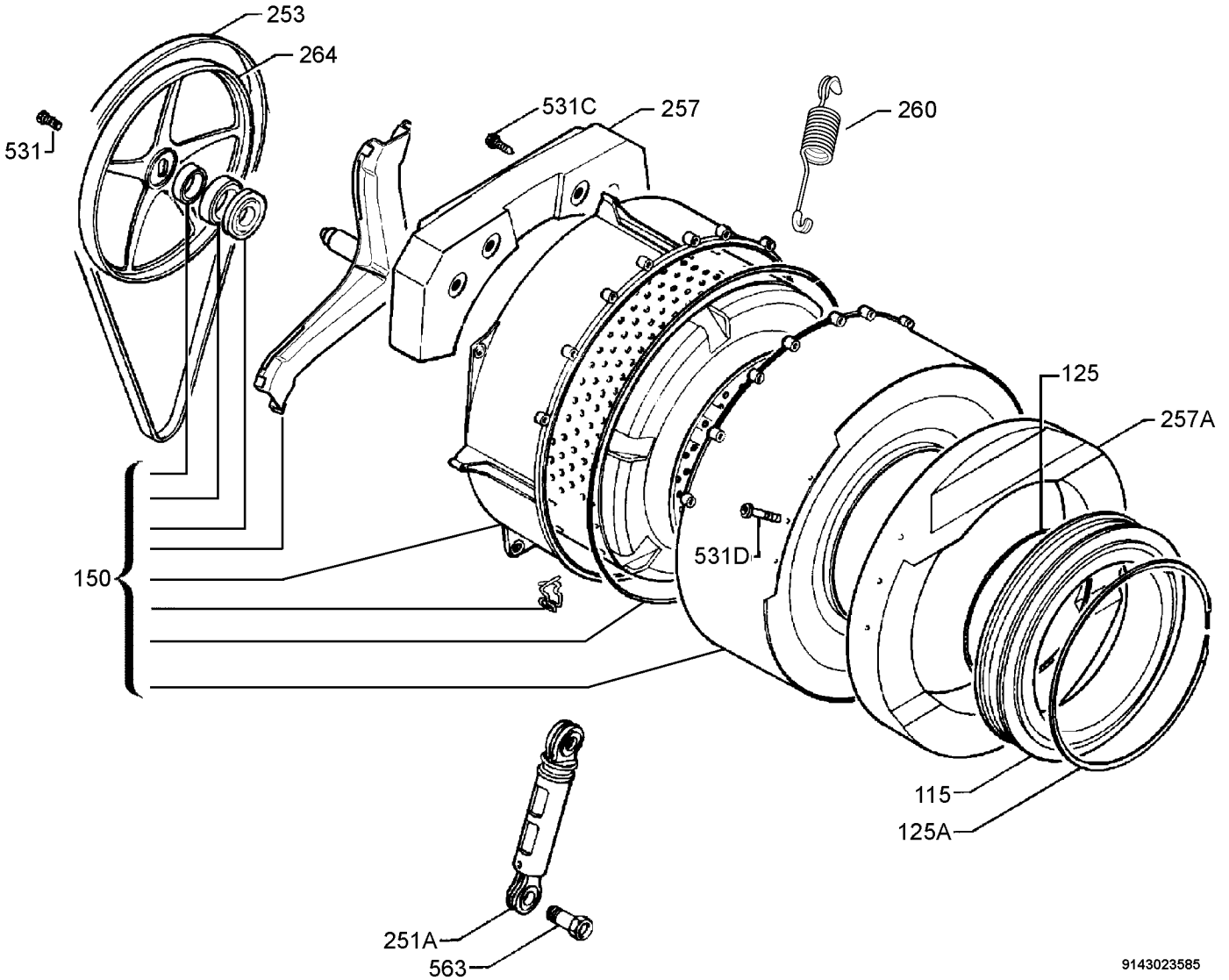
253
264
531
531C
257
260
125
257A
531D
150
115
125A
251A
563
9143023585