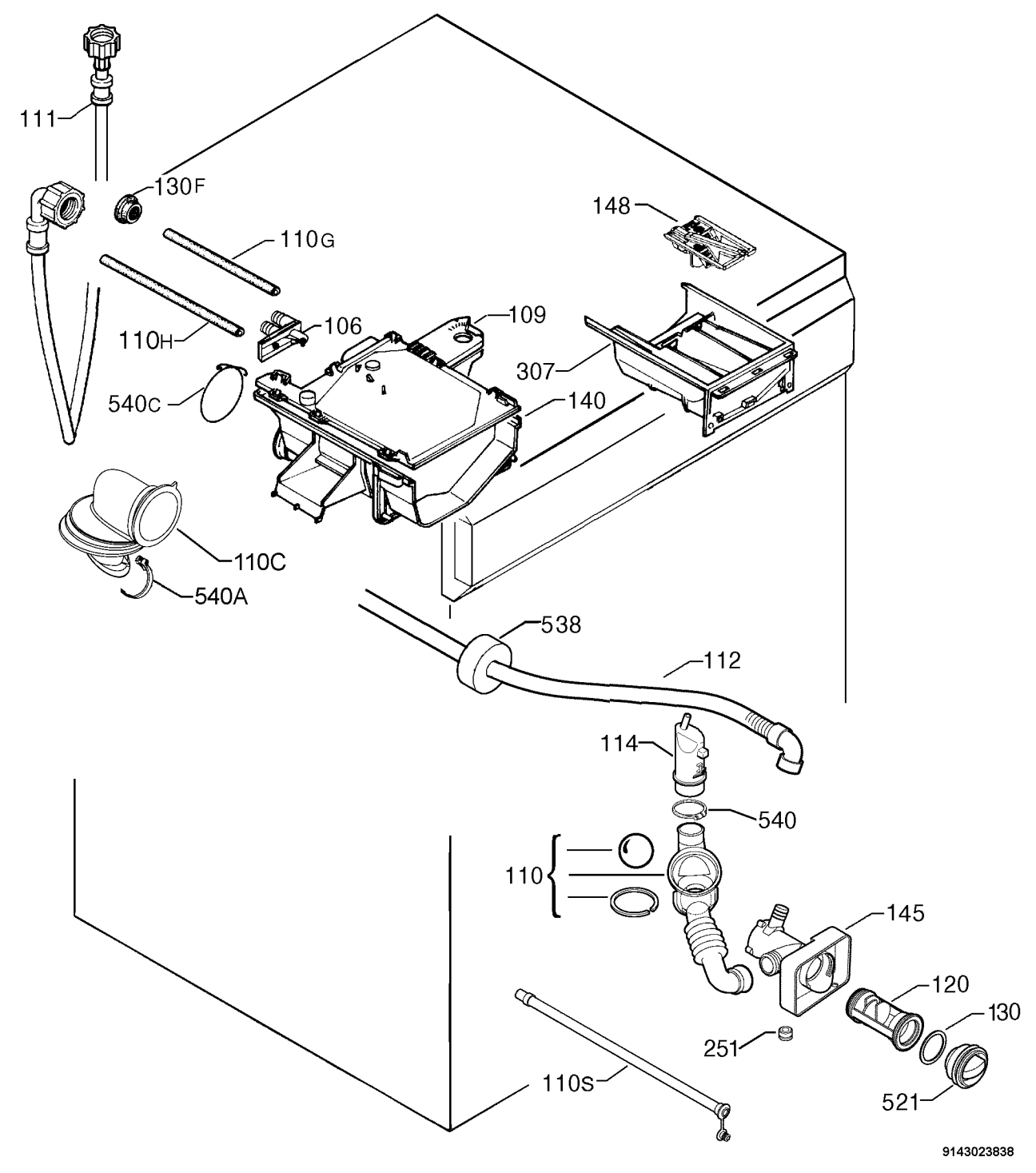
111
130F
110G
110H
106
109
148
307
540C
140
110C
540A
538
112
114
540
110
145
120
130
251
521
110S
9143023838