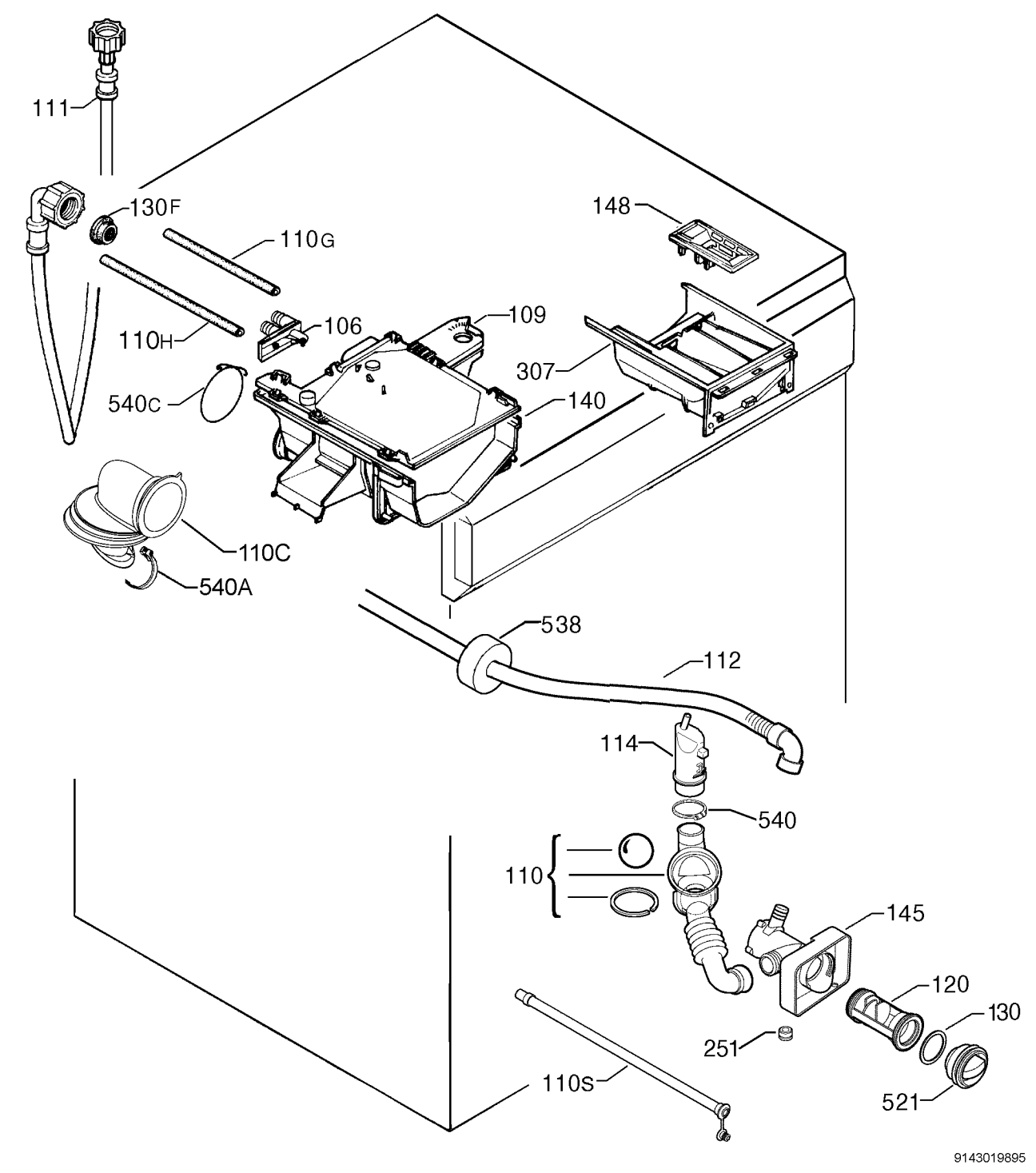
111
130F
110G
110H
106
109
148
307
540C
140
110C
540A
538
112
114
540
110
145
120
130
251
521
110S

9143019895

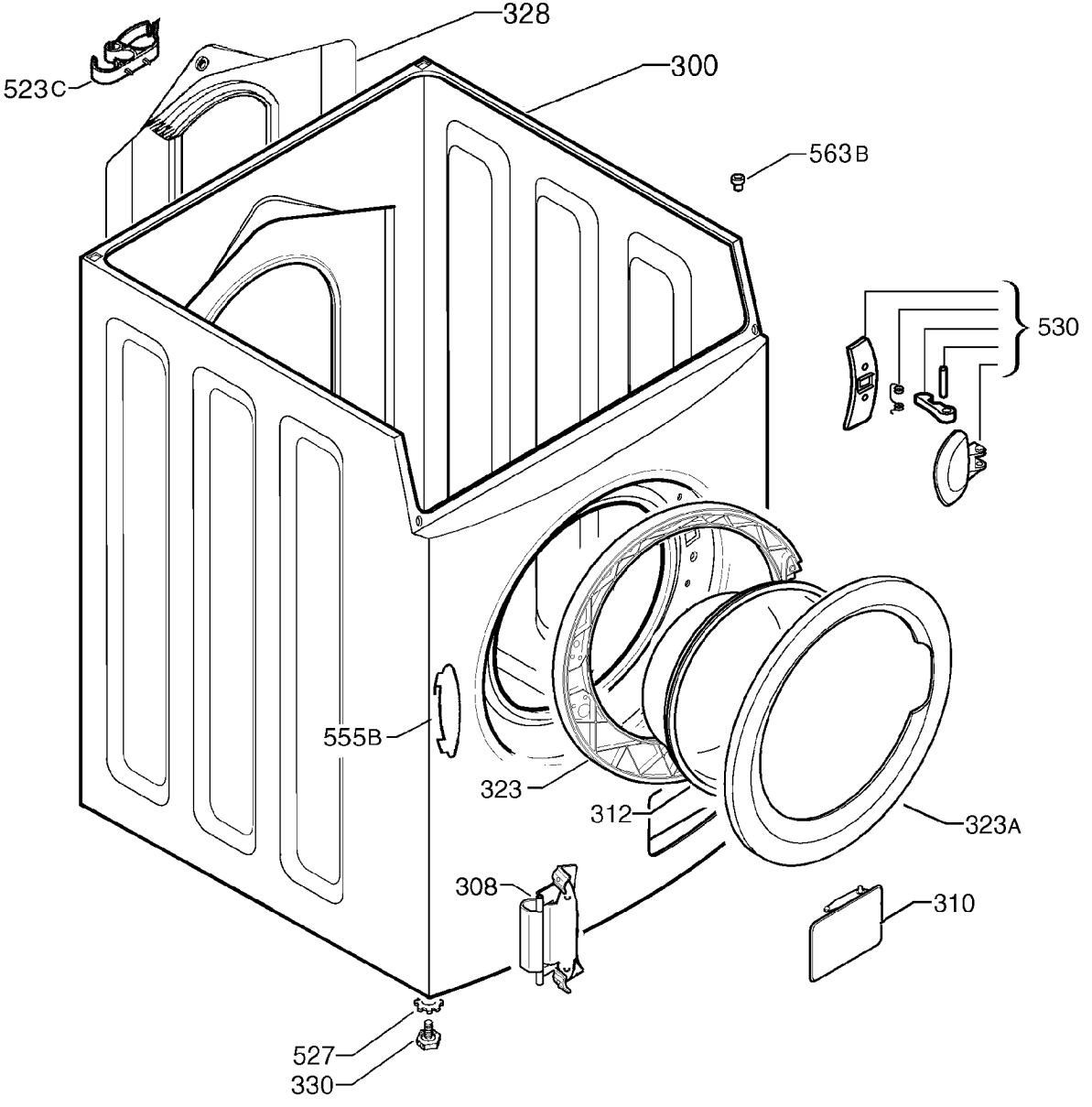

9143021258

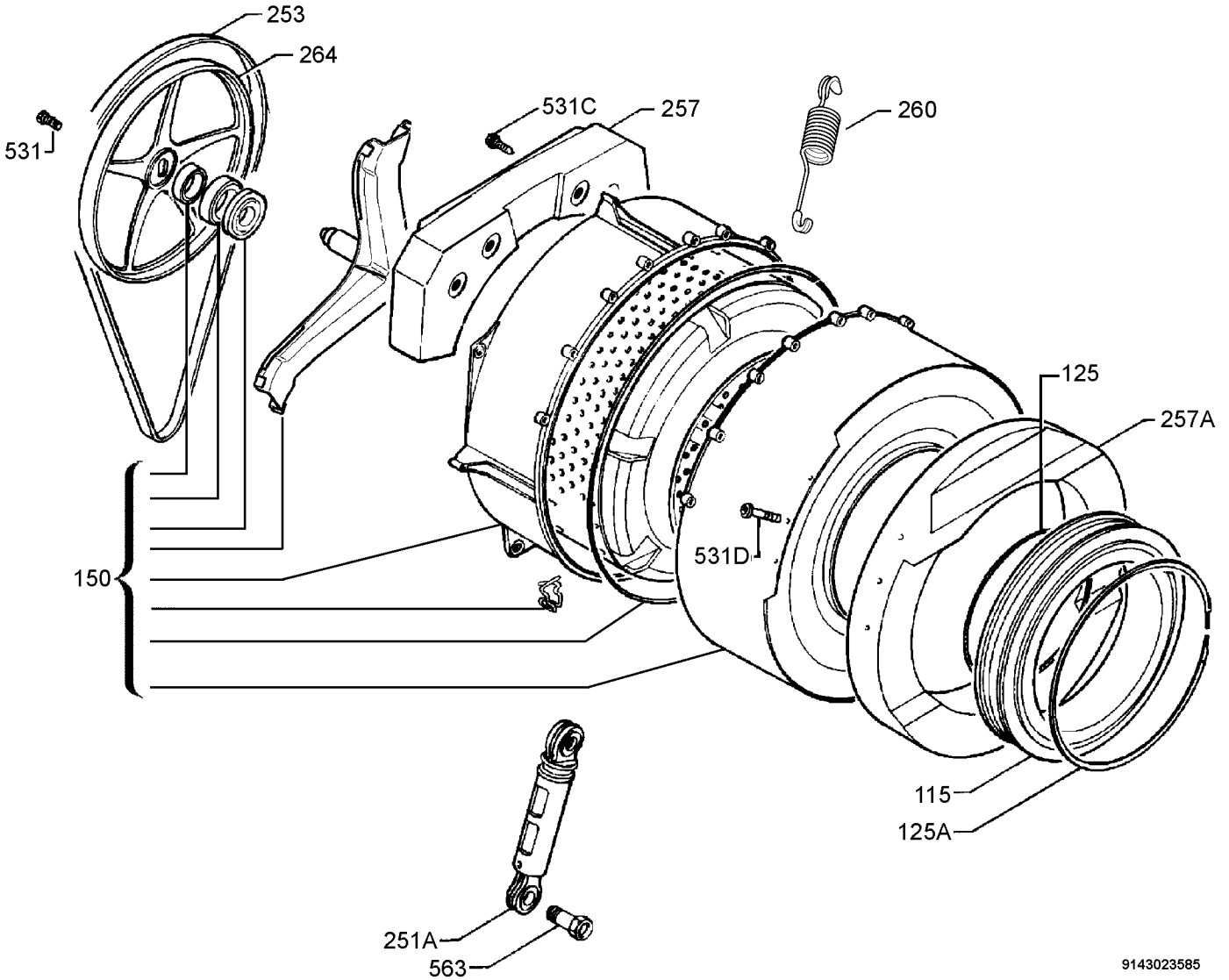
253
264
531
531C
257
260
125
257A
531D
150
115
125A
251A
563
9143023585

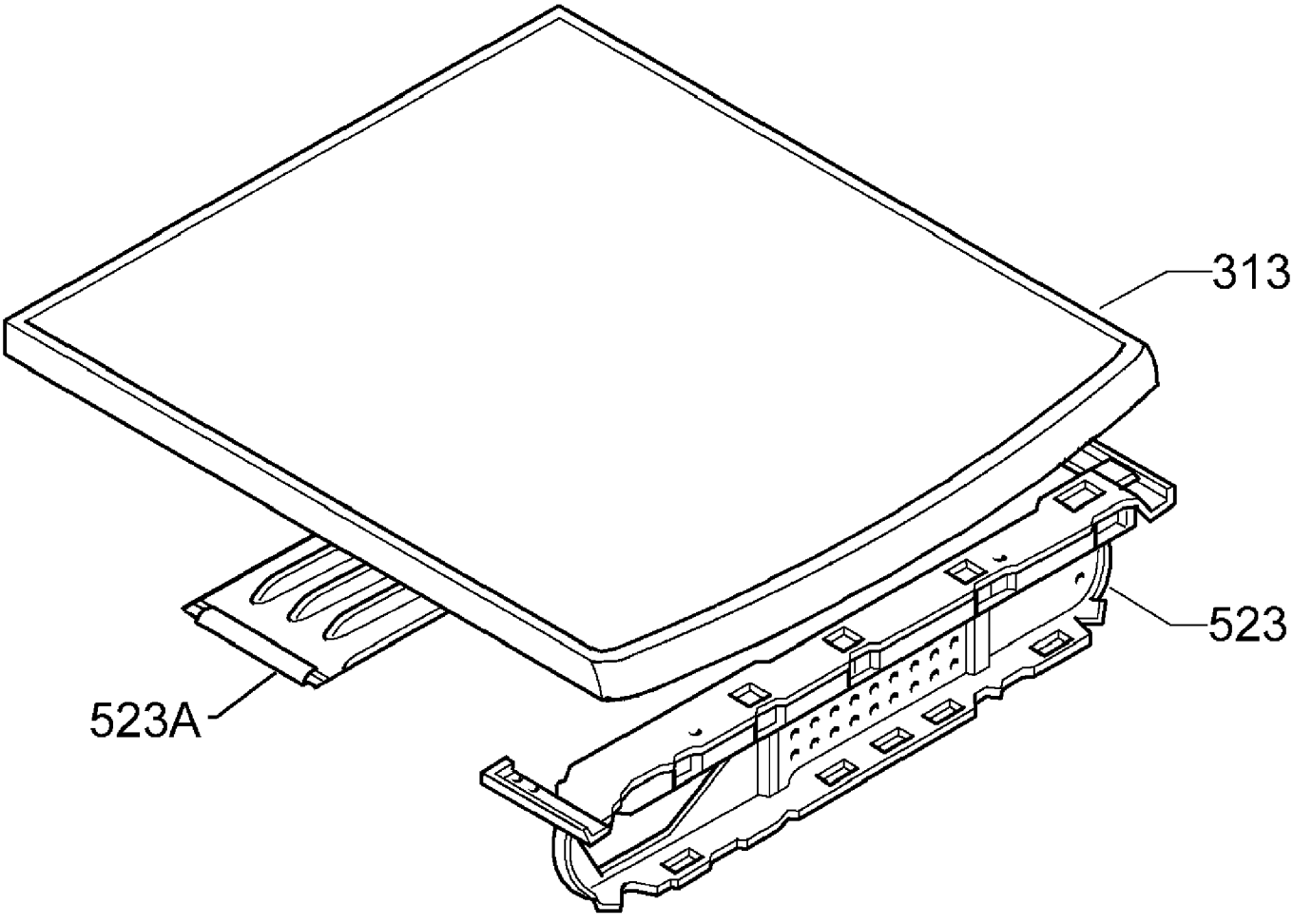
313
523
523A

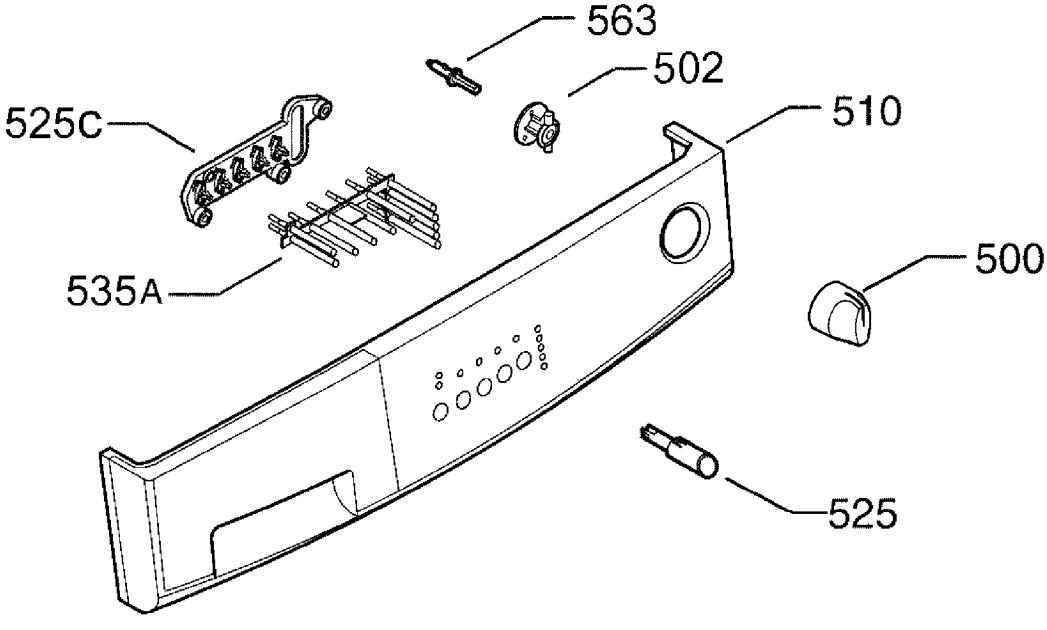
563
502
525C
510
535A
500
525

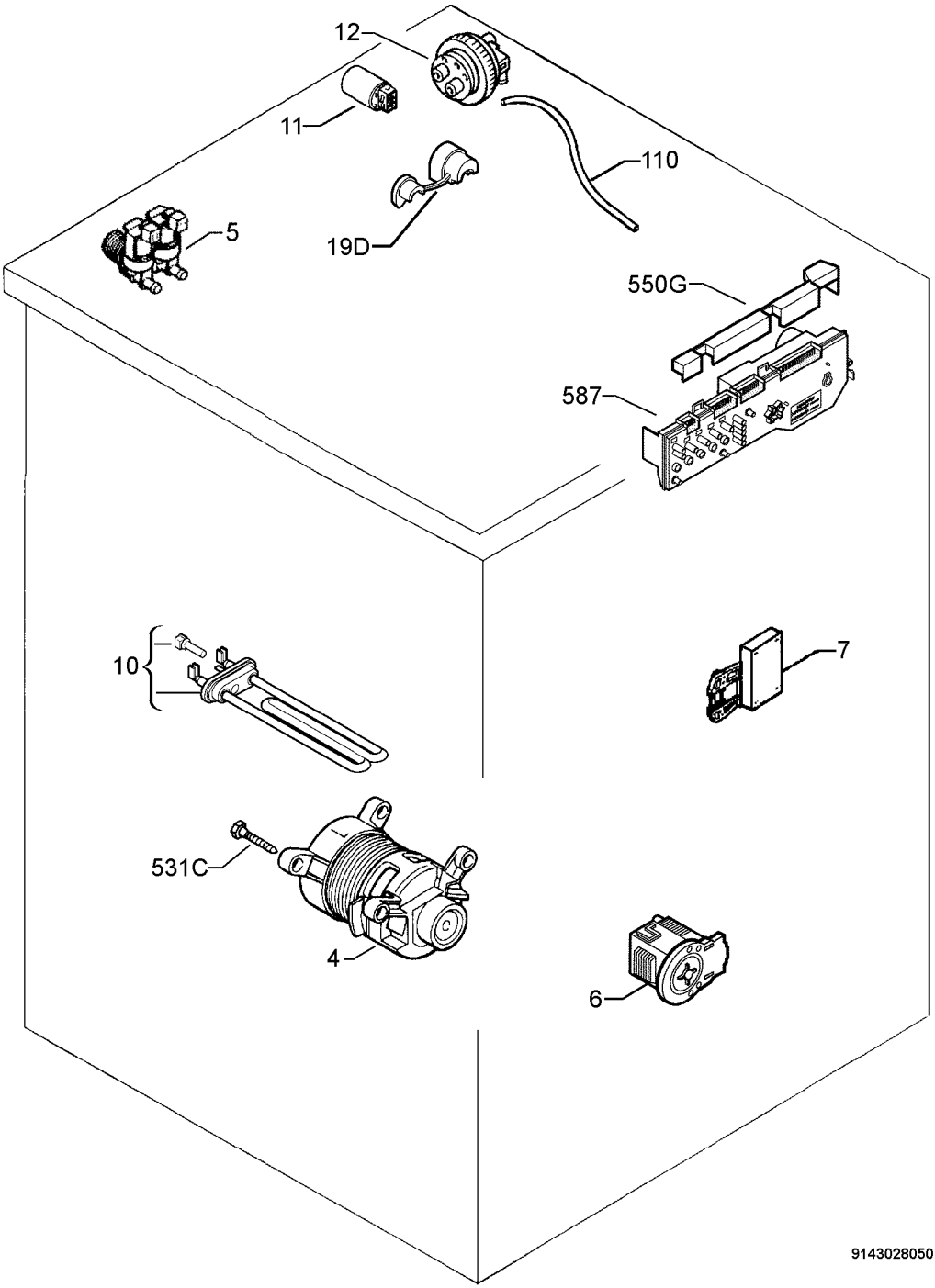
12
11
110
19D
5
550G
587
10
7
531C
4
6
9143028050