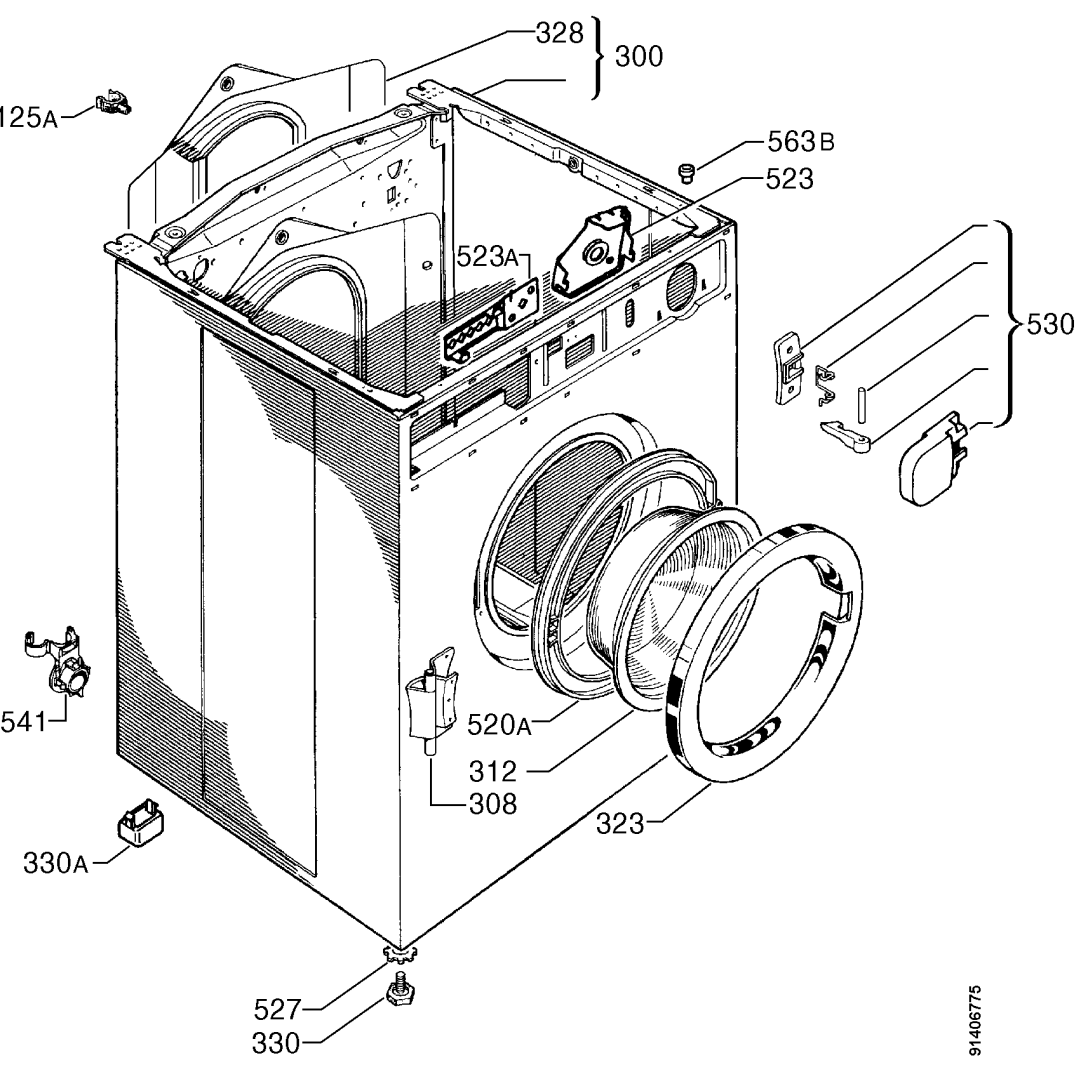
328
300
125A
563B
523
523A
530
541
520A
312
308
323
330A
527
330
91406775

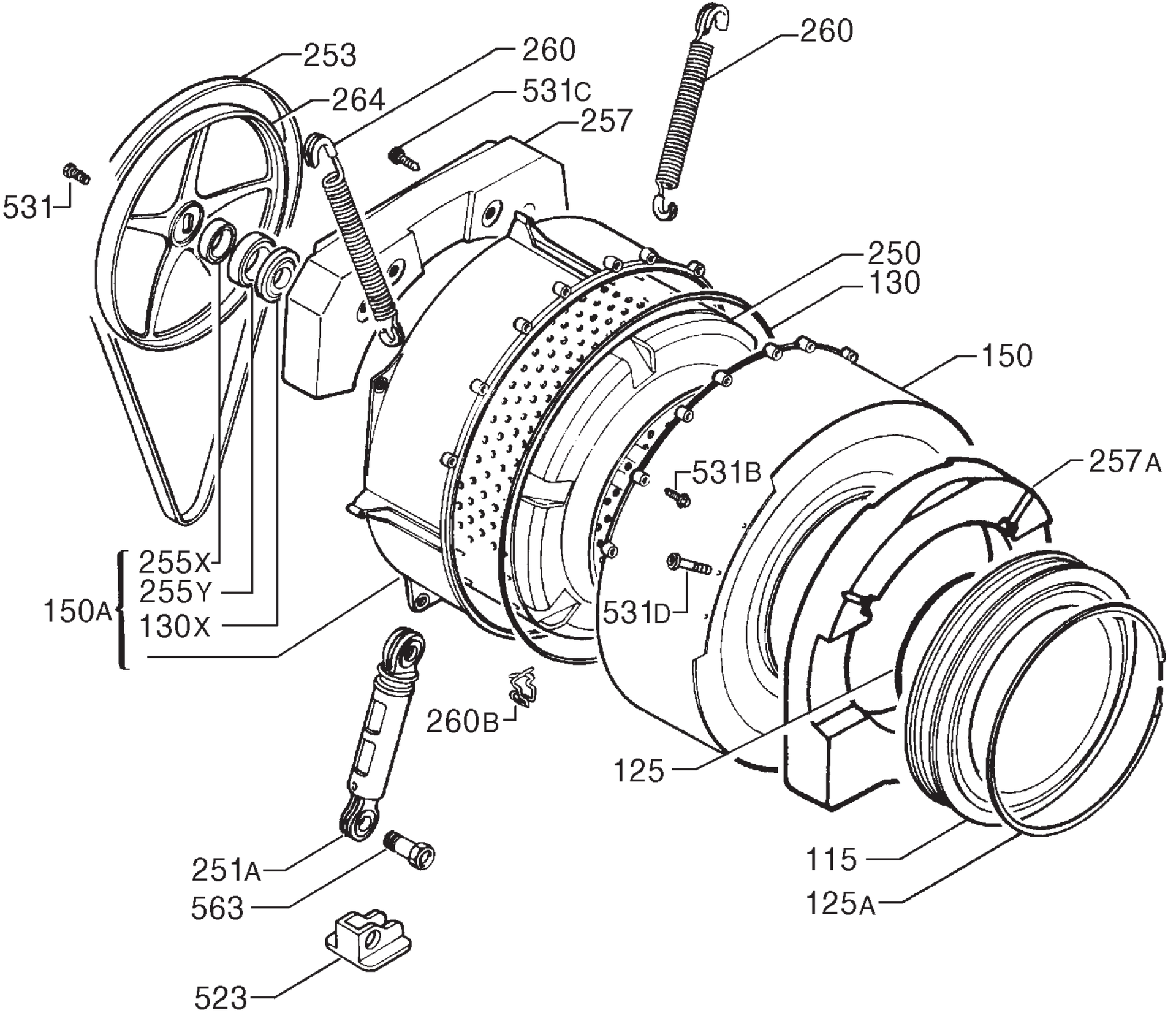
253
260
264
531C
257
260
531
250
130
150
257A
531B
255X
255Y
150A
130X
531D
260B
125
251A
563
115
125A
523
91406616

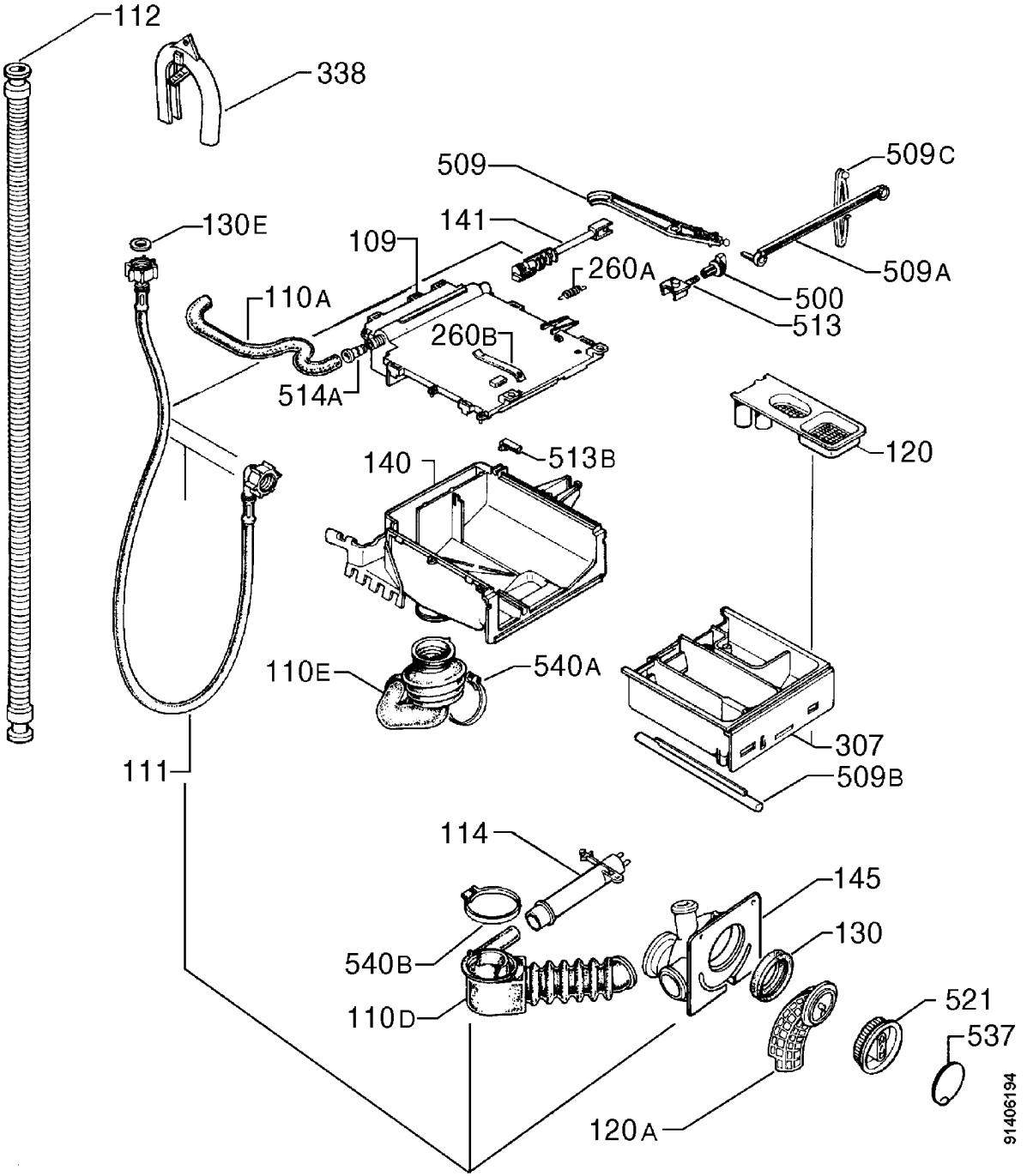
112
338
509
509C
141
130E
109
260A
509A
110A
500
513
260B
514A
120
140
513B
110E
540A
307
111
509B
114
145
540B
130
110D
521
537
120A
91406194

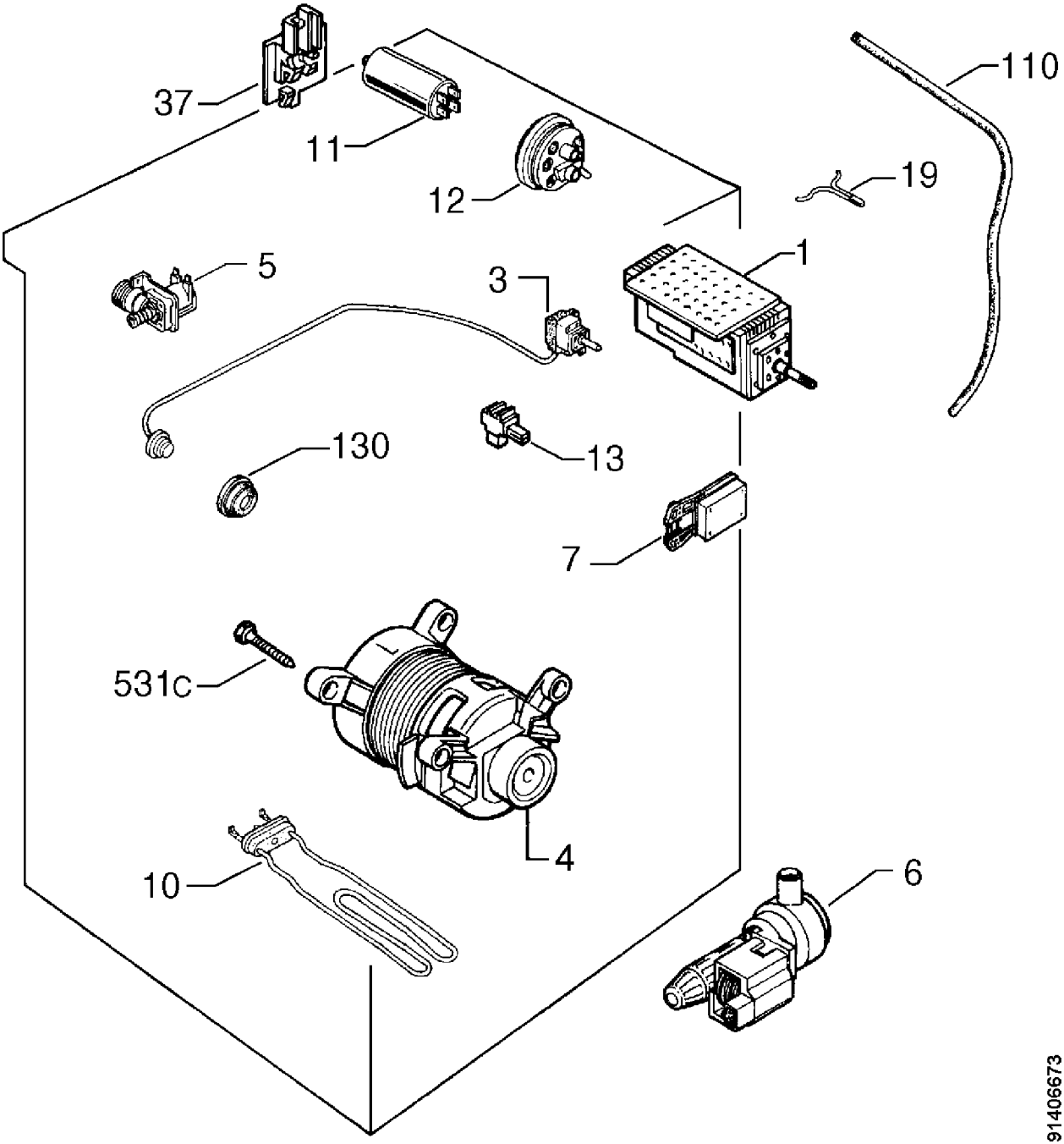
37
11
12
110
19
5
3
1
130
13
7
531c
4
10
6
91406673

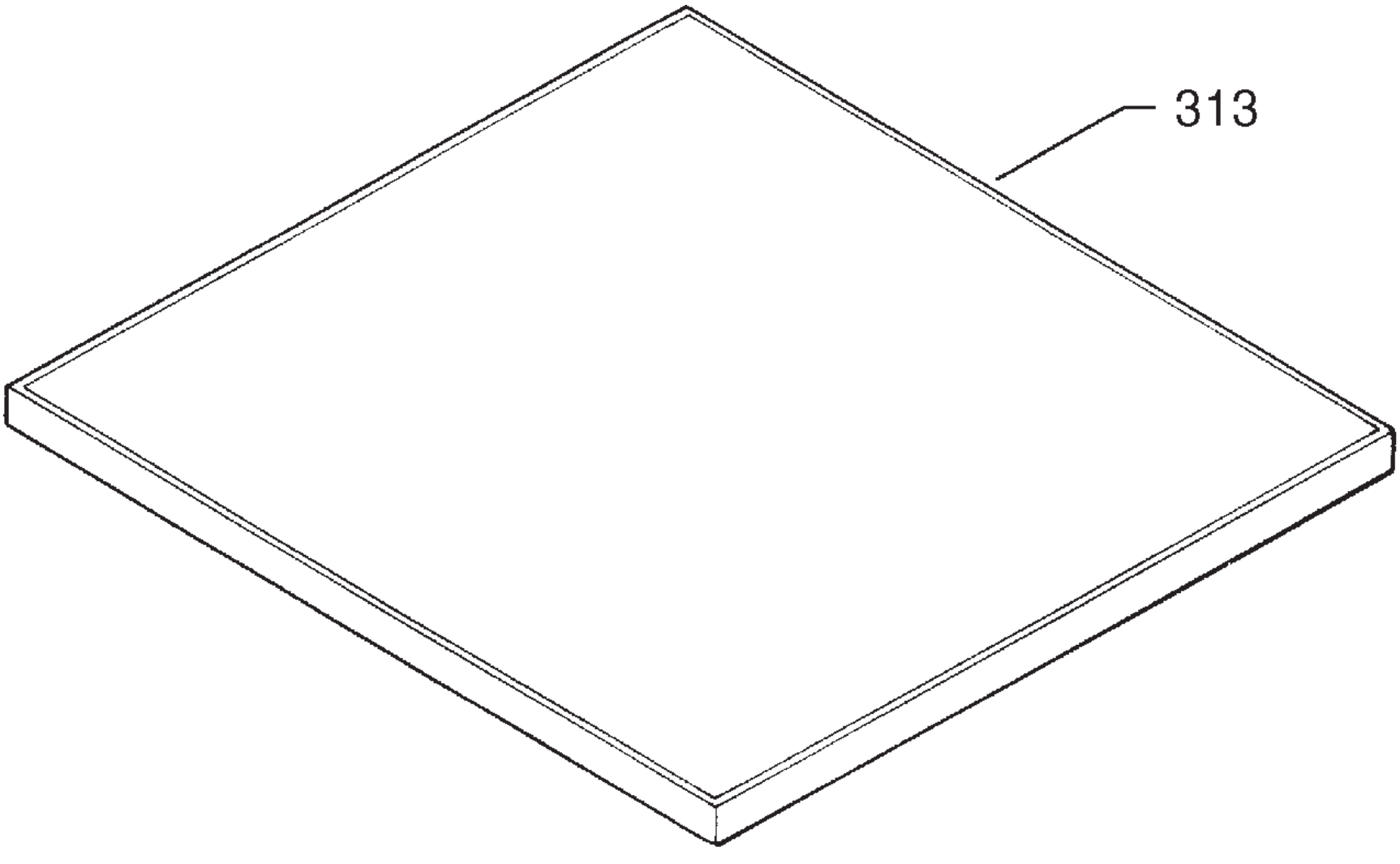
313

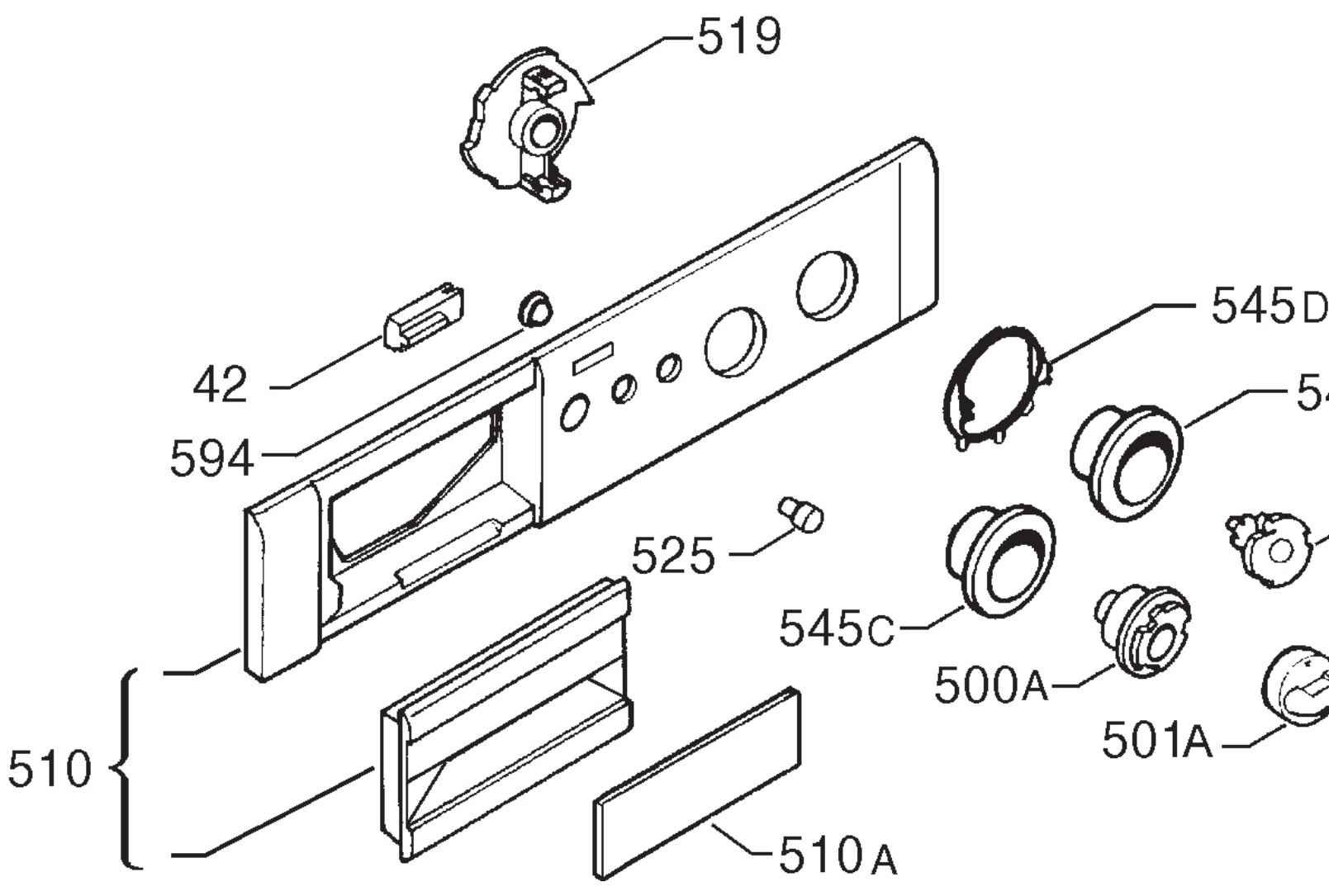
519
42
594
525
510
510A
545D
545
545C
500A
501A