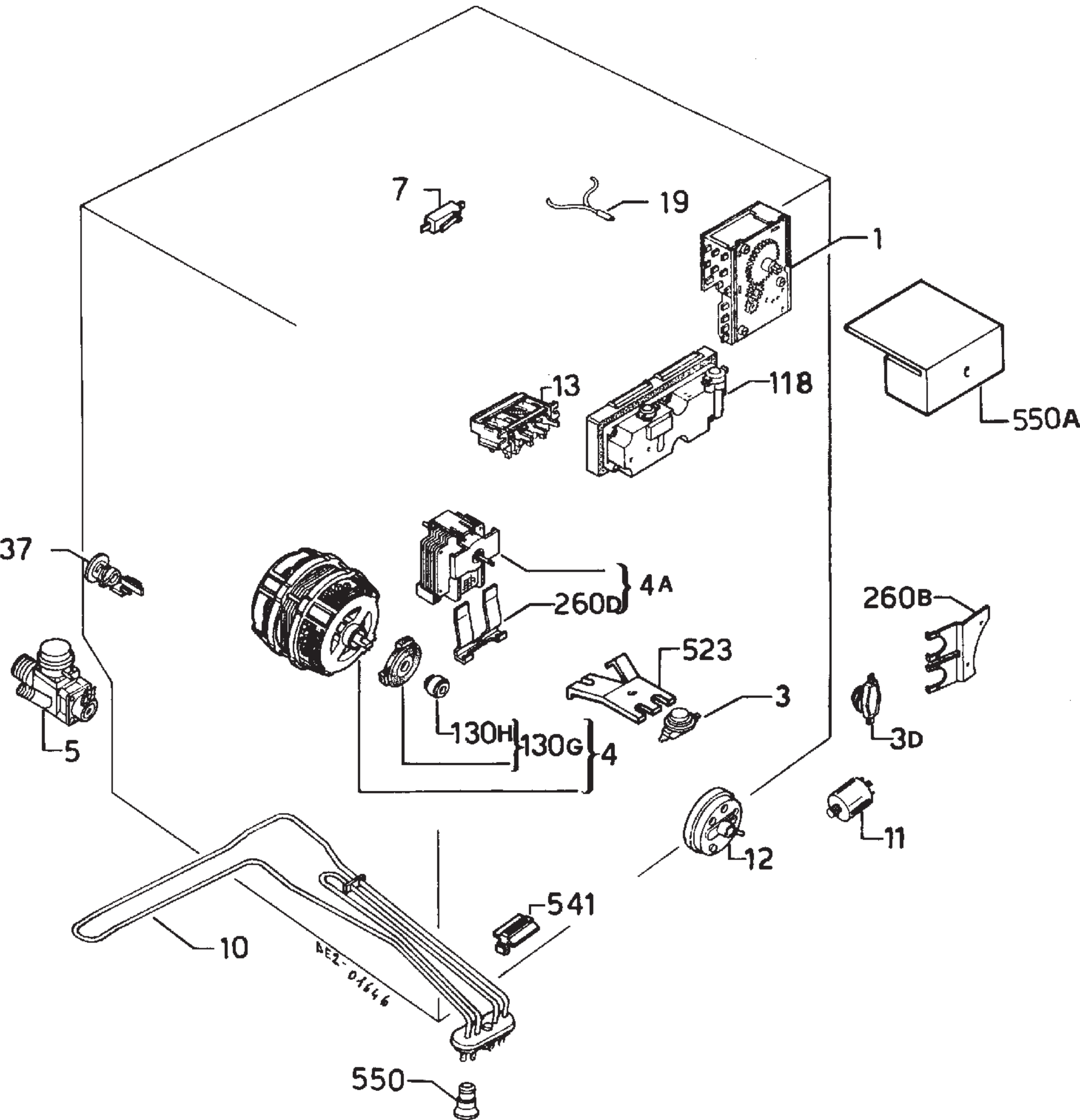
7
19
1
13
118
550A
37
4A
260D
260B
523
3
5
130H
130G
4
3D
11
12
541
10
550