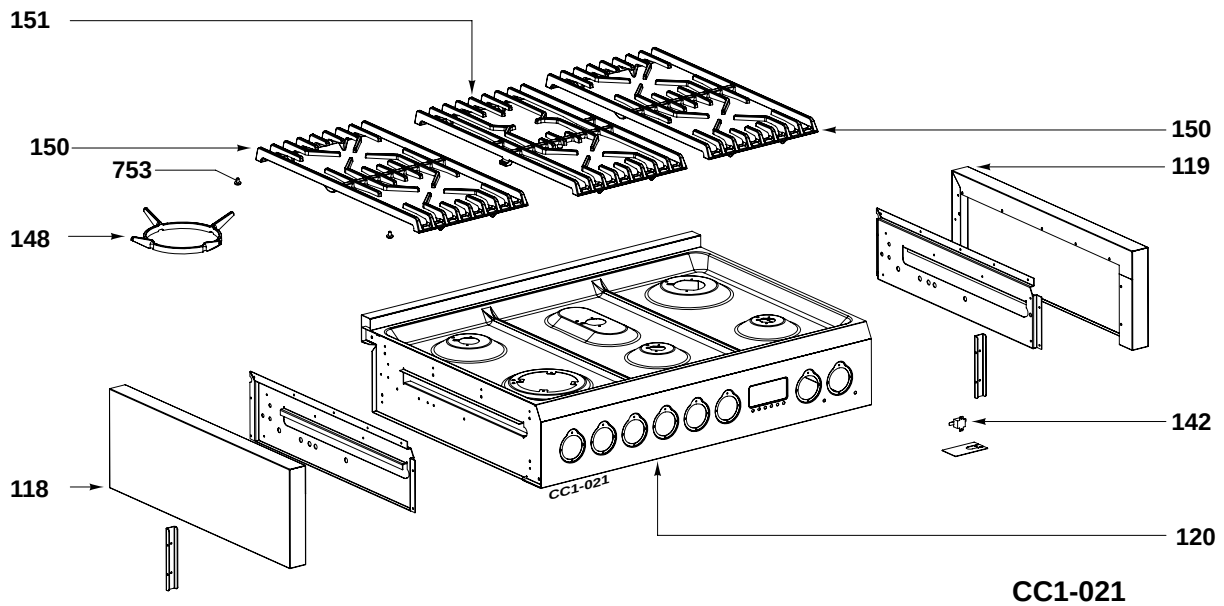


CC1-021

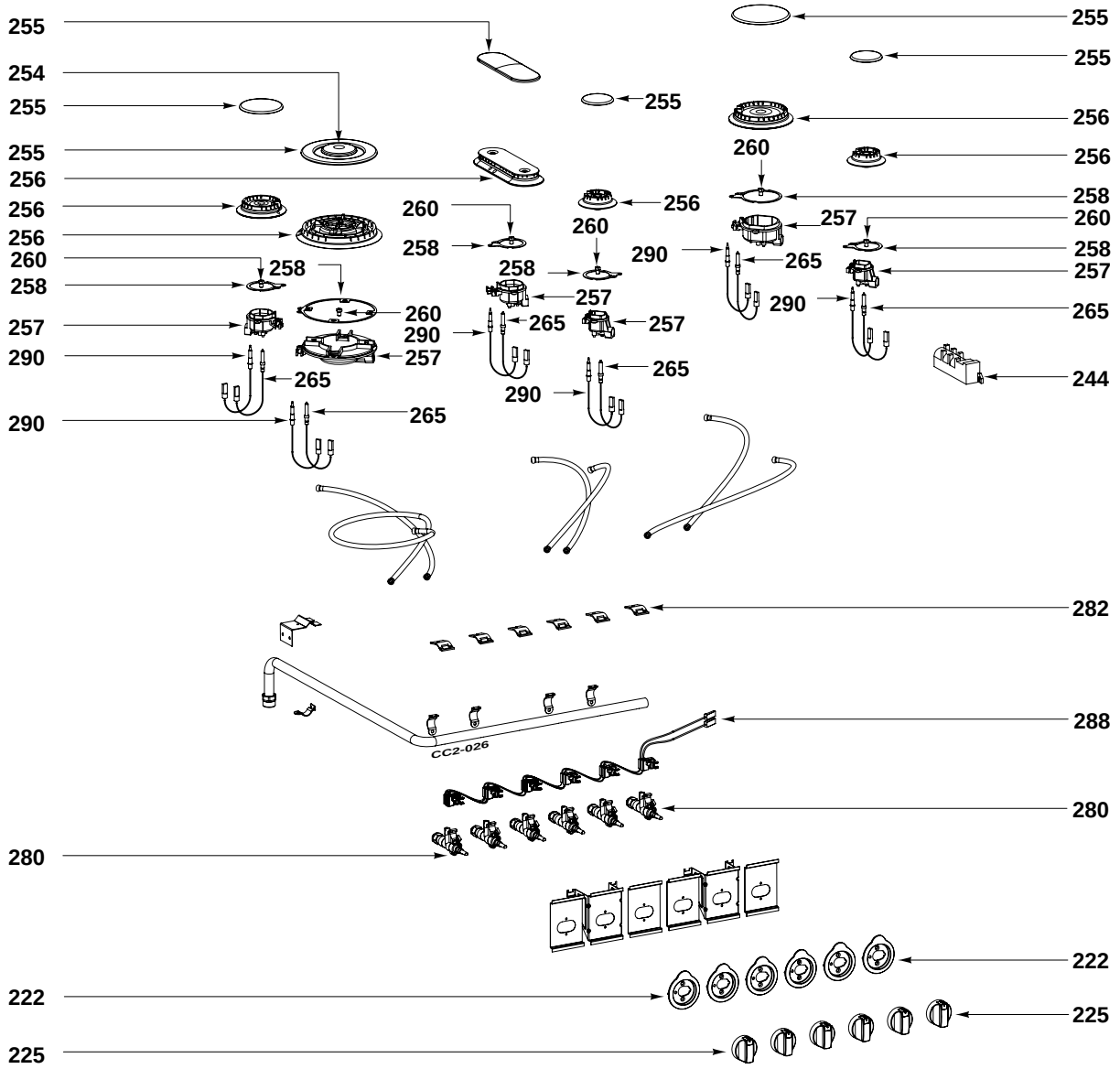


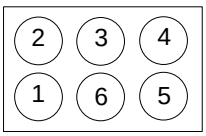


CC2-026