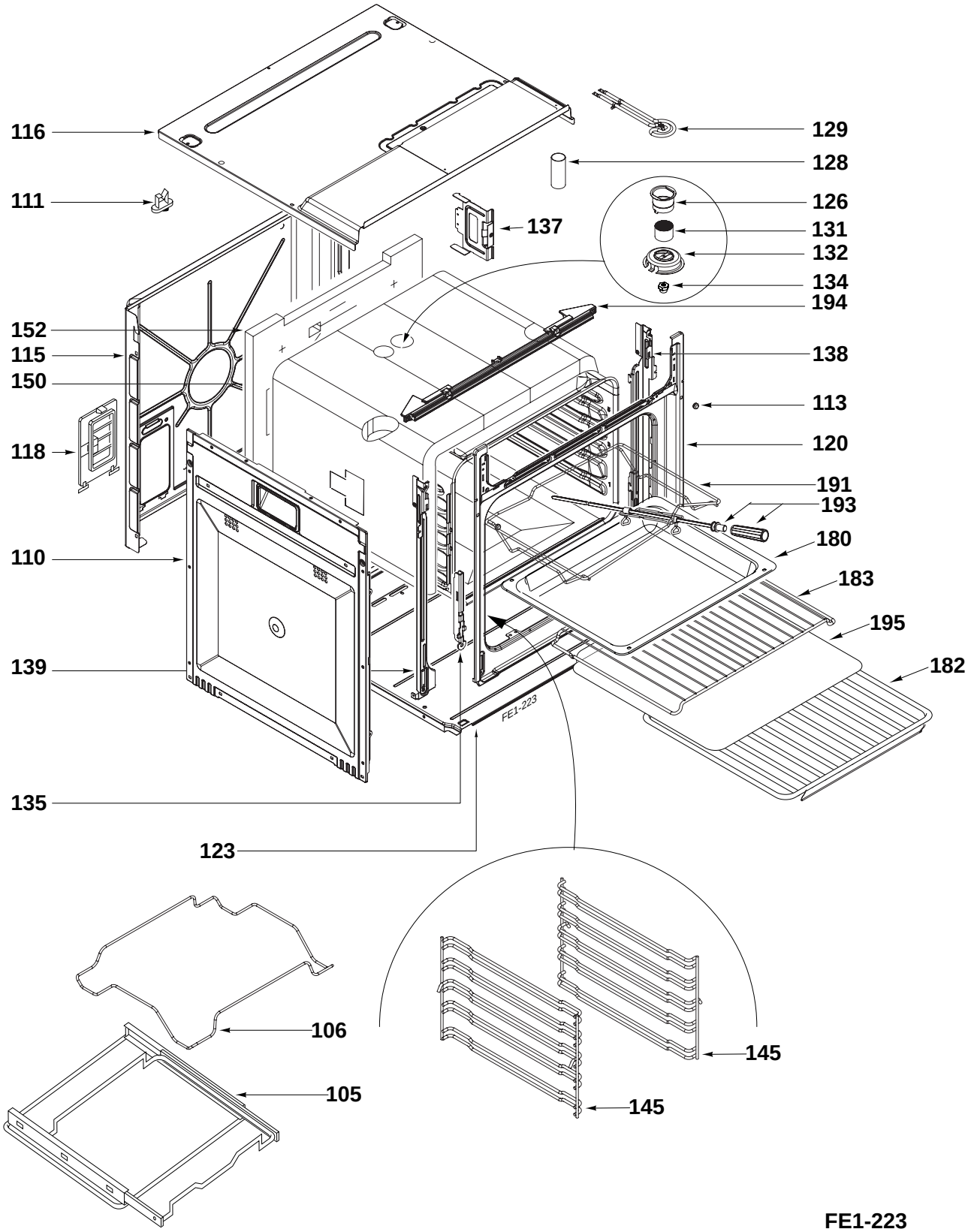
116
111
152
115
150
118
110
139
135
123
106
105
129
128
126
131
132
134
194
137
138
113
120
191
193
180
183
195
182
145
145
FE1-223

FE1-223