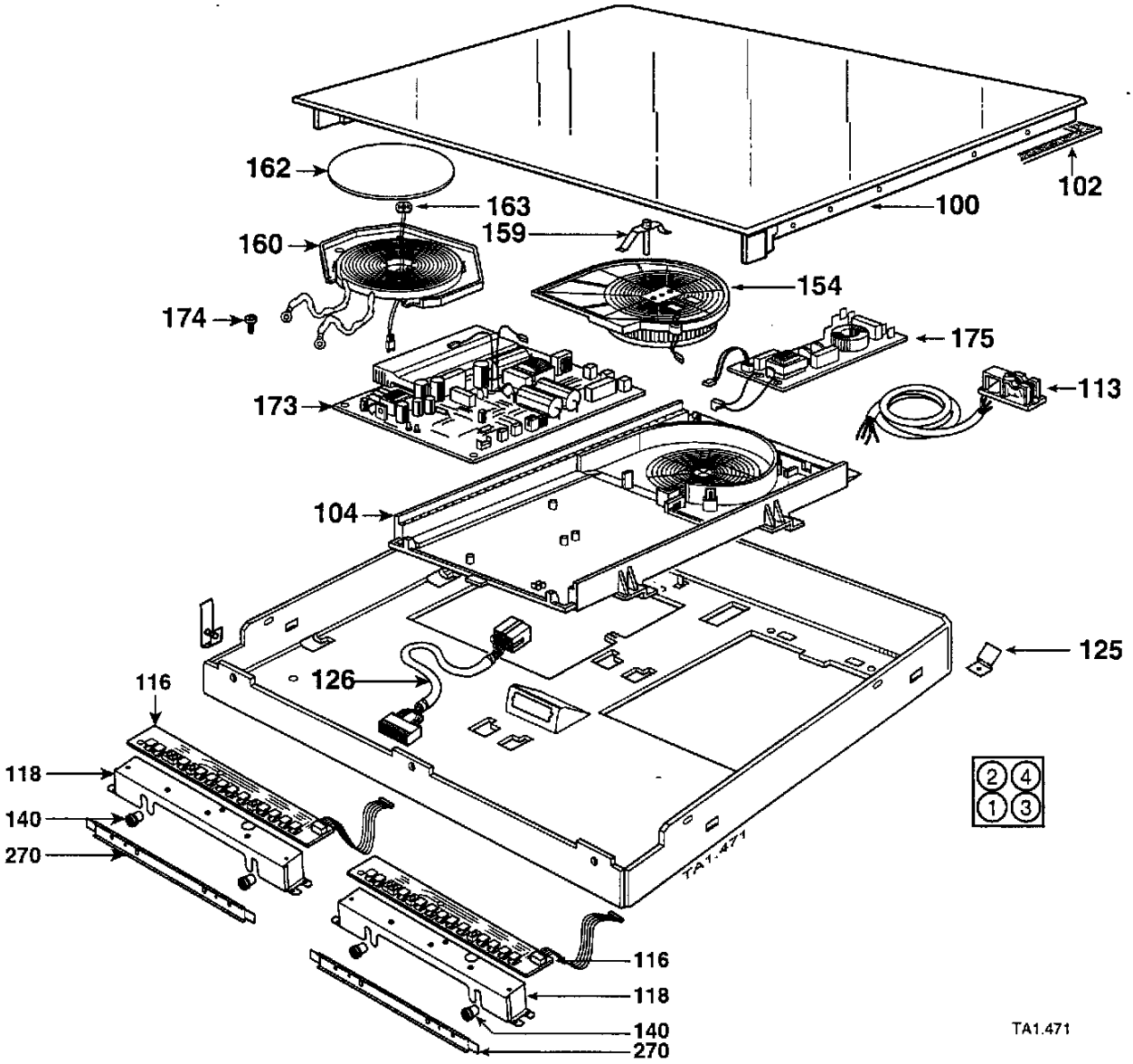
162
163
159
160
174
154
175
173
113
104
125
126
116
118
140
270
102
100
TA1.471