0128731601
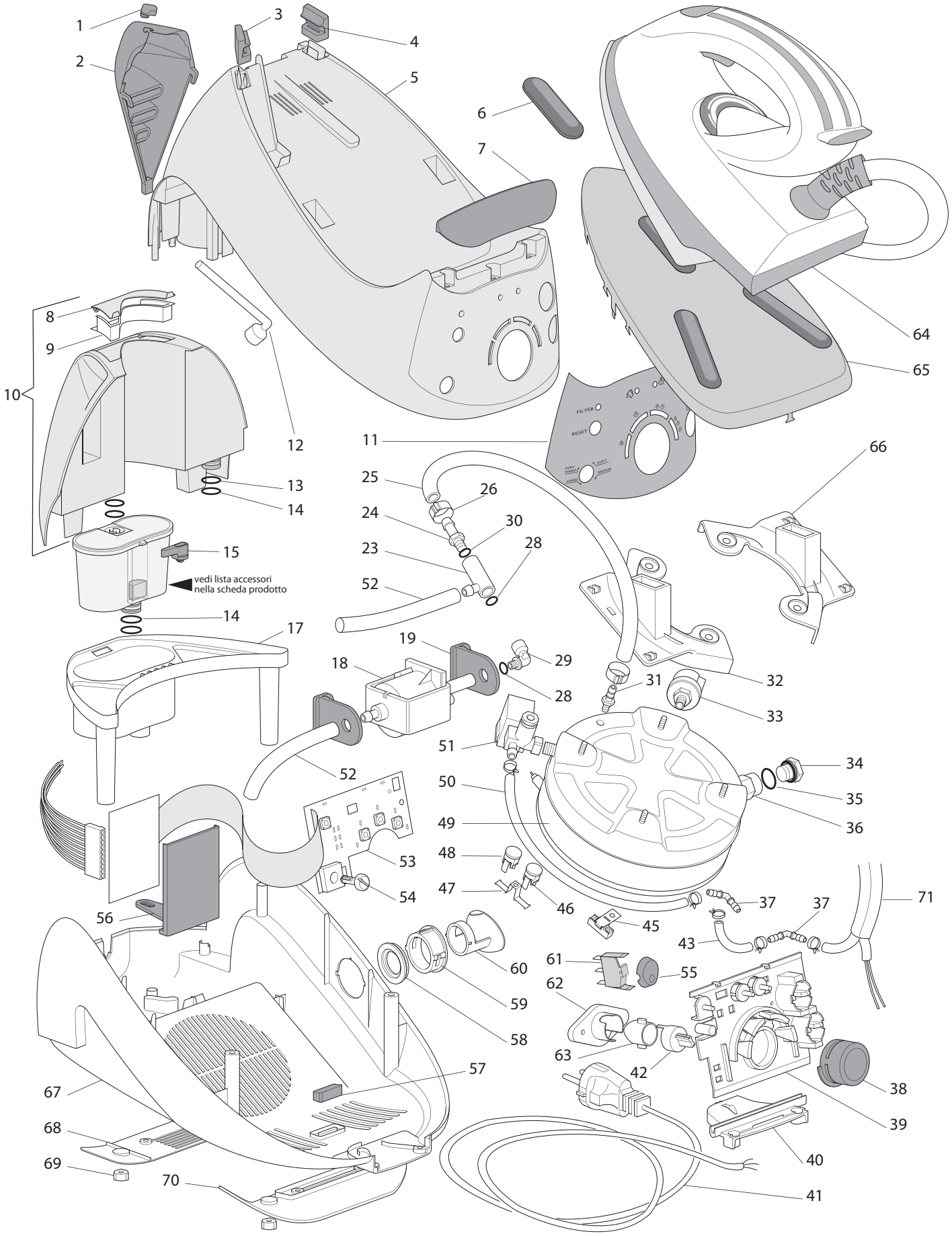
DE' LONGHI "INT/RU/TR" VVX1860 G VIOLET