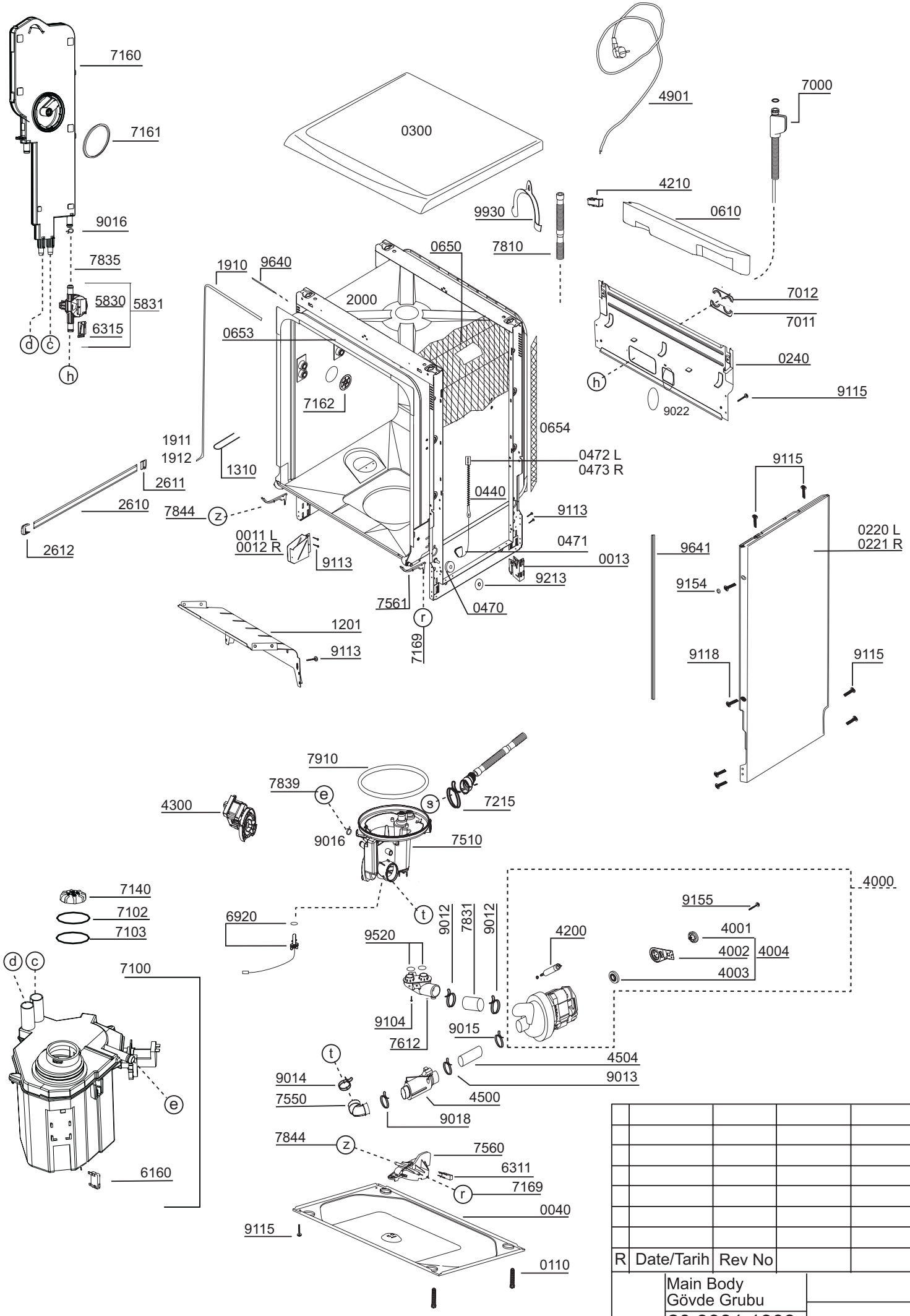
7160
7161
9016
7835
5830
5831
6315
d
c
h
0300
4901
7000
4210
0610
9930
7810
0650
1910
9640
2000
0653
7162
7012
7011
0240
9115
9022
0654
1911
1912
1310
2611
2610
2612
7844
z
0472 L
0473 R
0440
9113
0011 L
0012 R
9113
0471
0013
9213
7561
0470
r
7169
1201
9113
9115
0220 L
0221 R
9641
9154
9118
9115
7910
7839
e
s
7215
4300
9016
7510
7140
7102
7103
6920
t
9012
7831
9012
9520
4000
9155
4001
4002
4004
4003
4200
7100
9104
7612
9015
4504
9013
9014
7550
4500
9018
7844
z
7560
6311
7169
r
6160
0040
9115
0110
R
Date/Tarih
Rev No
Main Body
Gövde Grubu
20 9981 1903