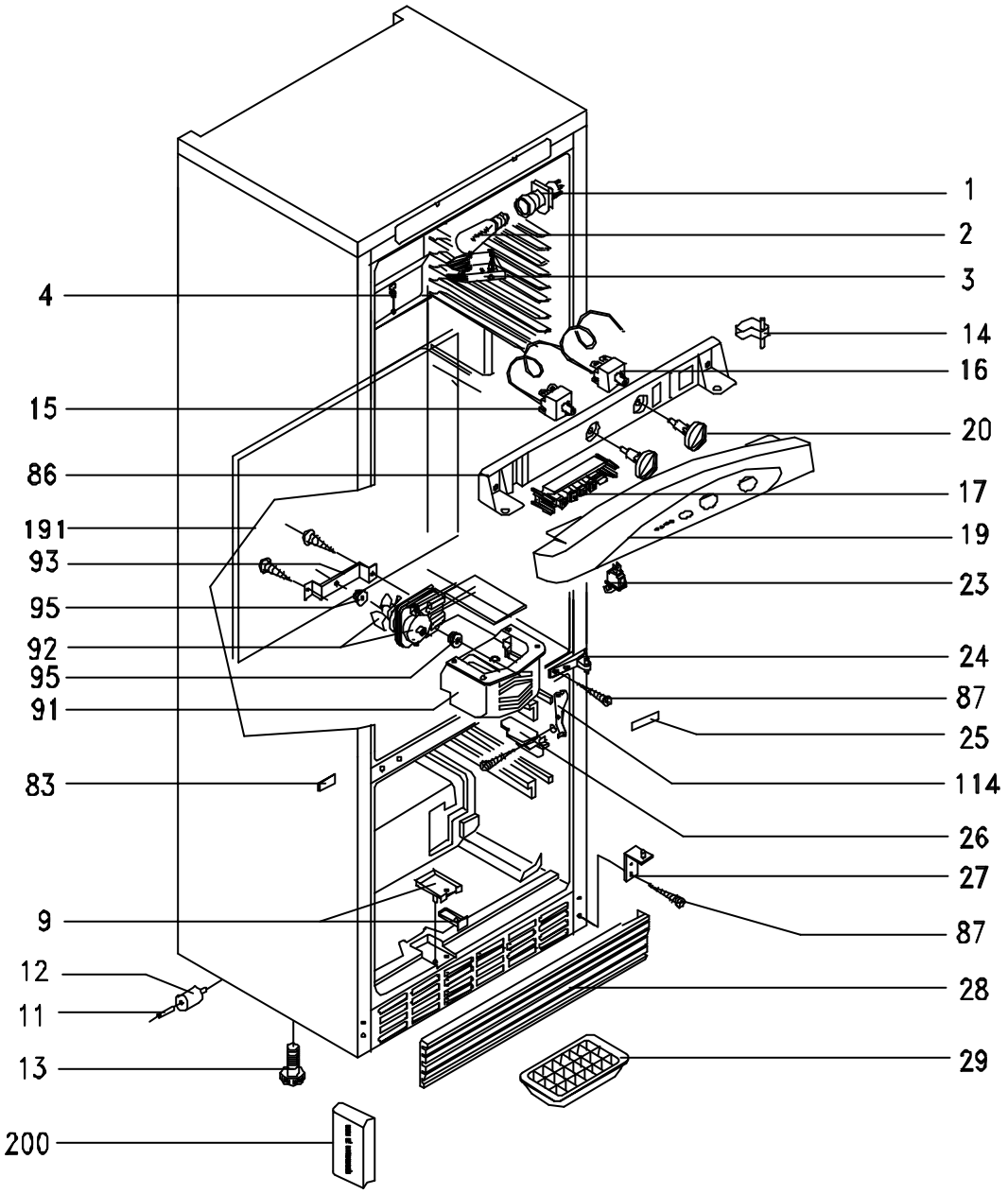
1
2
3
4
14
16
15
20
86
17
191
19
93
23
95
92
24
95
87
91
25
83
114
26
27
9
87
12
28
11
13
29
200