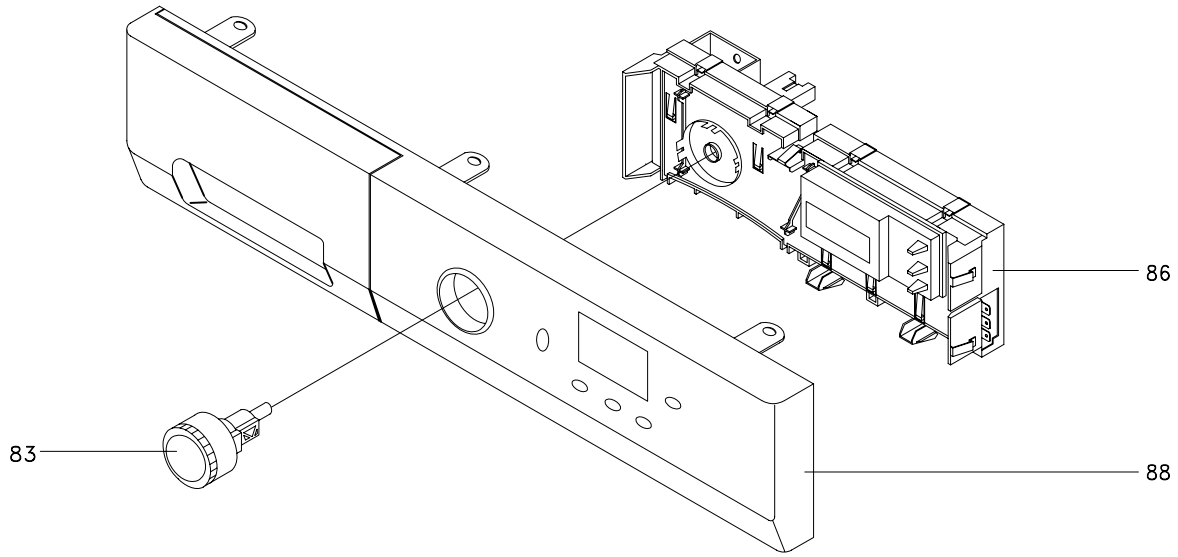
86
83
88

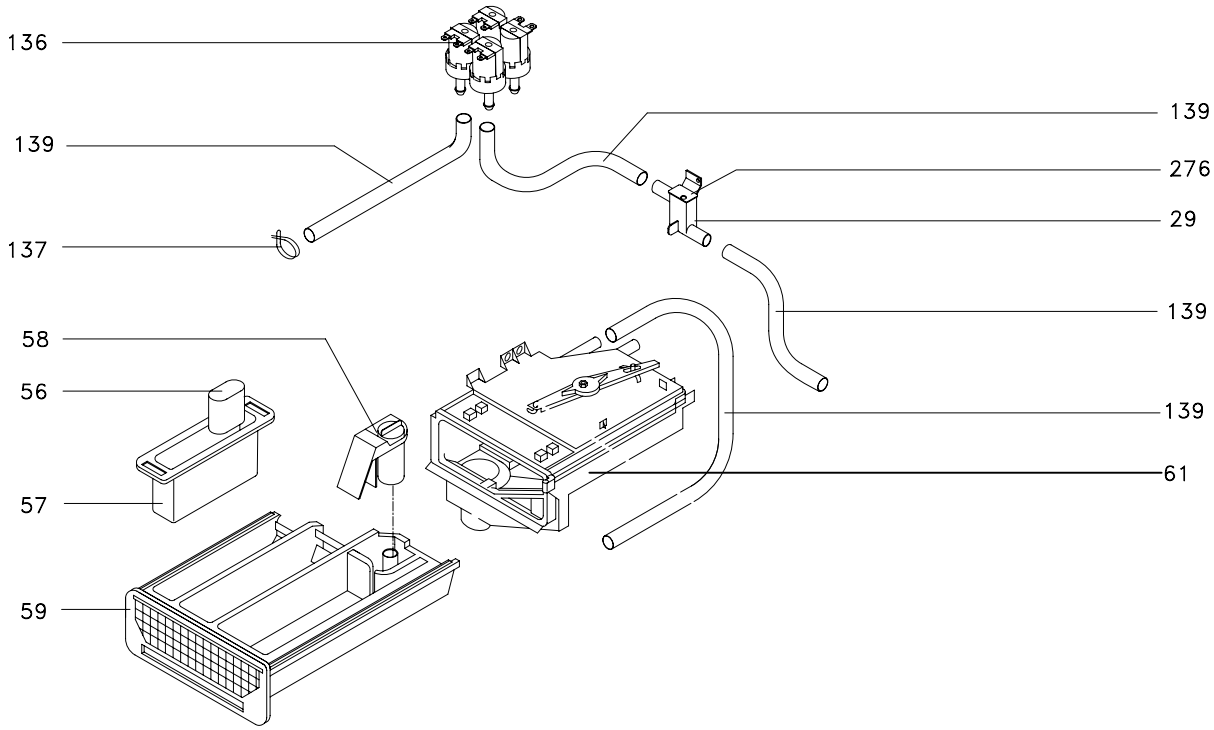
136
139
139
276
29
137
139
58
56
139
61
57
59

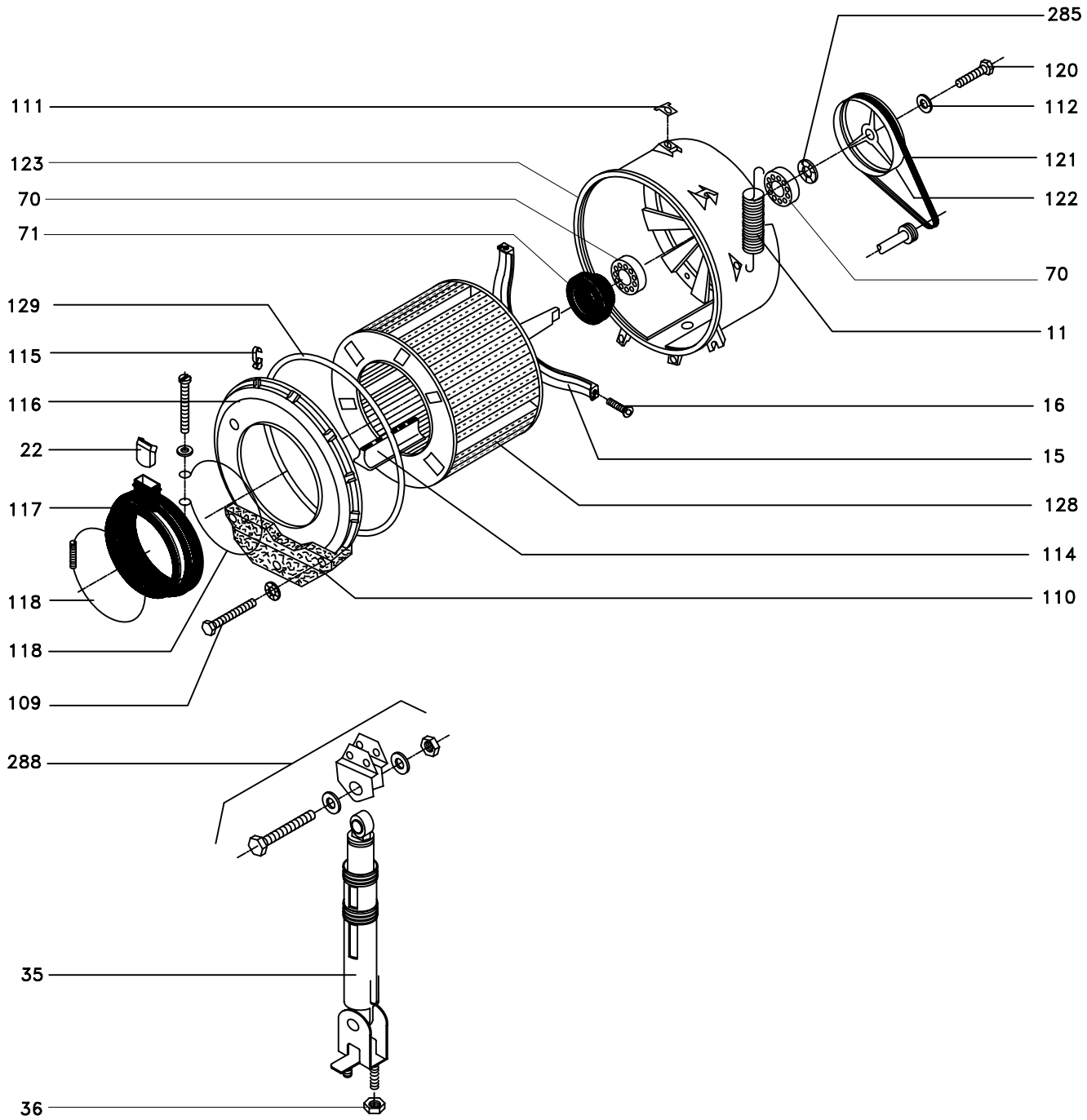
285
120
112
121
122
70
11
16
15
128
114
110
111
123
70
71
129
115
116
22
117
118
118
109
288
35
36

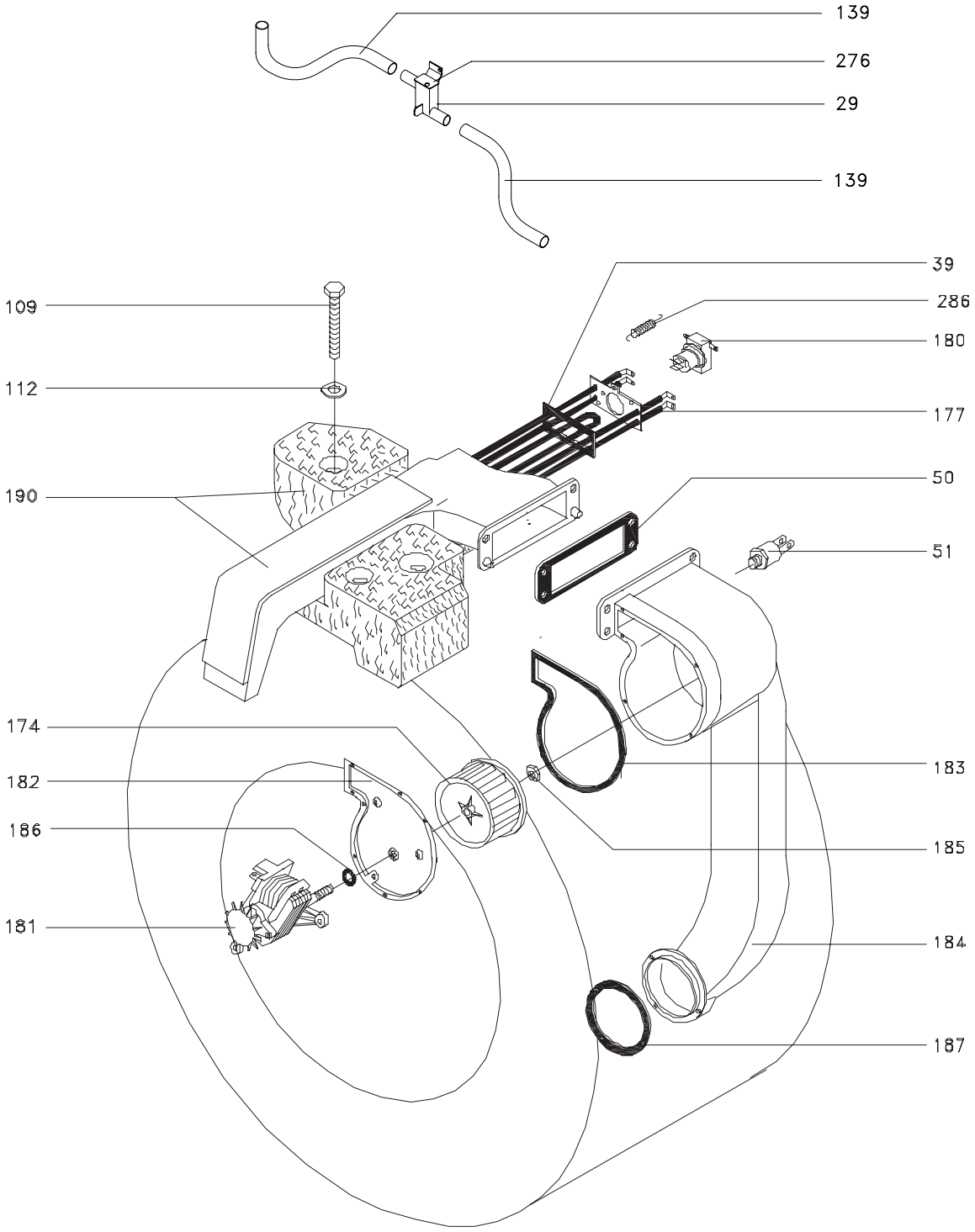

Owned by an entity of FAGOR GROUP / Copy prohibided

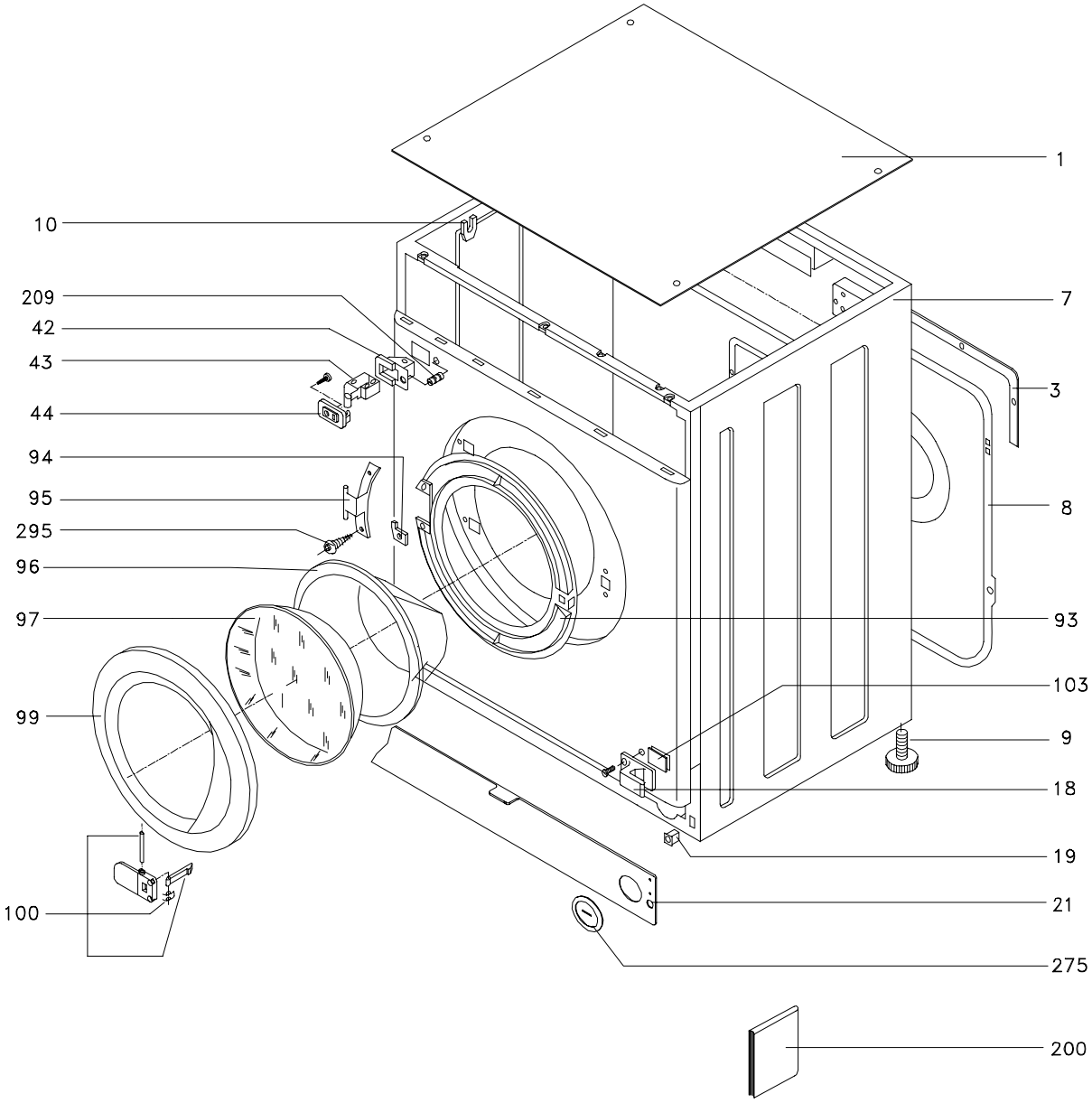
1
10
209
42
43
44
94
95
295
96
97
99
100
7
3
8
93
103
9
18
19
21
275
200

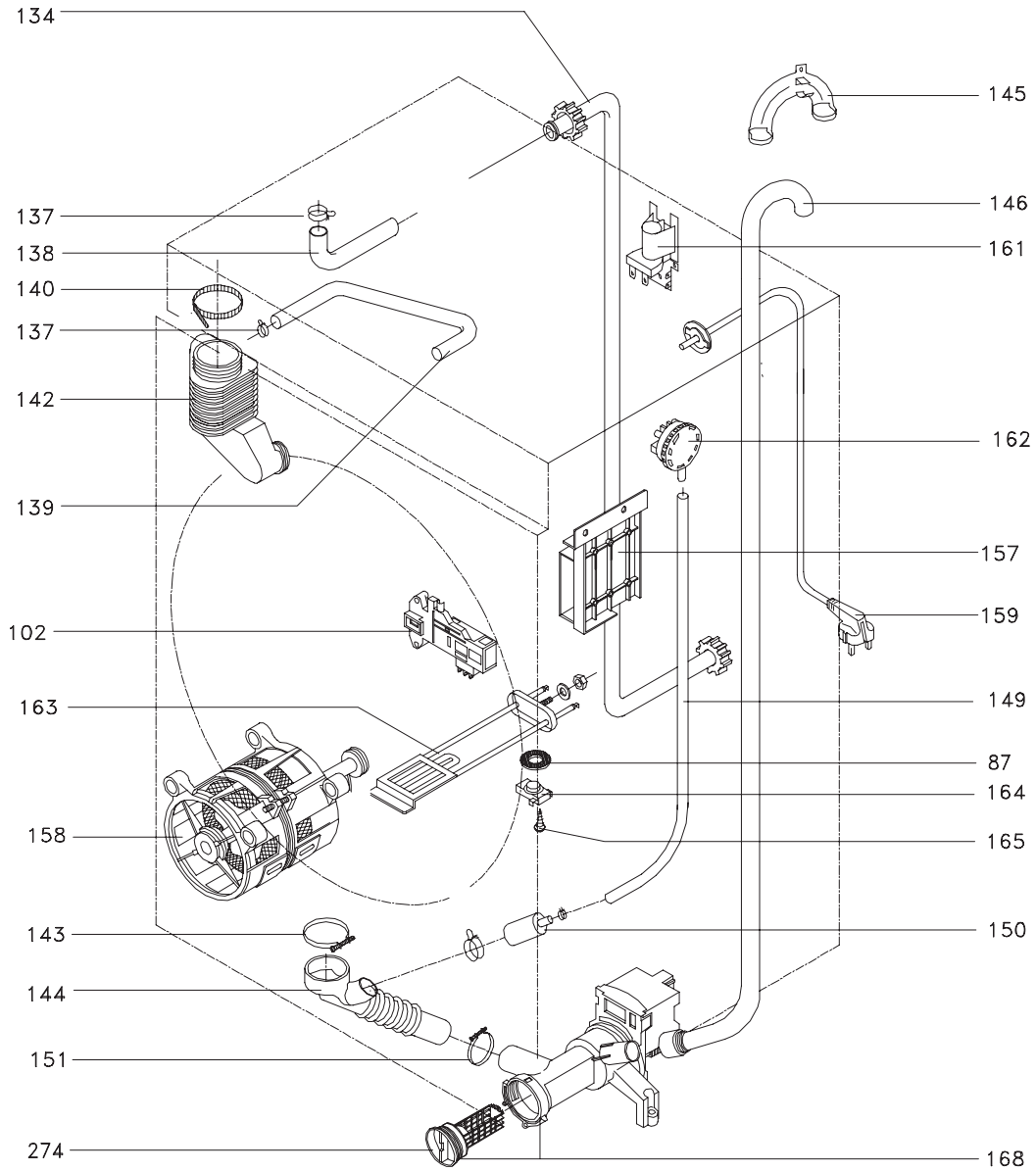
134
145
146
137
138
161
140
137
142
162
139
157
159
102
149
163
87
164
158
165
143
150
144
151
274
168