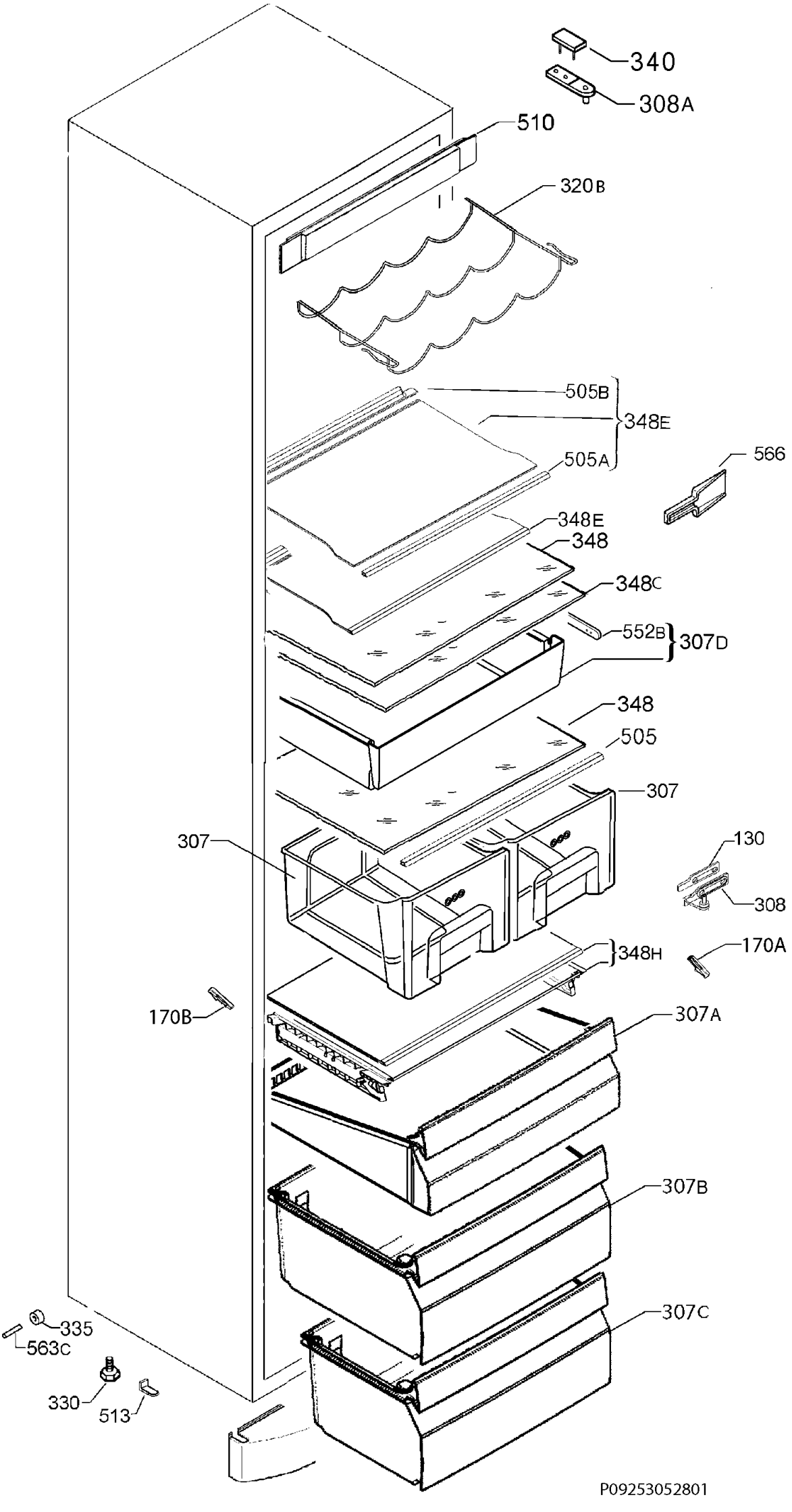
340
308A
510
320B
505B
348E
505A
566
348E
348
348C
552B
307D
348
505
307
307
130
308
348H
170A
170B
307A
307B
307C
335
563C
330
513
P09253052801