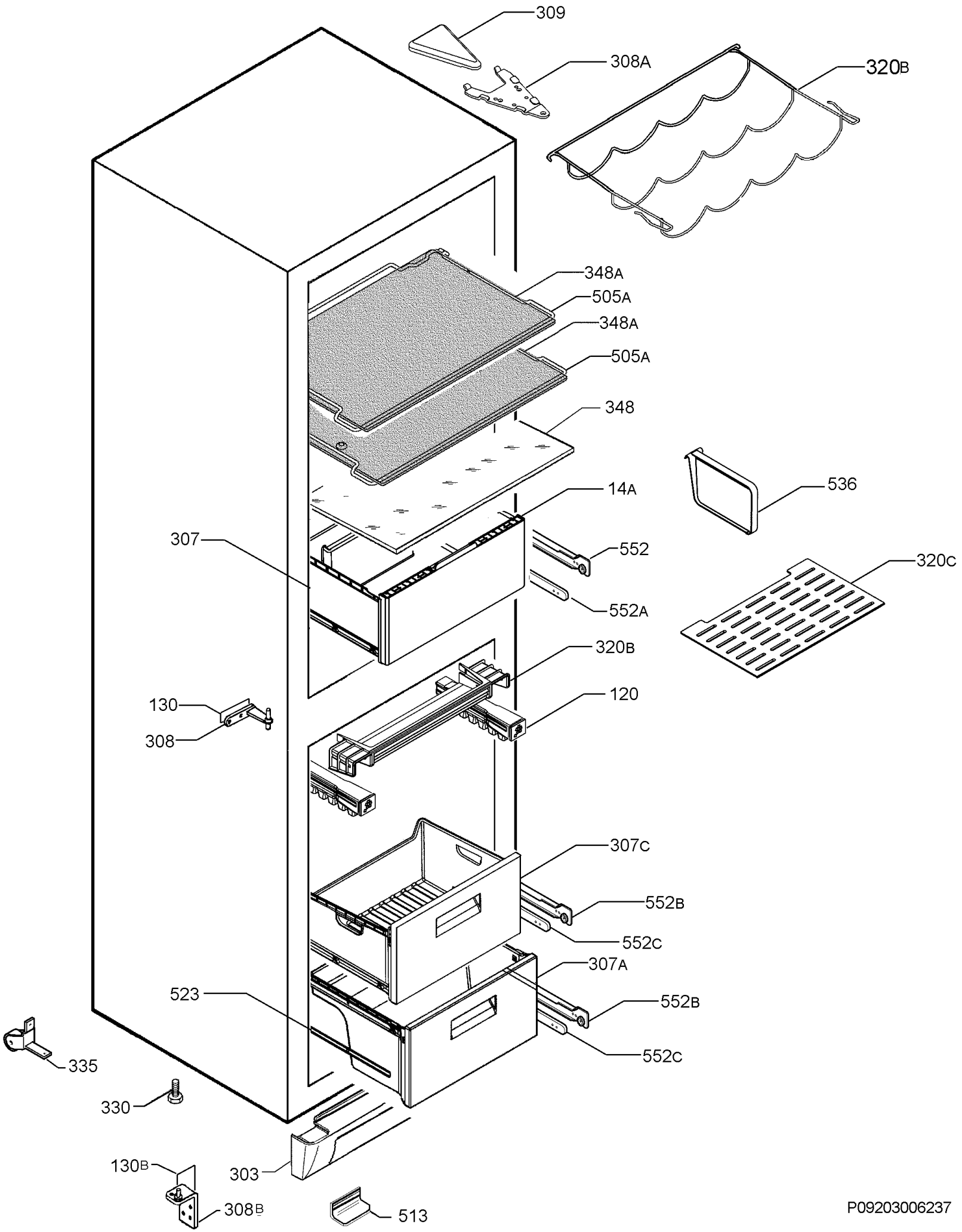
309
308A
320B
348A
505A
348A
505A
348
536
14A
307
552
320C
552A
320B
130
120
308
307C
552B
552C
307A
523
552B
552C
335
330
130B
303
308B
513
P09203006237