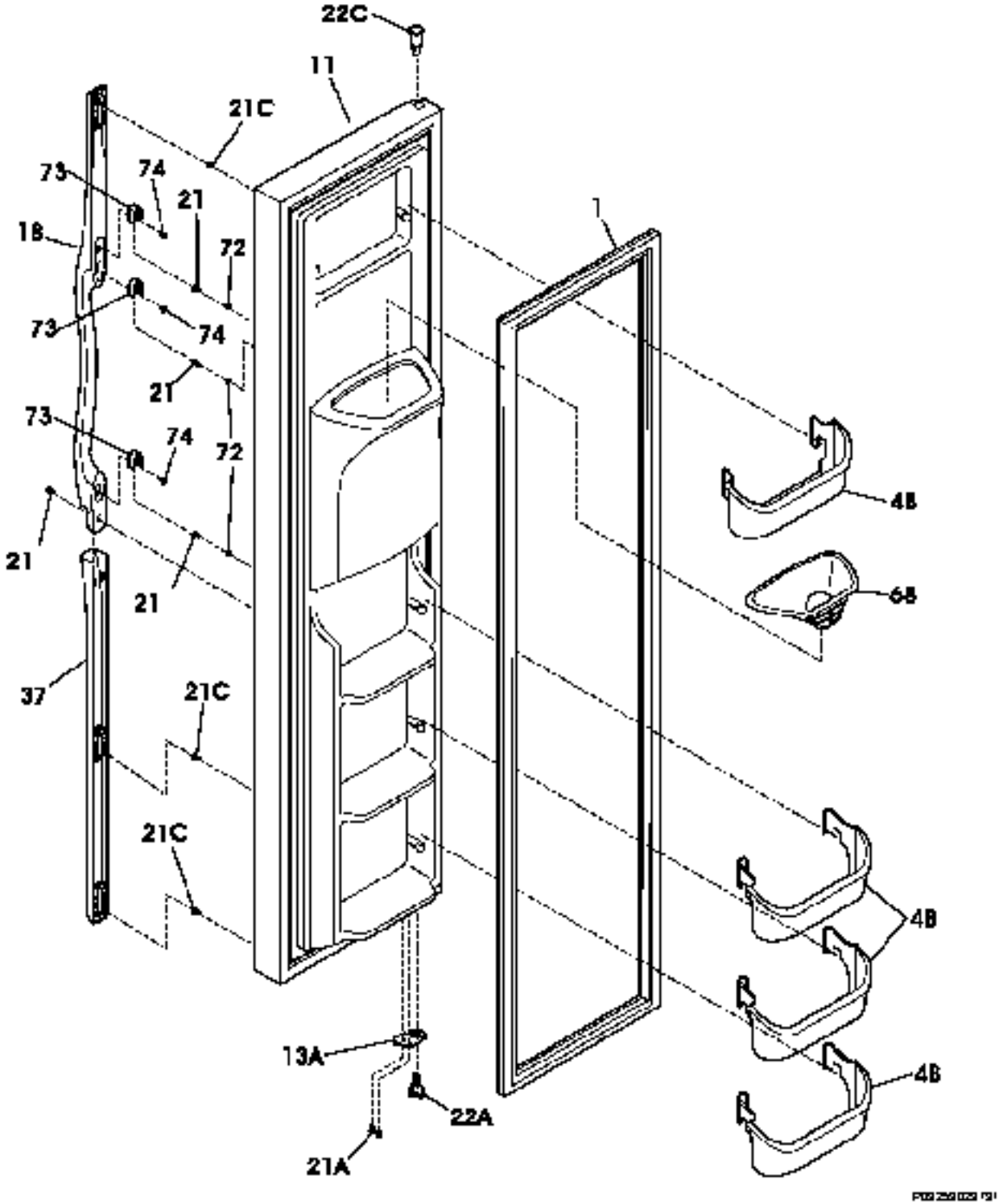
22C
11
21C
73
74
21
18
72
73
74
21
73
74
72
21
21
37
21C
21C
1
4B
6B
4B
4B
13A
22A
21A