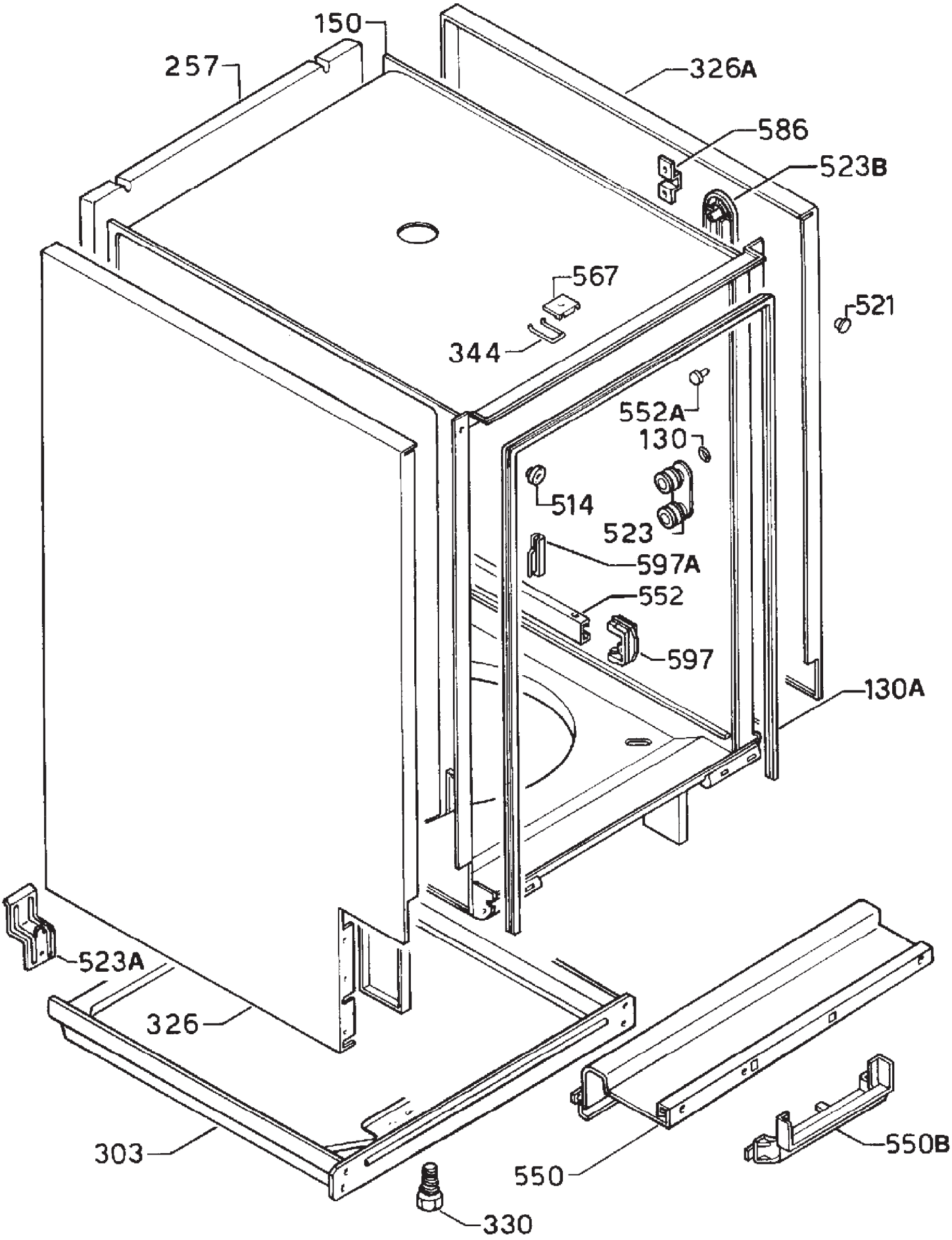
150
257
326A
586
523B
567
521
344
552A
130
514
523
597A
552
597
130A
523A
326
303
550
550B
330

91103158

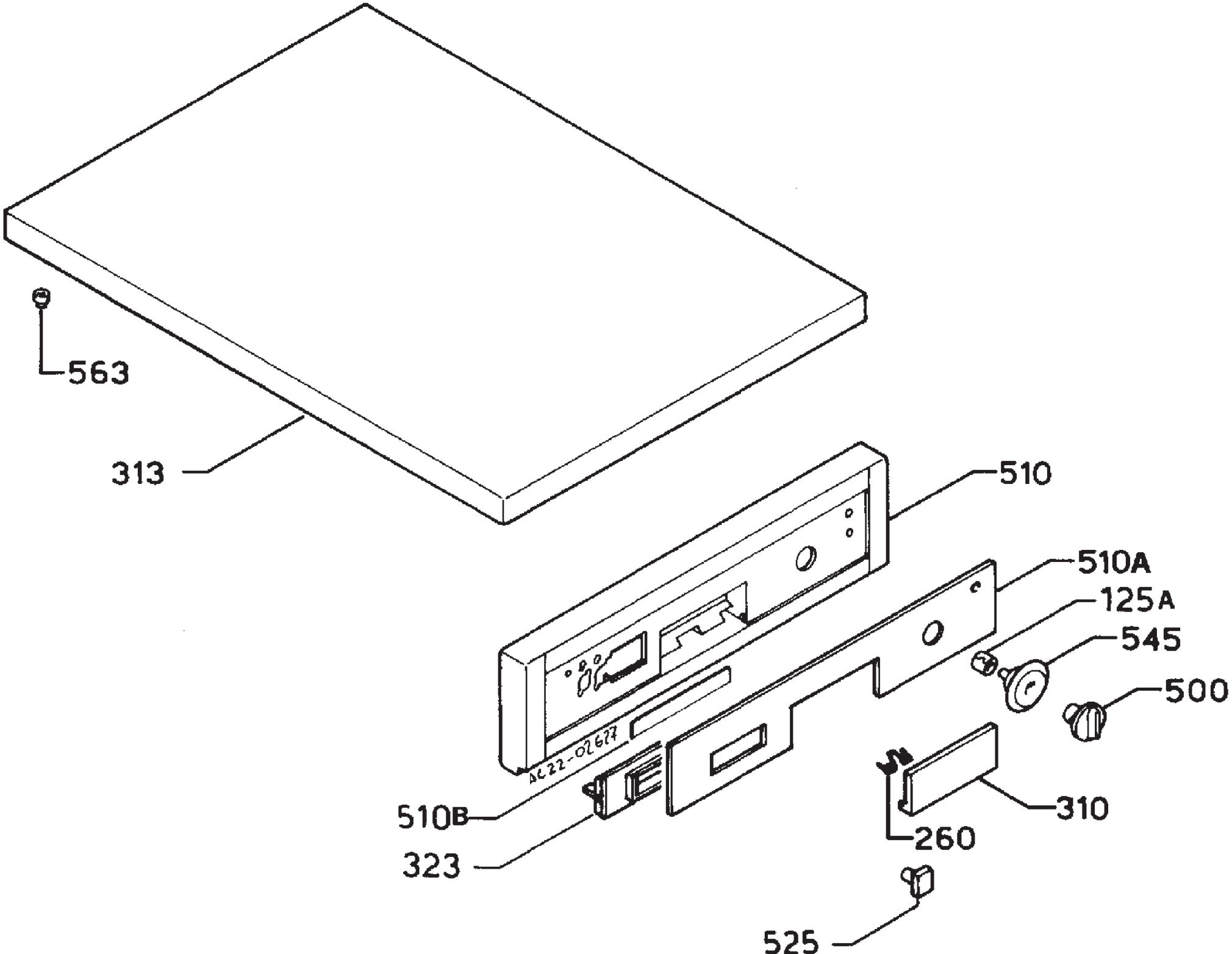
563
313
510
510A
125A
545
500
310
260
510B
323
525

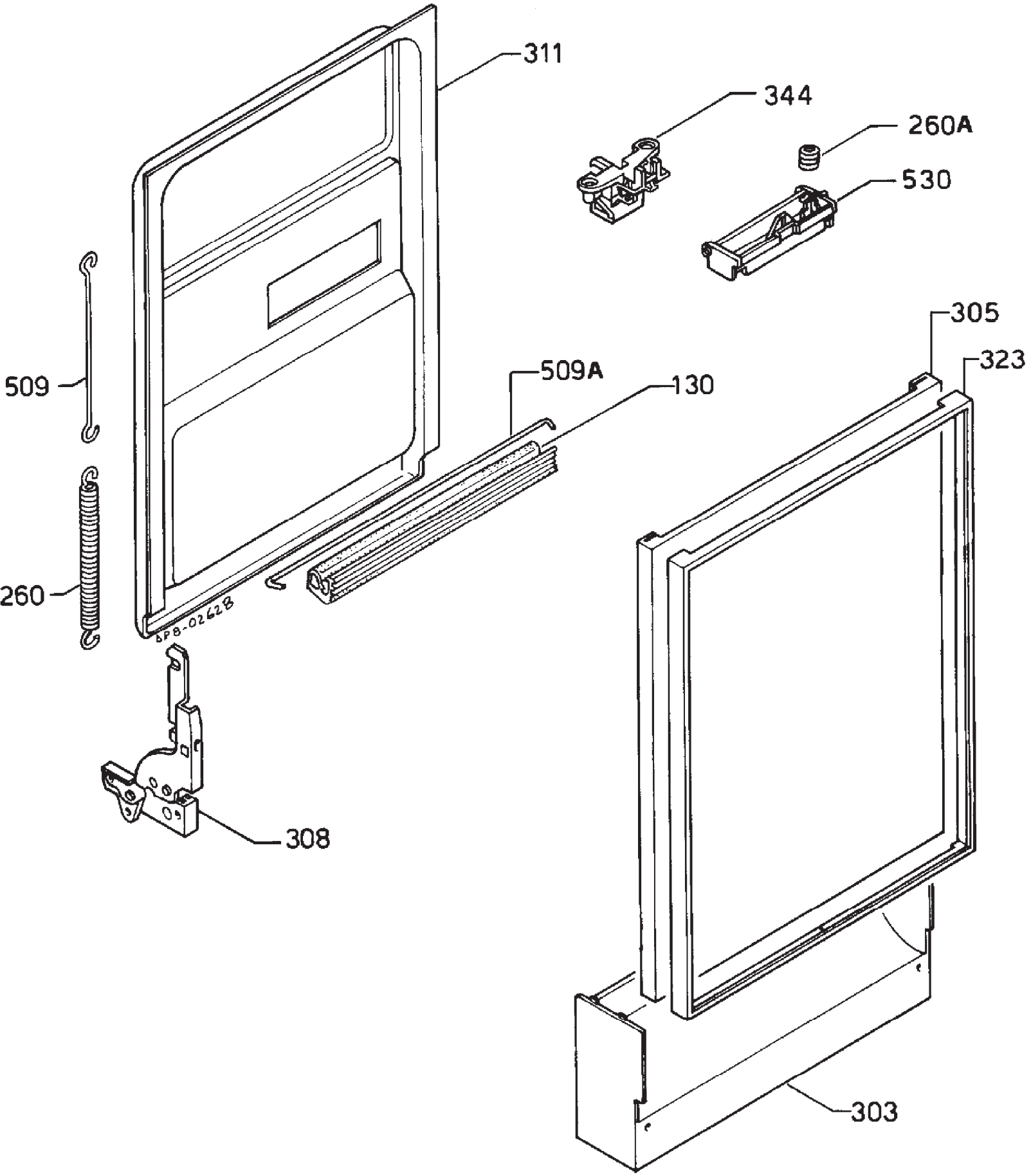
311
344
260A
530
305
323
509
509A
130
260
6P8-02628
308
303

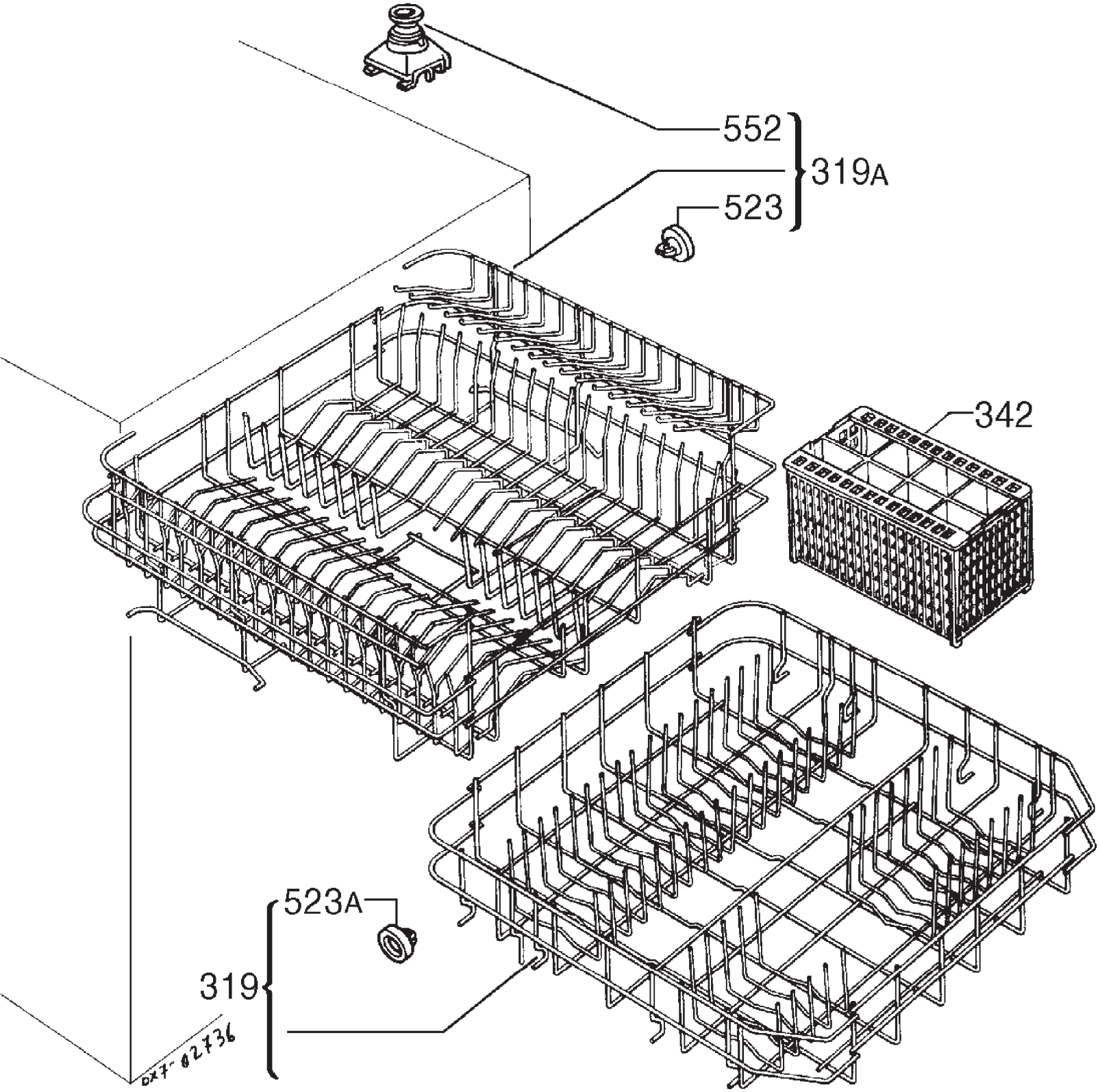
552
319A
523
342
523A
319
DX7-02736

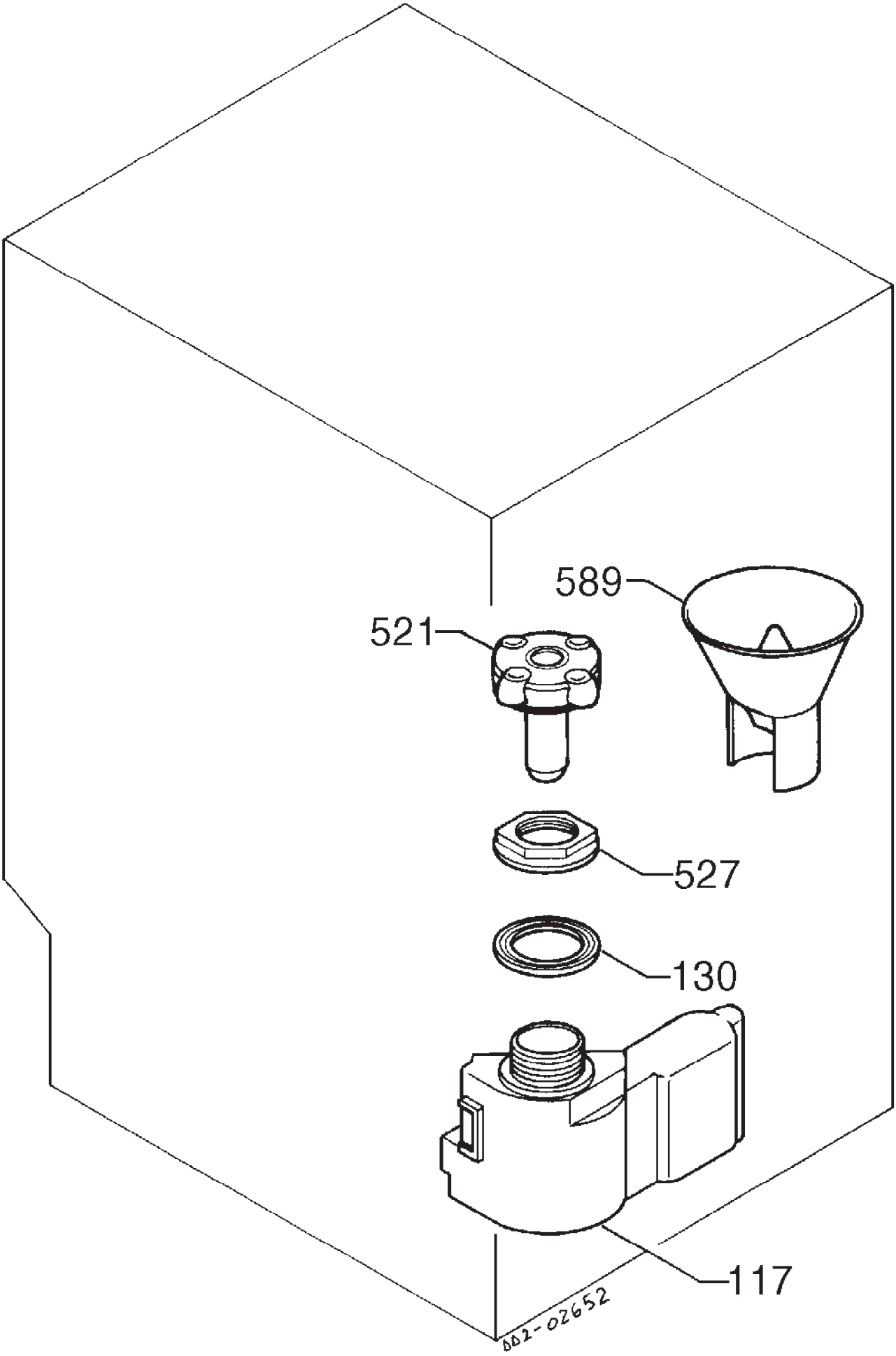
589
521
527
130
117
002-02652

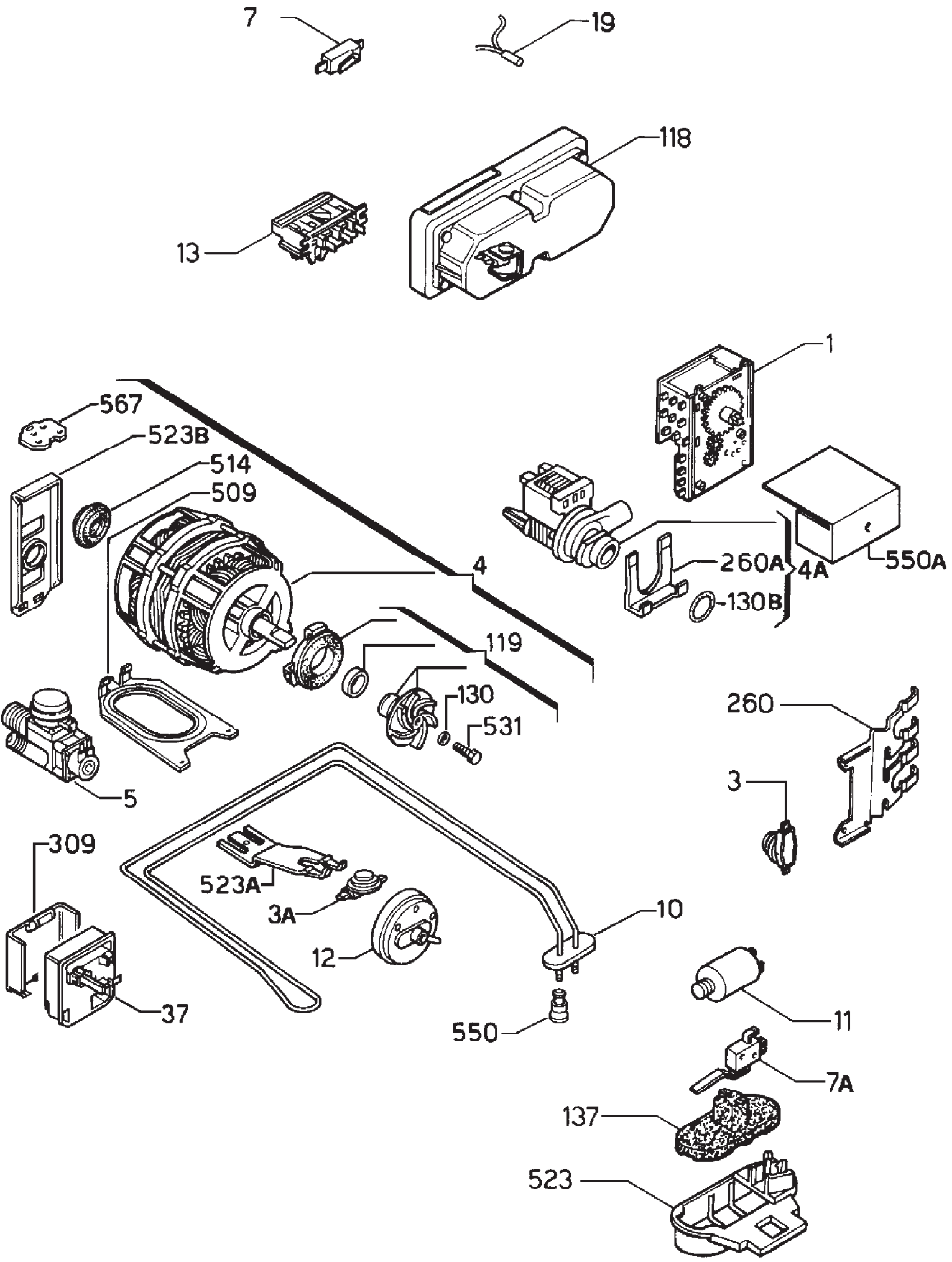
7
19
118
13
1
567
523B
514
509
4
260A
4A
550A
130B
119
130
531
260
5
3
309
523A
3A
10
12
37
550
11
7A
137
523
91103175

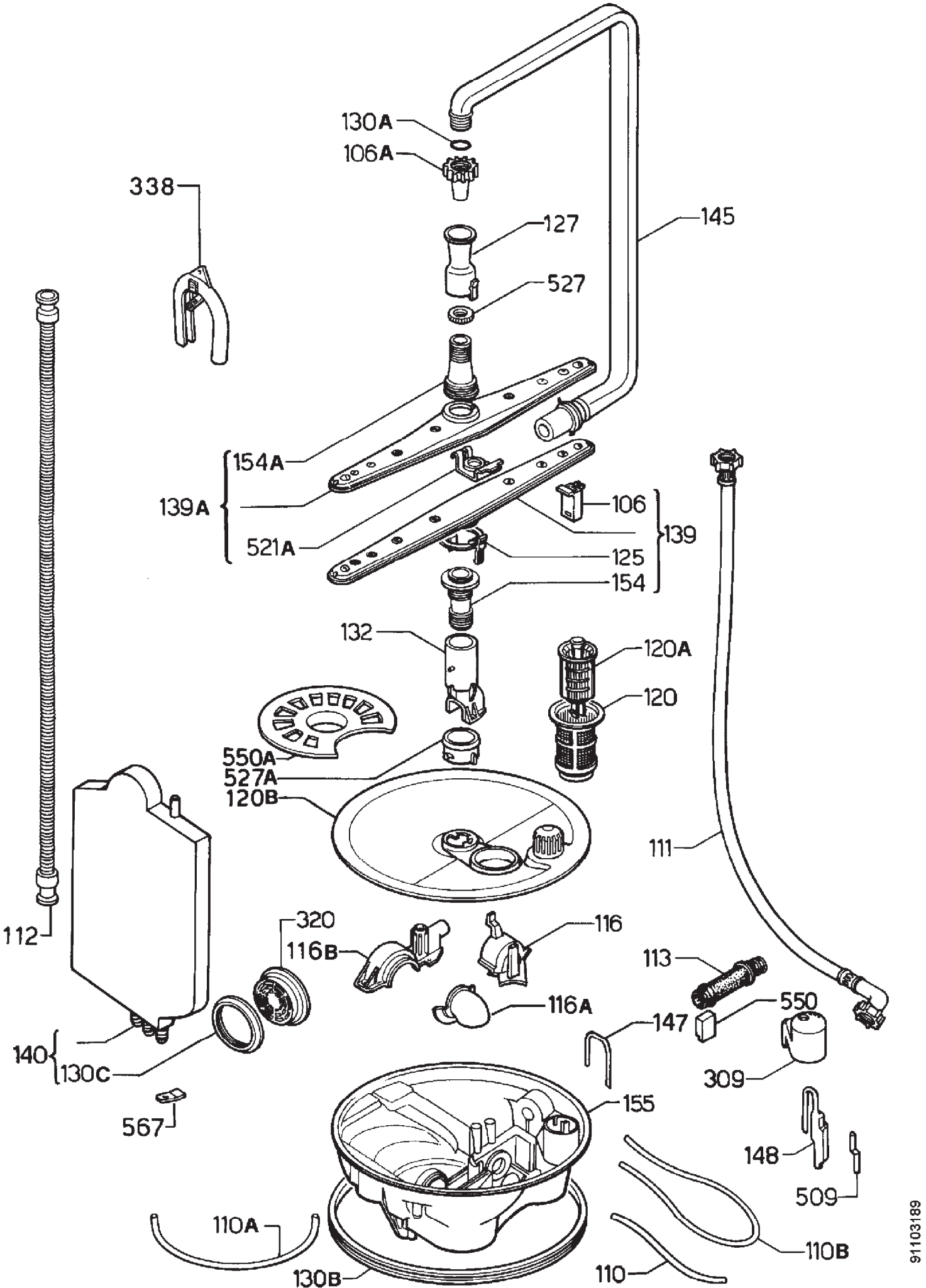
130A
106A
338
127
145
527
154A
139A
521A
106
139
125
154
132
120A
120
550A
527A
120B
111
112
320
116B
116
113
116A
550
147
140
130C
309
567
155
148
509
110A
110B
130B
110
911031189