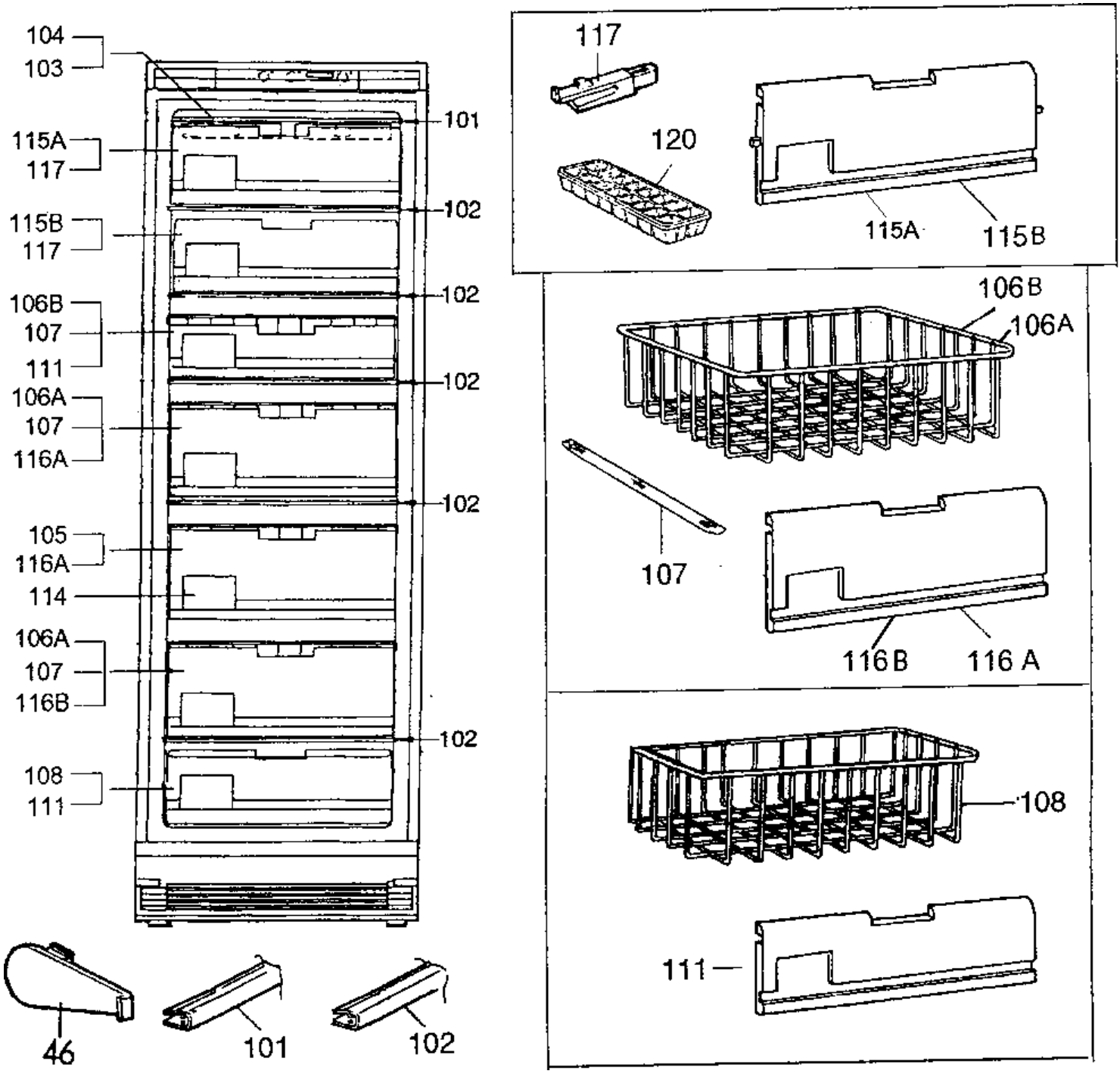
104
103
101
115A
117
102
115B
117
102
106B
107
111
102
106A
107
116A
102
105
116A
114
106A
107
116B
102
108
111
46
101
102
117
120
115A
115B
106B
106A
107
116B
116 A
108
111