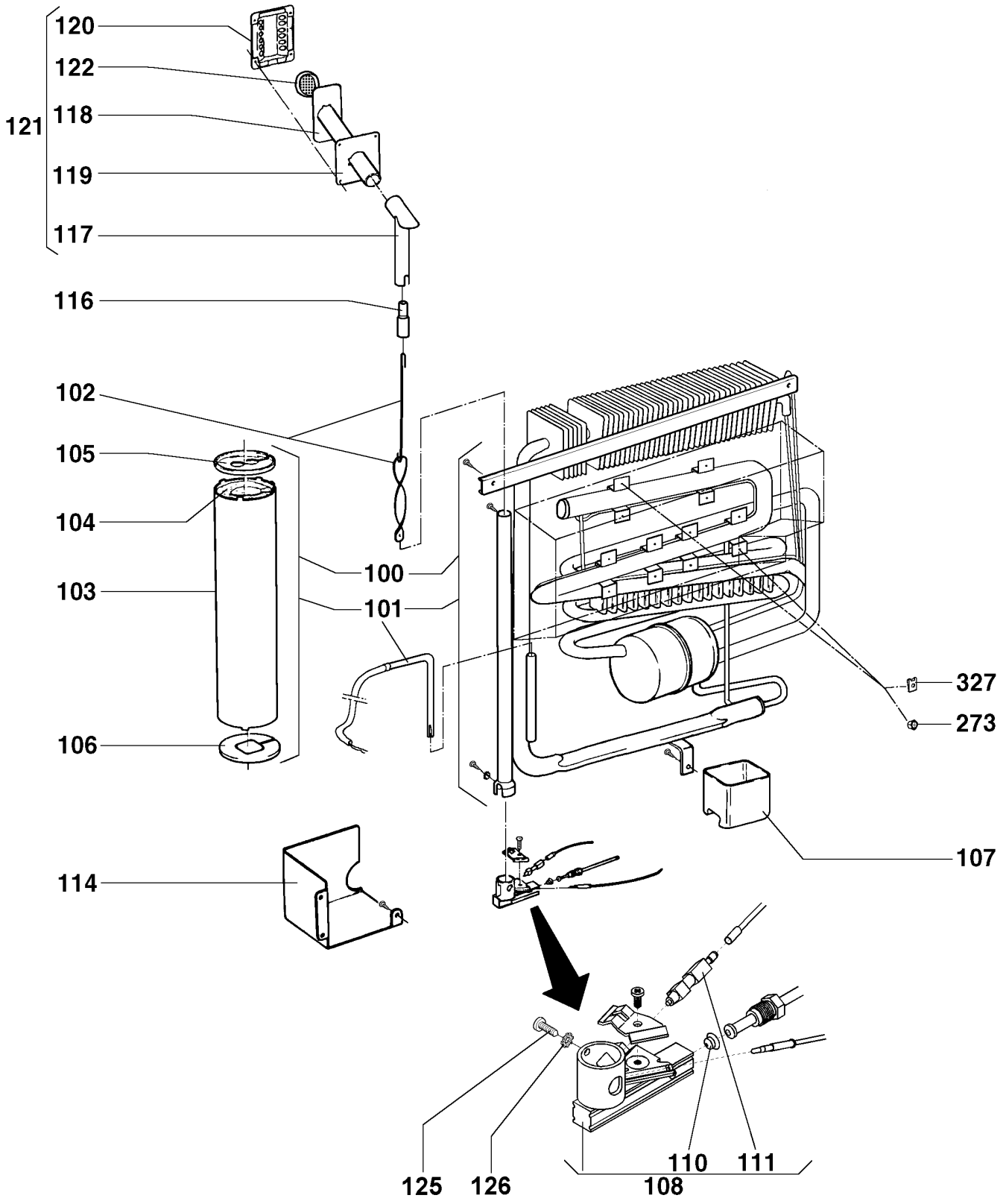

Nur die im Text aufgeführten Ersatzteile sind tatsächlich im Produkt!

Only the spare parts which are listed, are really in the product!

(N4270AG06)

(4270 AG06)