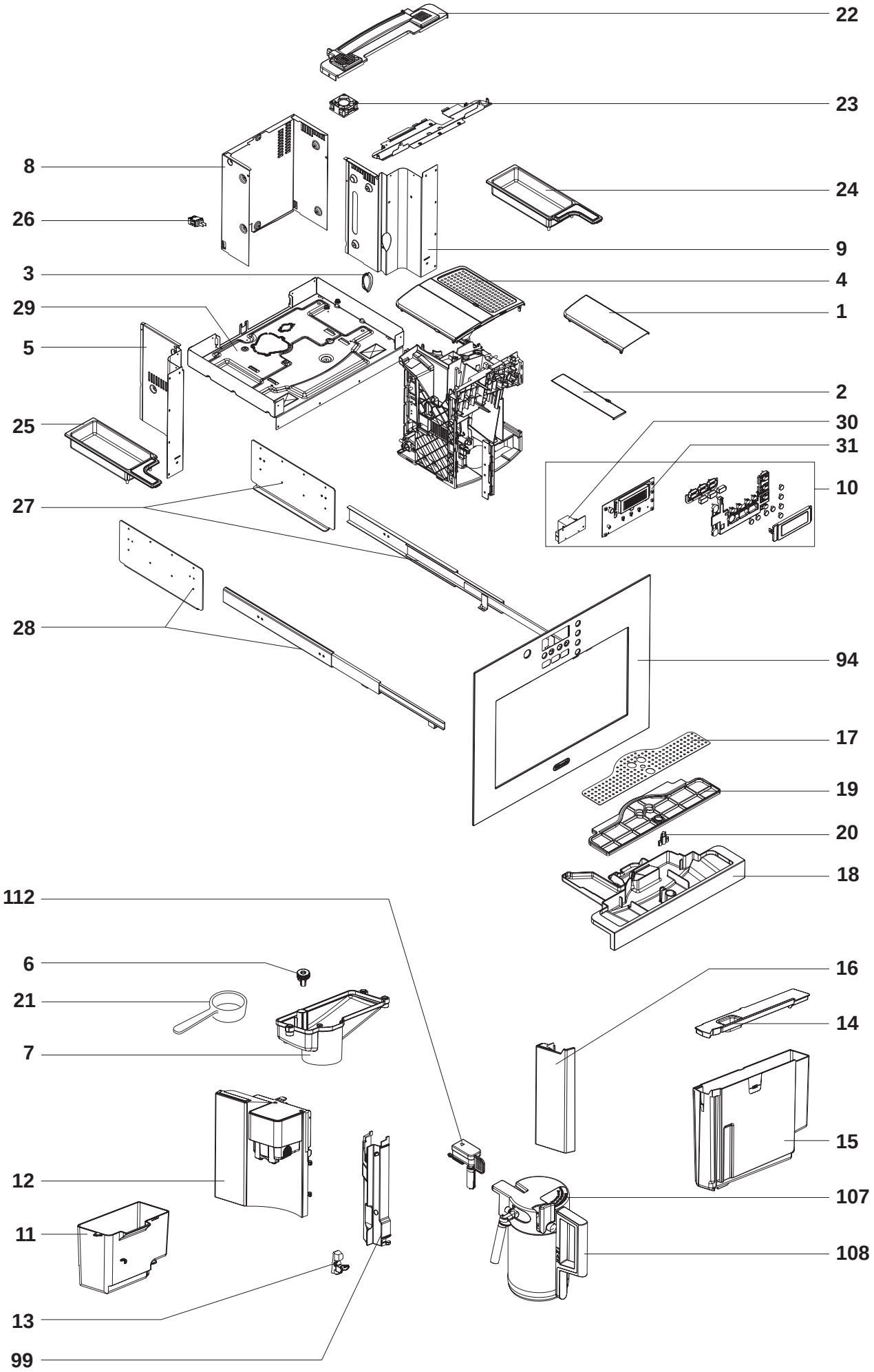
22
23
8
24
26
9
3
4
29
1
5
2
25
30
31
10
27
28
94
17
19
20
18
112
6
16
21
14
7
15
12
107
11
108
13
99

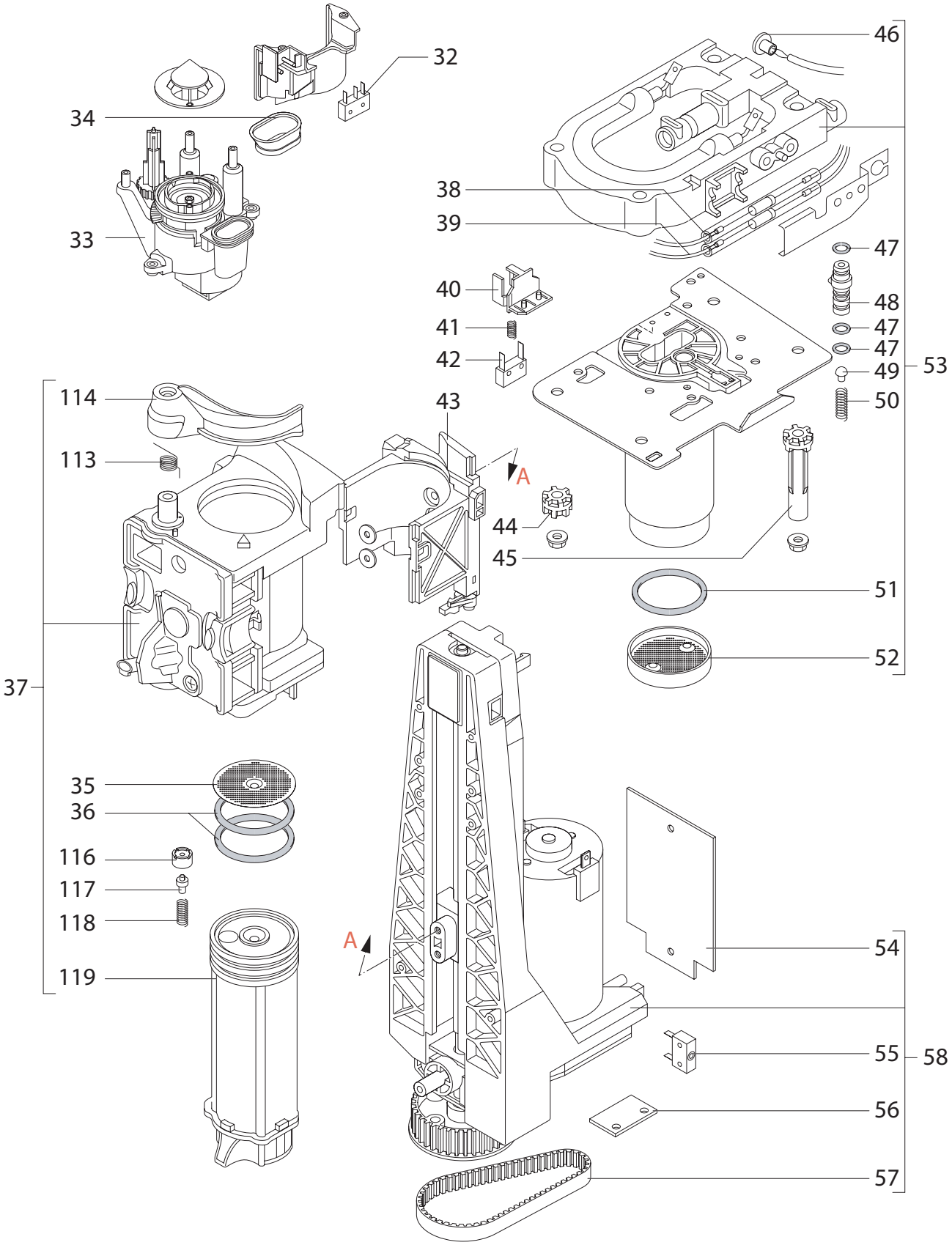
32
34
33
46
38
39
47
40
48
41
47
42
47
49
53
50
114
43
113
A
44
45
51
52
37
35
36
116
117
118
A
119
54
55
58
56
57

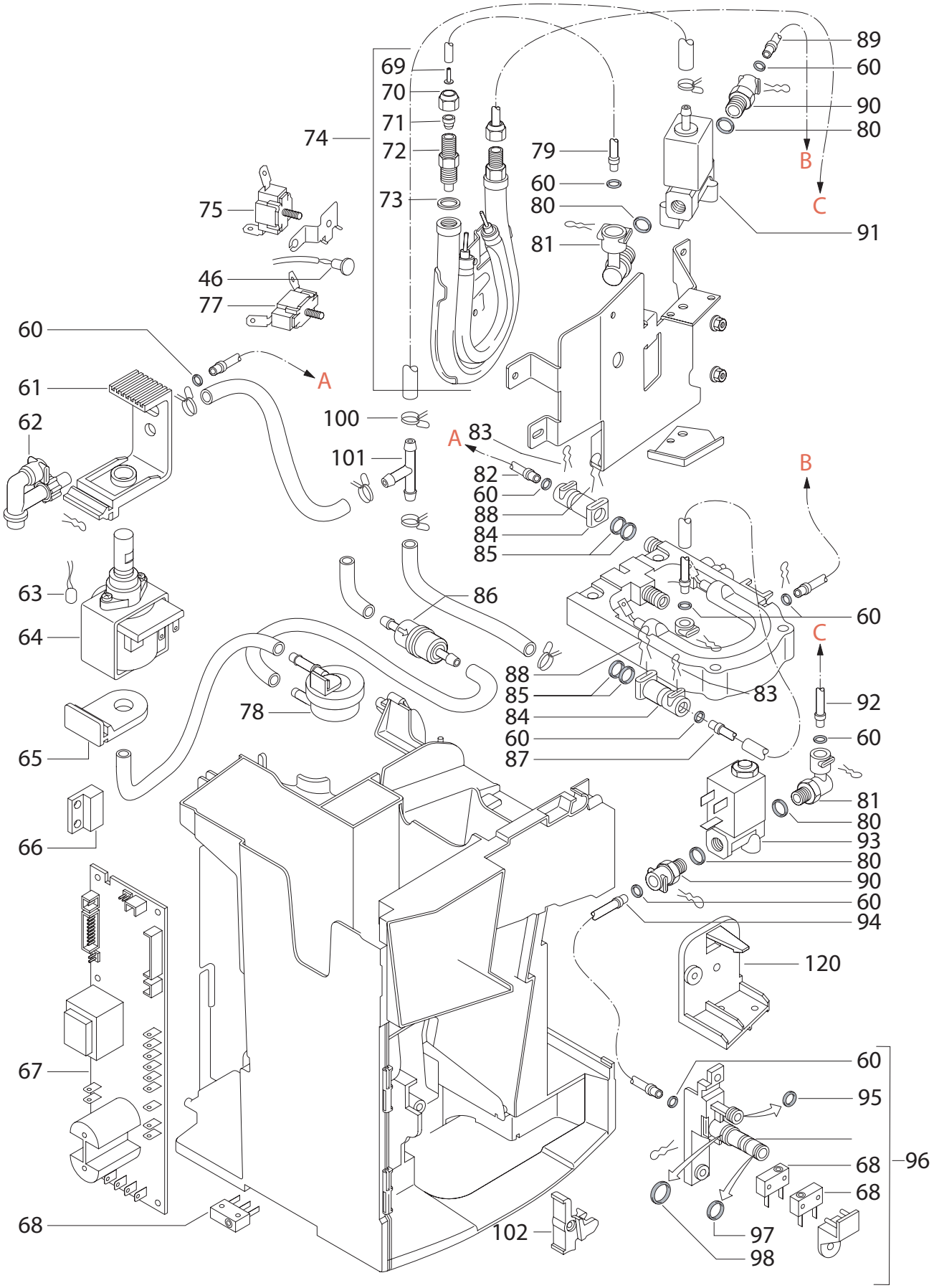
89
60
90
80
B
C
91
69
70
71
72
73
74
79
60
80
81
75
46
77
60
61
62
A
100
101
A
83
82
60
88
84
85
B
86
60
C
63
64
88
85
84
60
87
83
92
60
78
65
81
80
93
80
90
60
94
66
120
67
60
95
68
96
68
68
102
97
98

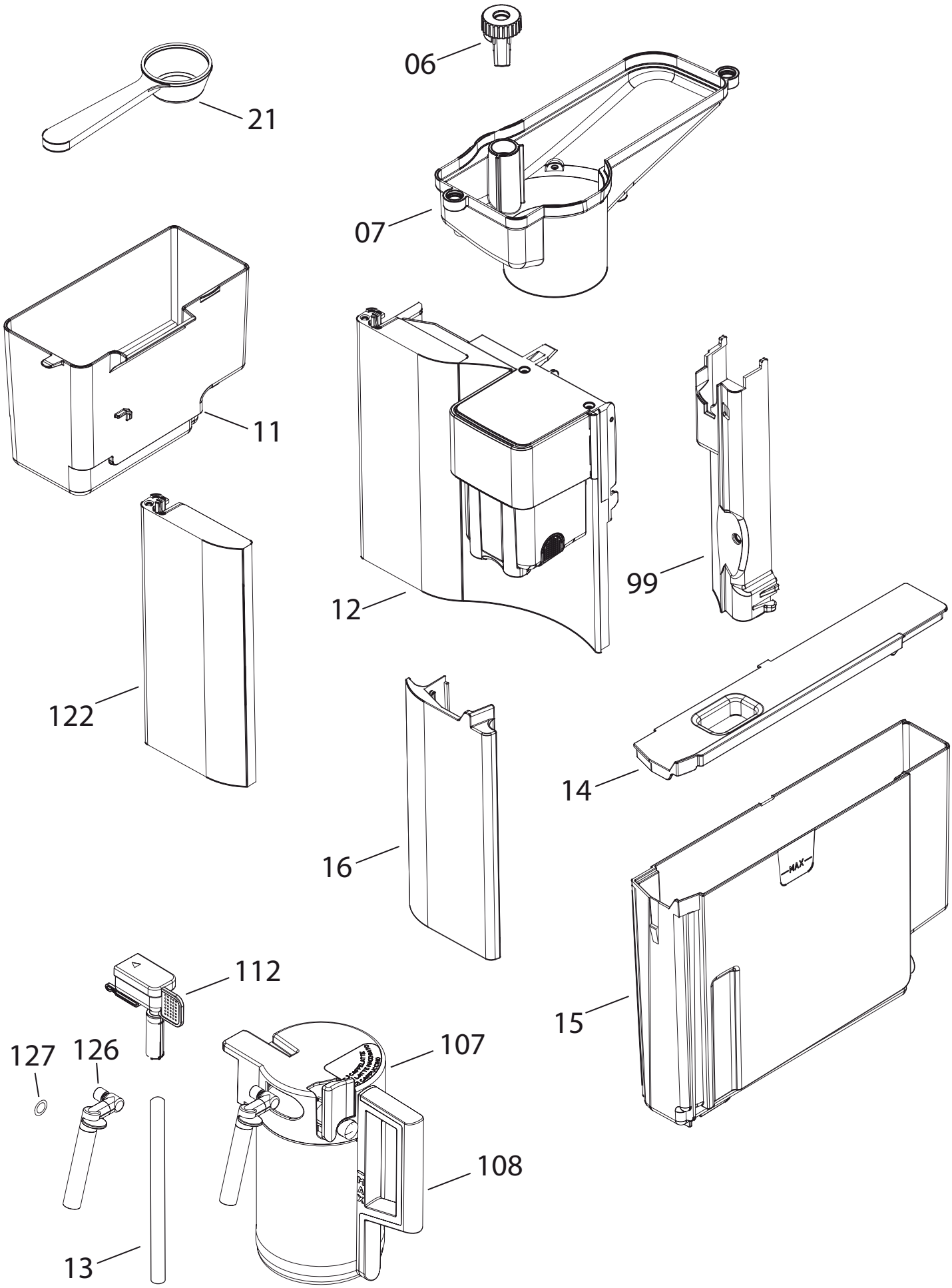


Owned by an entity of FAGOR GROUP / Copy prohibited

Nº 24326