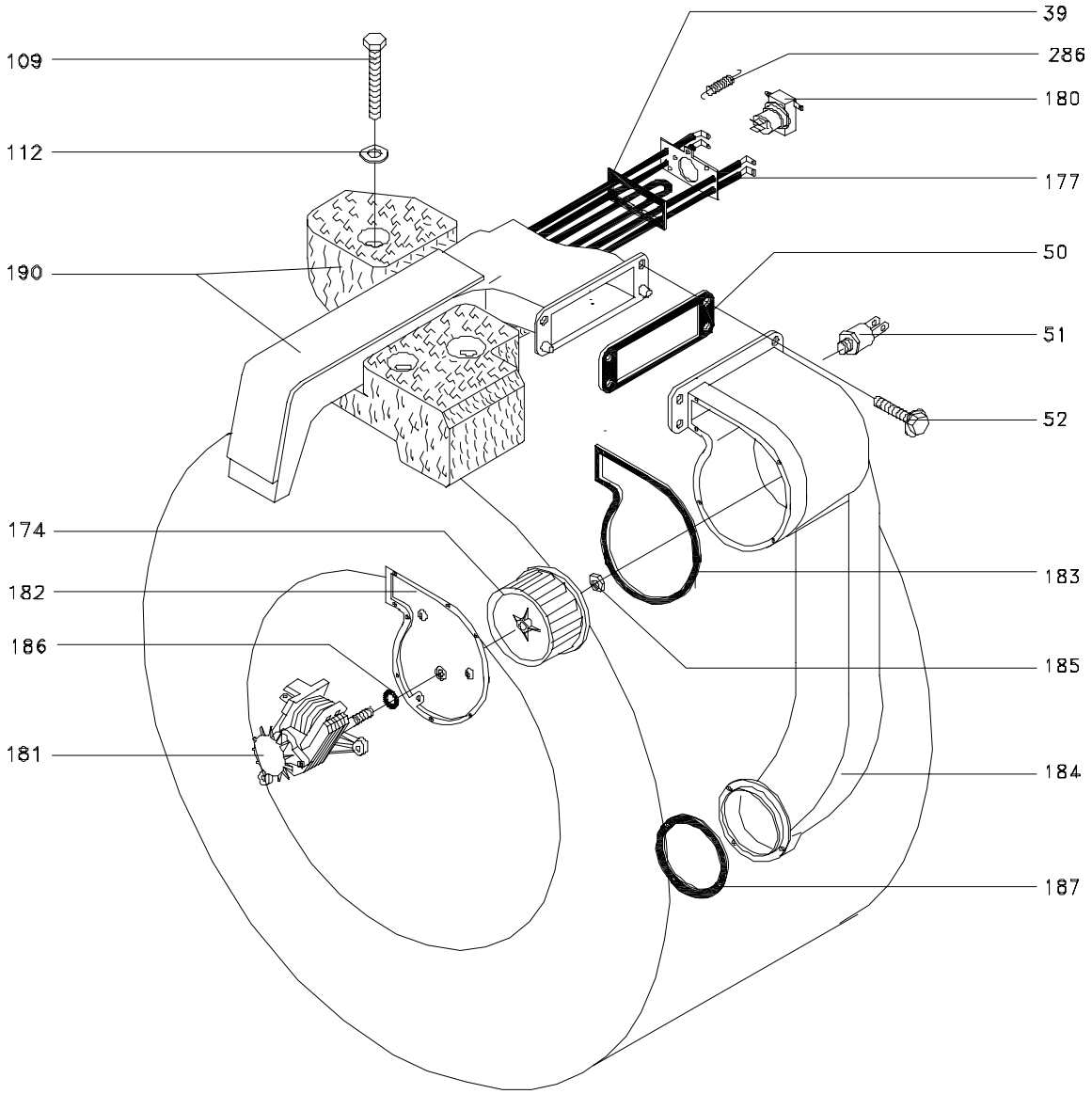
39
286
180
177
50
51
52
109
112
190
174
182
186
181
183
185
184
187