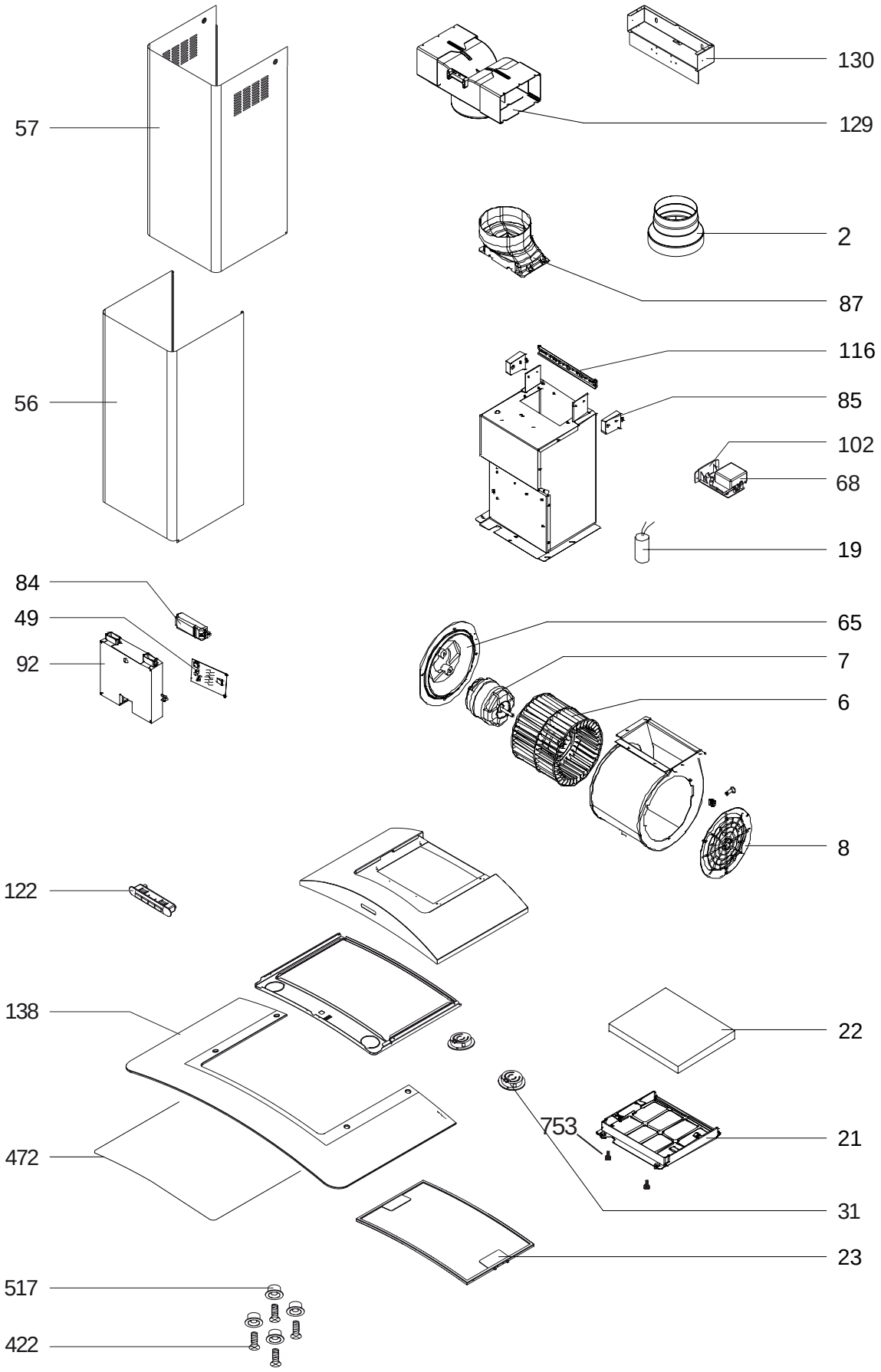
57
56
130
129
2
87
116
85
102
68
19
84
49
92
65
7
6
8
122
138
22
753
21
472
31
23
517
422