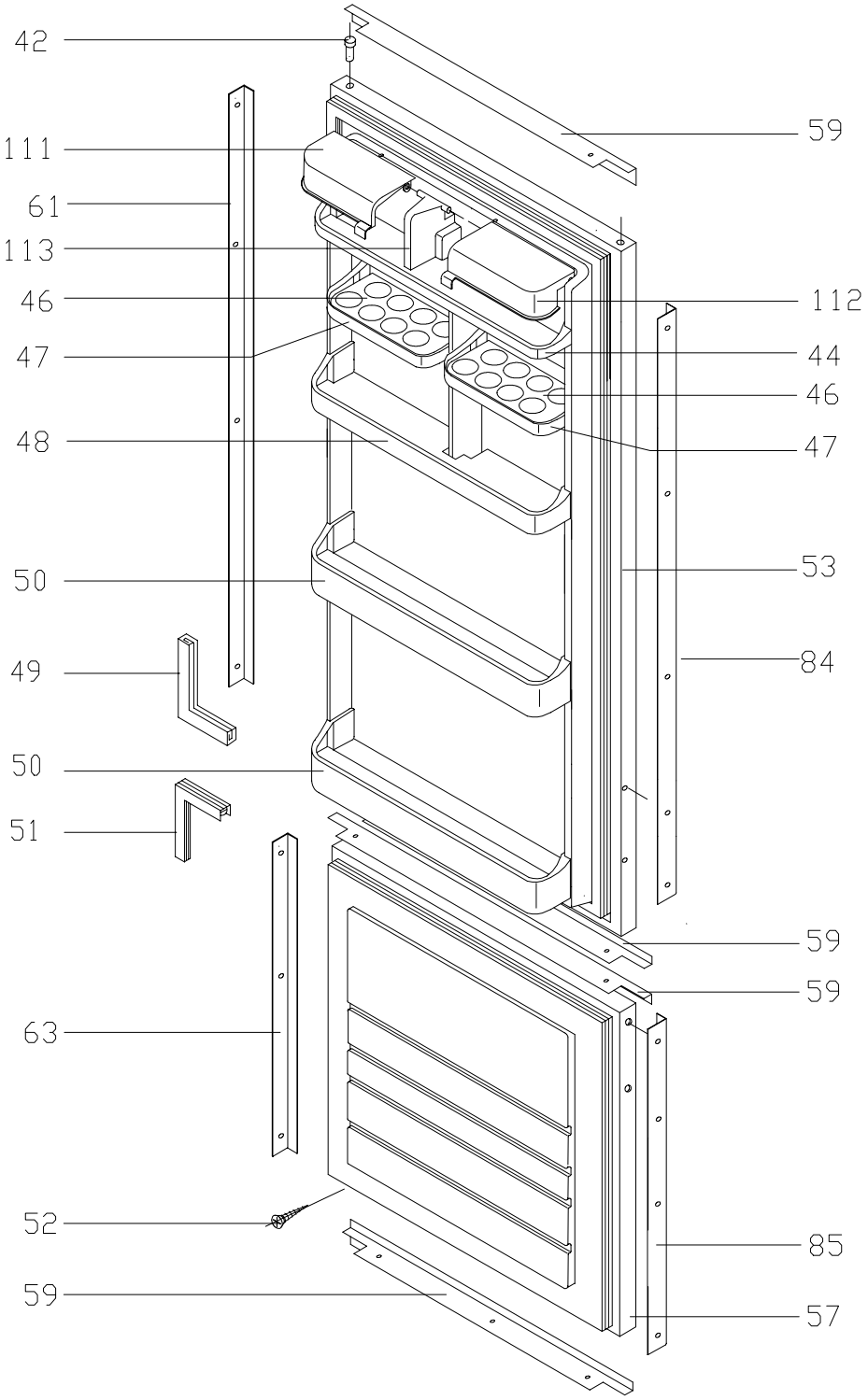
42
111
61
113
46
47
48
50
49
50
51
63
52
59
59
112
44
46
47
53
84
59
59
85
57