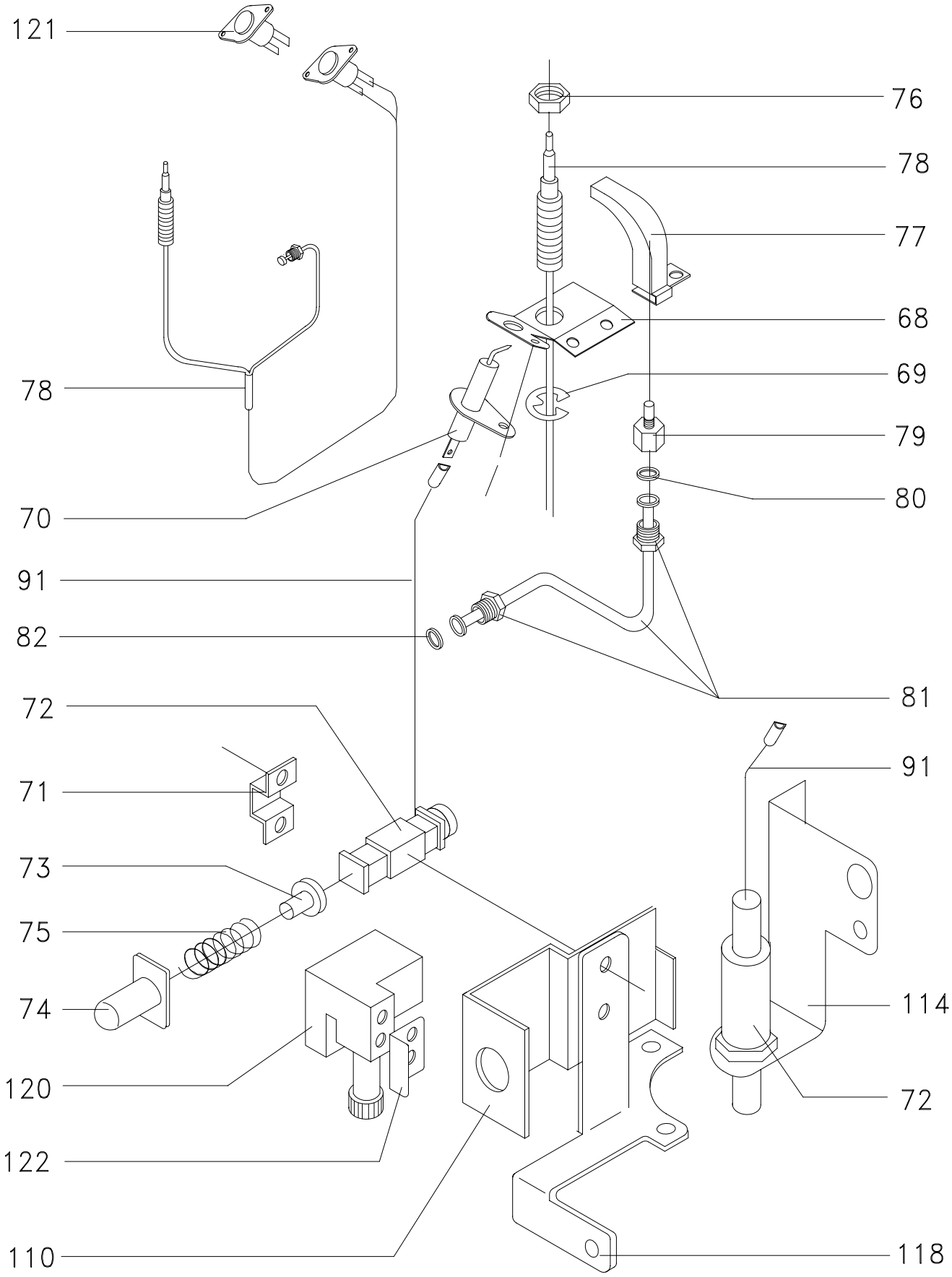
121
76
78
77
68
69
78
79
80
70
91
82
81
72
91
71
73
75
114
74
120
72
122
110
118