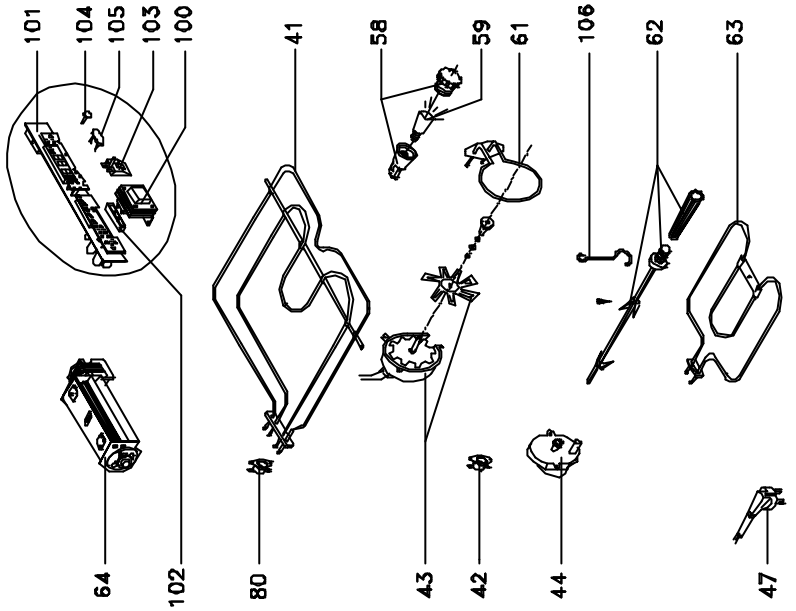
101
104
105
103
100
41
58
59
61
106
62
63
64
102
80
43
42
44
47

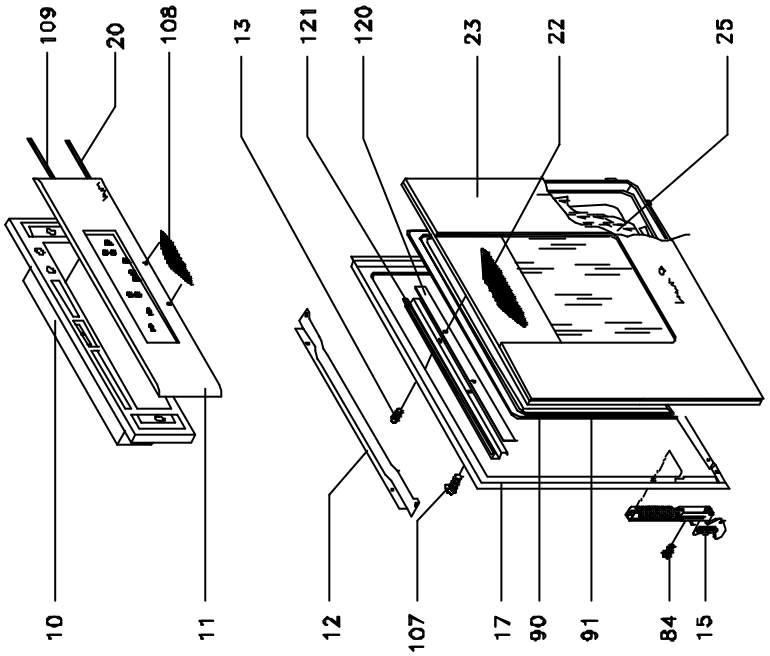
109
20
108
13
121
120
23
22
25
10
11
12
107
17
90
91
84
15

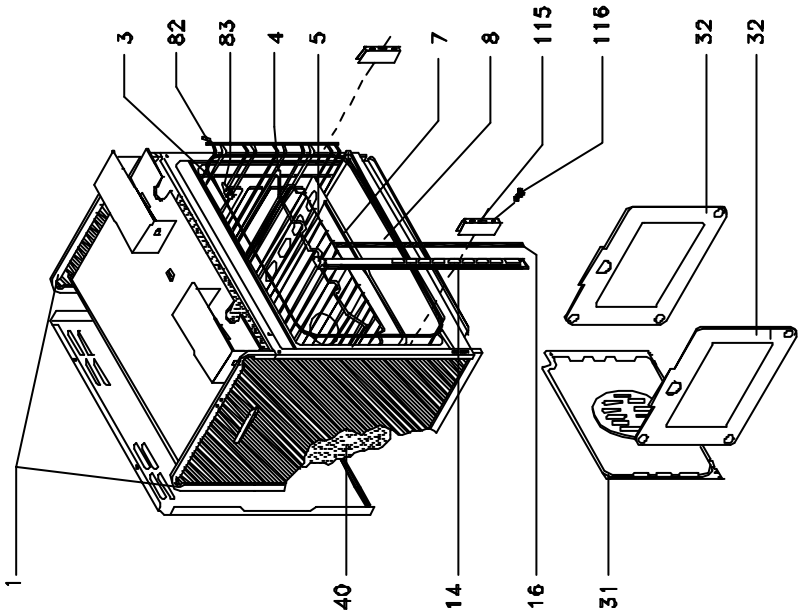
3
82
83
4
5
7
8
115
116
32
32
1
40
14
16
31