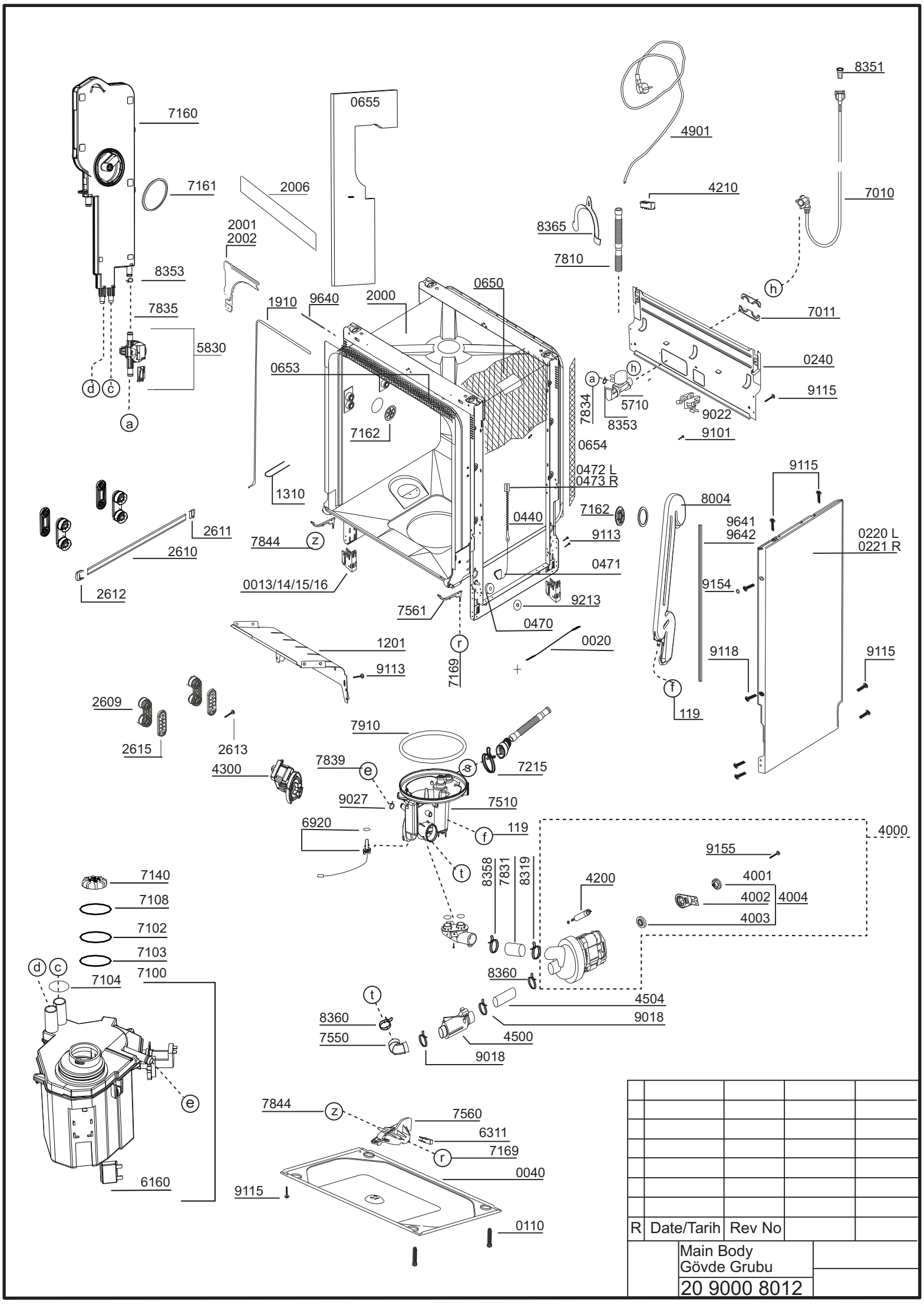

R	Date/Tarih	Rev No		

Main Body
Gövde Grubu

20 9000 8012