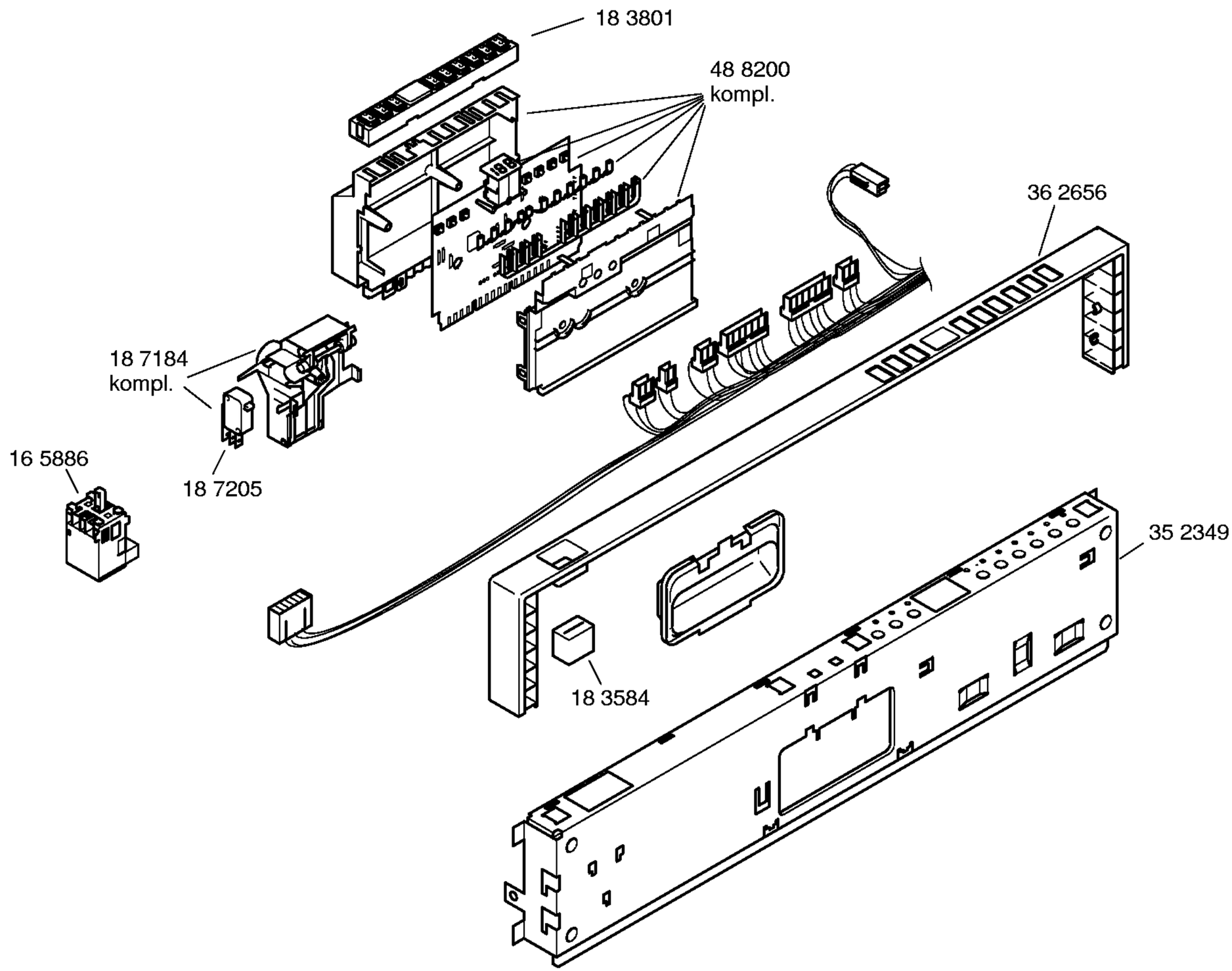

Gebrauchsanweisung
52 9951
(de,en,fr,nl)
52 9952
(it,el,es,pt)
52 9953
(da,no,sv,fi)

Kurzanleitung
52 9949
(de,en,fr,nl)
52 9950
(it,el,es,pt)
52 9954
(da,no,sv,fi)

Montage– / Aufstell–
anleitung
52 0170

Zubehör:

Entkalker
46 0038

Verlg. Aqua–Stop
Kunststoffrohr 2,2 m
Ablaufschl. 1,95 m
35 0564

Kupferrohr
Ø 10 mm / 1,5 m
08 4767

Messerkas.–Backbl.–
Düse
35 0523

Silberglanzkassette
10 5781

Copyright © (2009) by Gaggenau / ESHOP_7_2

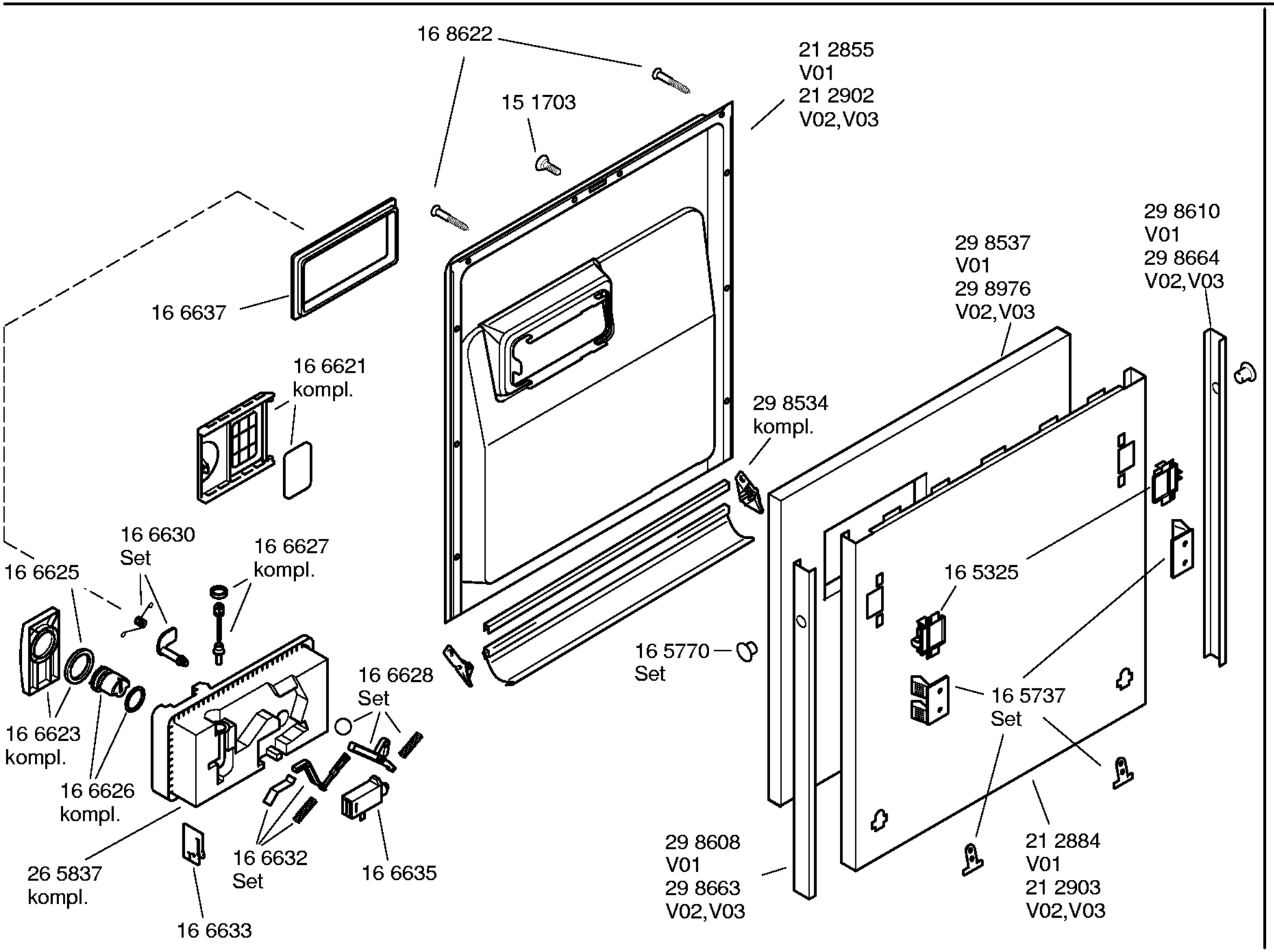

Copyright © (2009) by Gaggenau / ESHOP_7_2

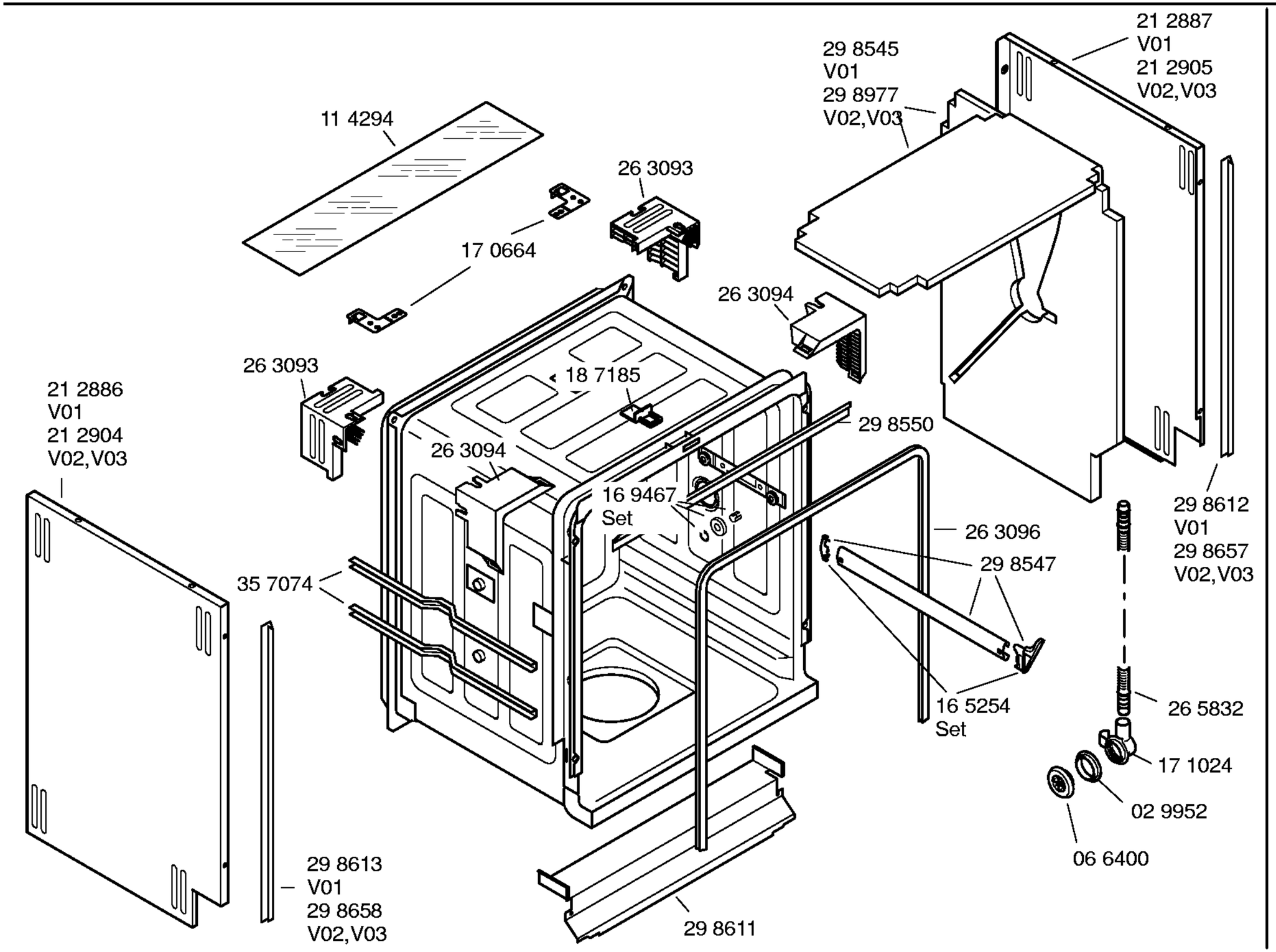

Copyright © (2009) by Gaggenau / ESHOP_7_2

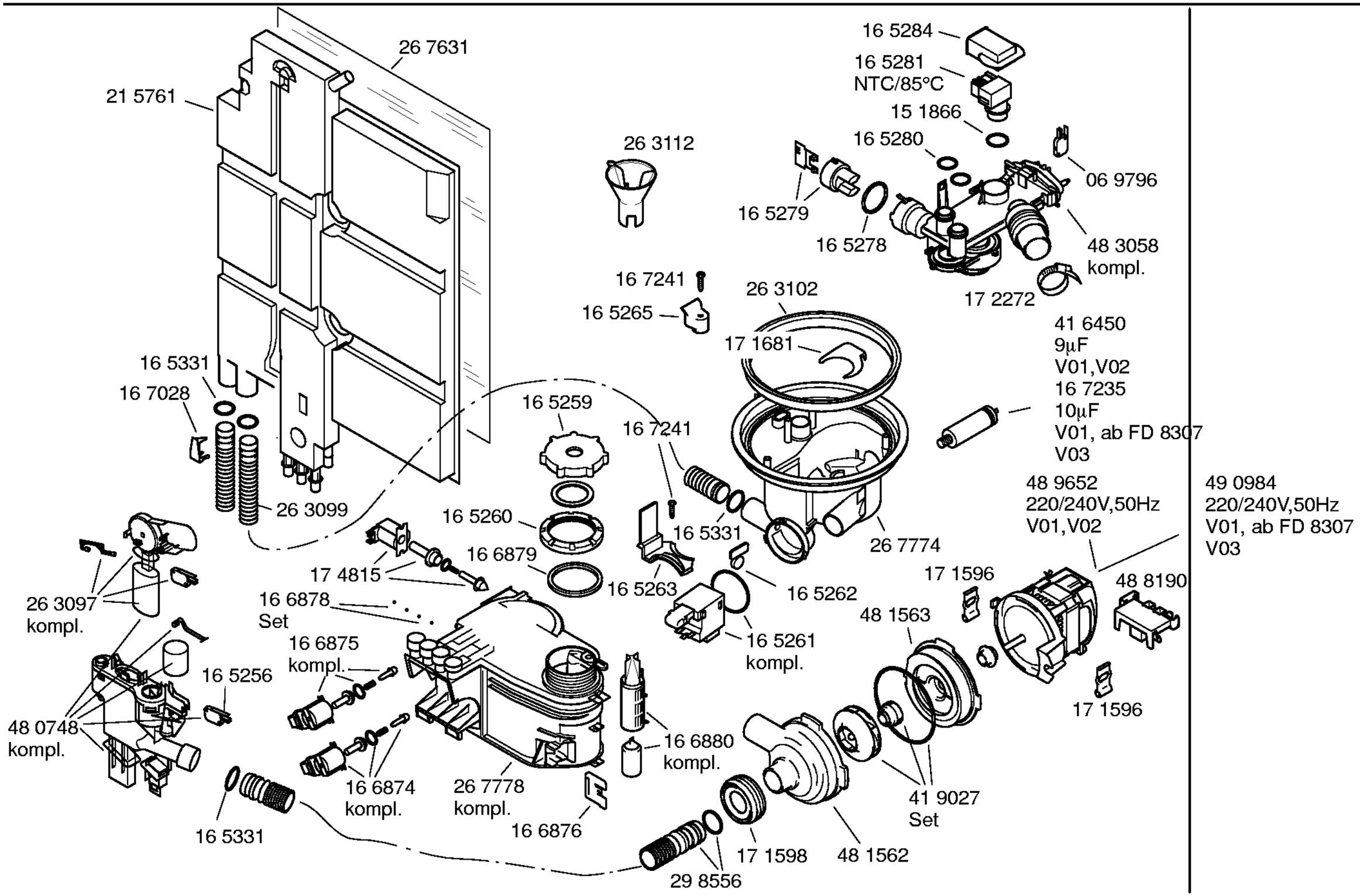

Copyright © (2009) by Gaggenau / ESHOP_7_2

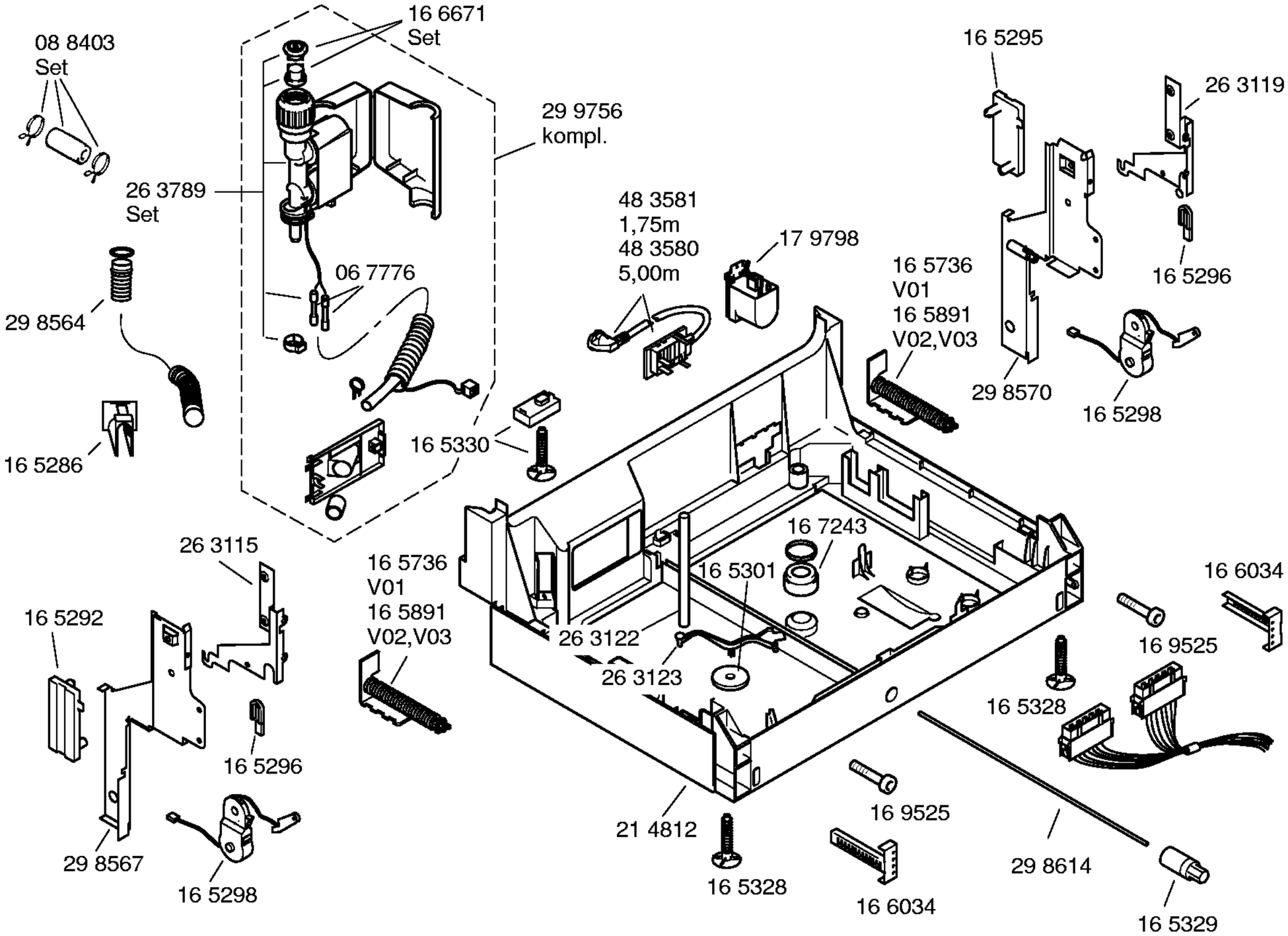

Copyright © (2009) by Gaggenau / ESHOP_7_2

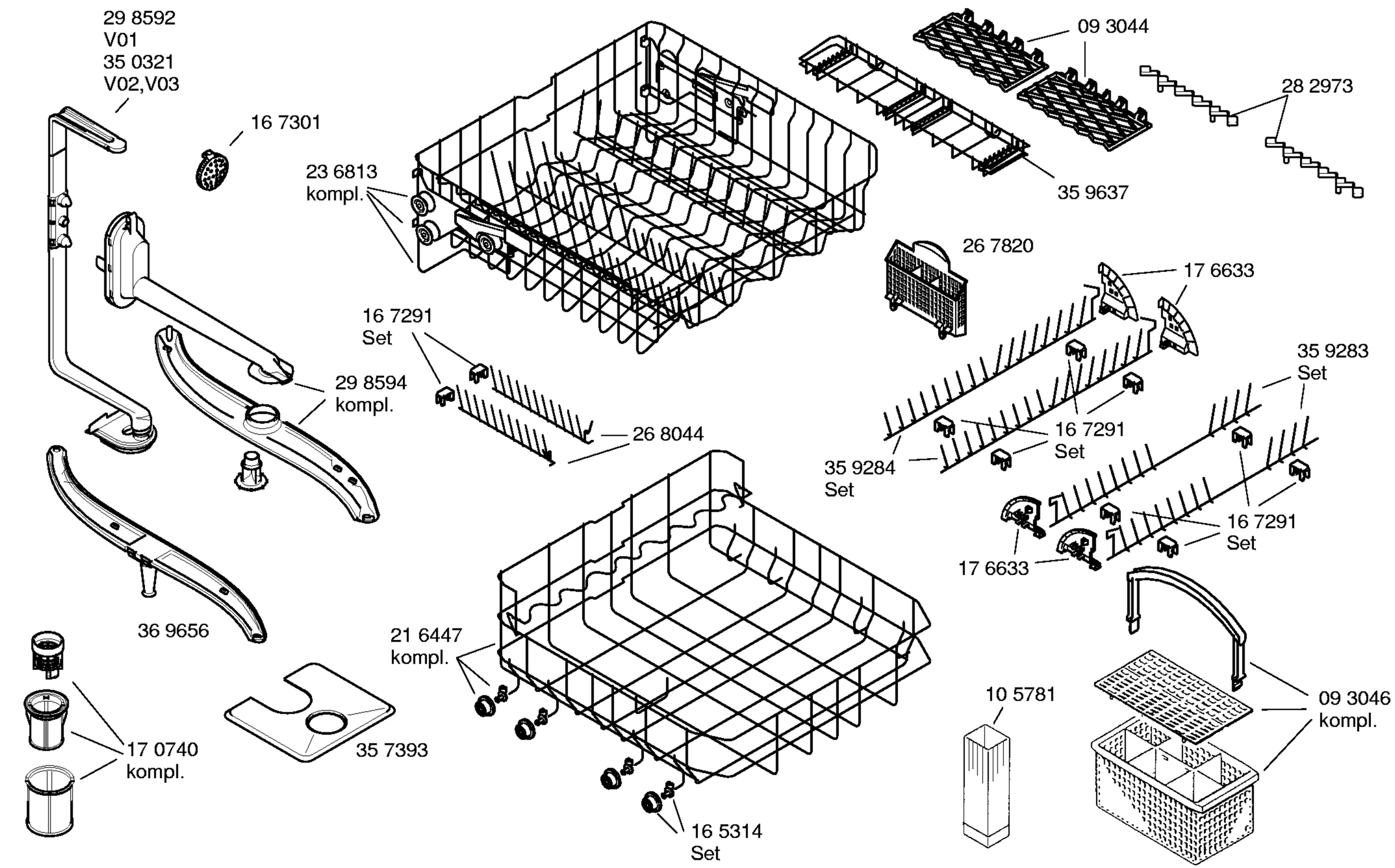

Copyright © (2009) by Gaggenau / ESHOP_7_2