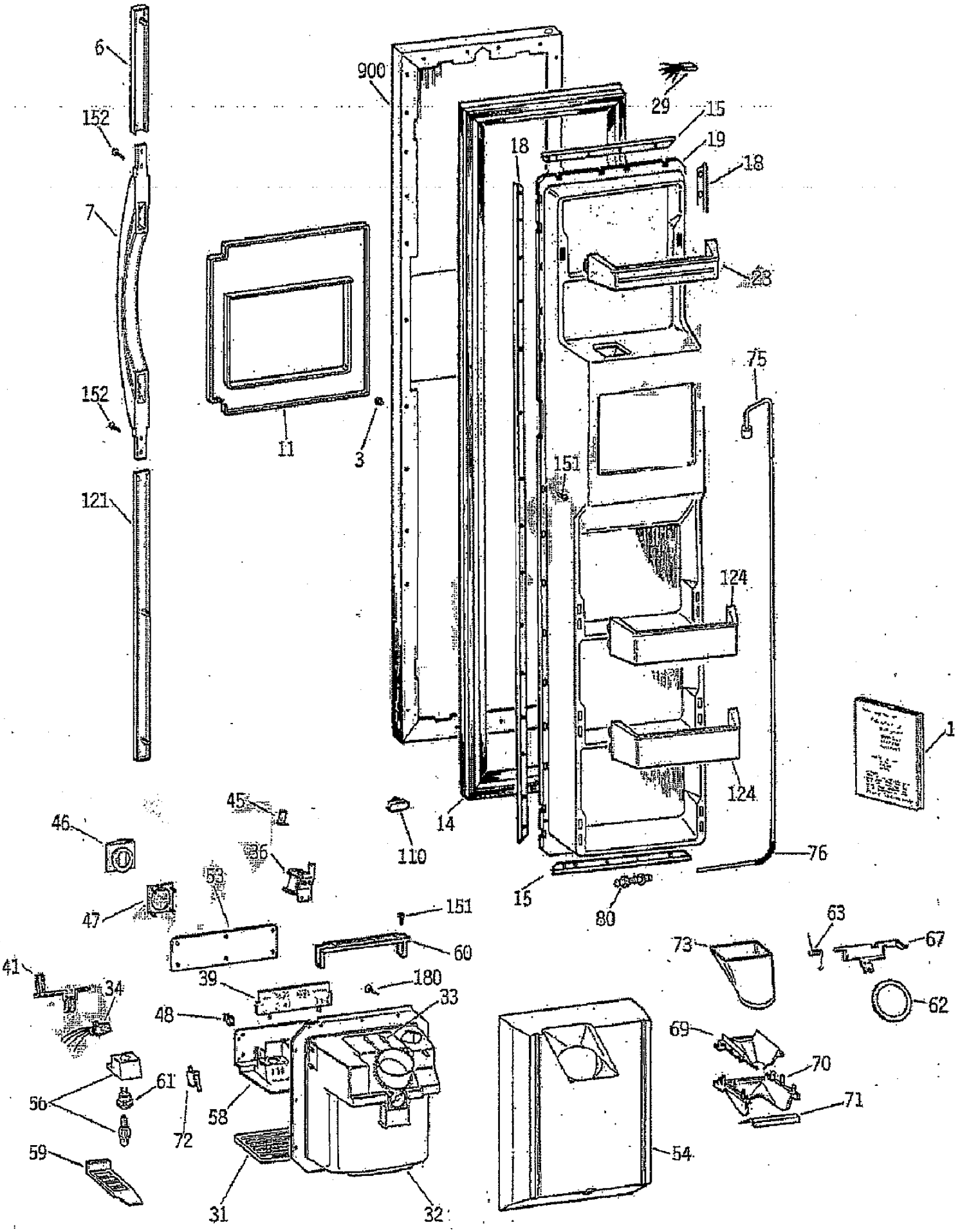
6
152
7
152
121
900
29
15
19
18
18
28
75
11
3
151
124
124
1
14
110
76
15
80
45
46
36
53
47
151
60
63
67
73
41
34
39
180
33
48
62
69
70
61
56
58
72
71
59
54
31
32

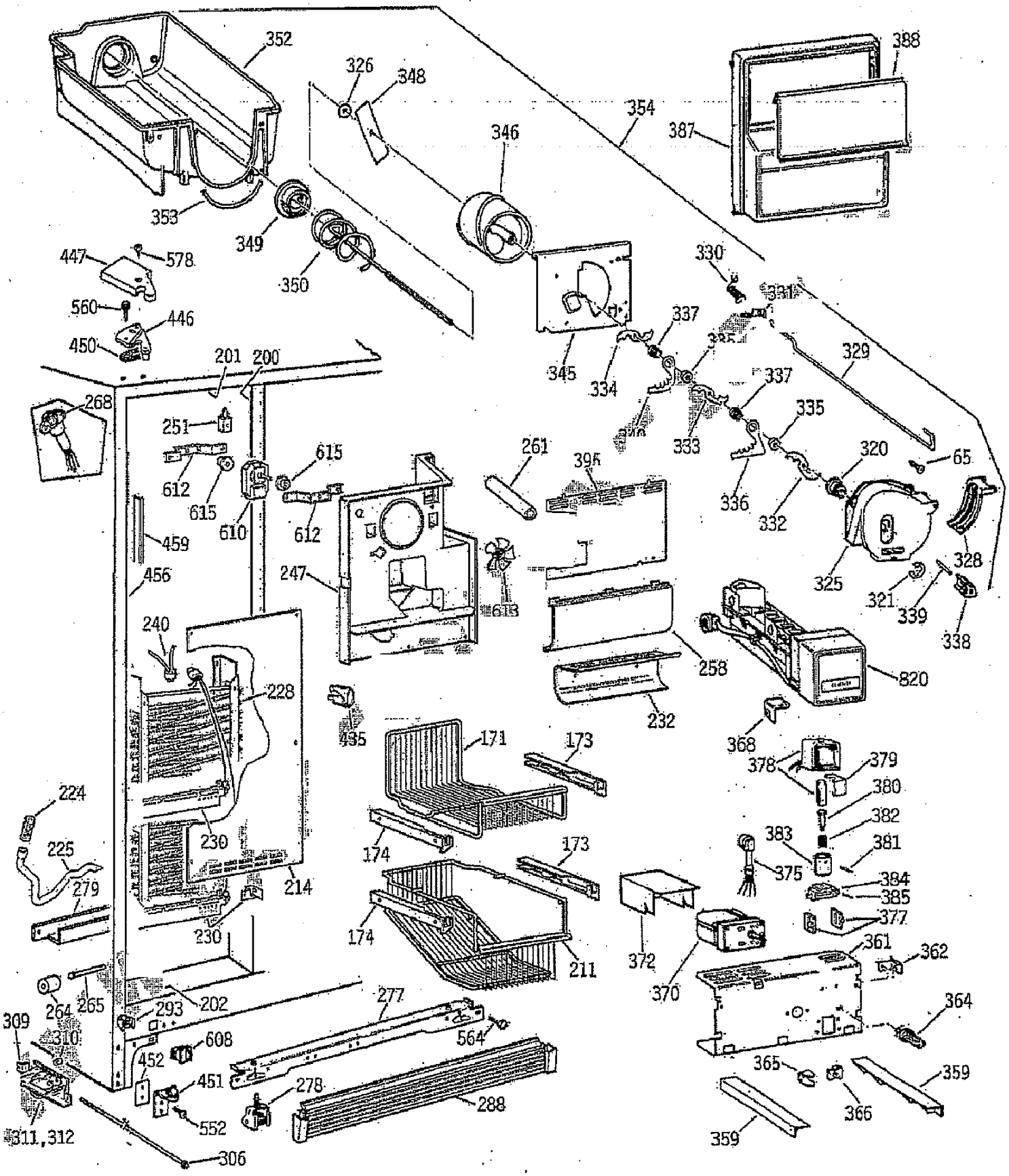
352
326
348
354
388
387
346
353
349
350
447
578
560
446
450
330
331
337
345
334
329
337
335
333
201
200
268
251
612
615
610
615
612
261
395
320
65
336
332
459
456
247
613
325
328
321
339
338
240
228
258
820
232
435
171
173
368
378
379
380
224
382
383
381
225
230
174
173
375
384
385
279
214
377
230
174
372
361
362
211
370
264
265
293
202
277
364
309
310
608
564
452
451
278
365
359
288
366
311,312
552
359
306

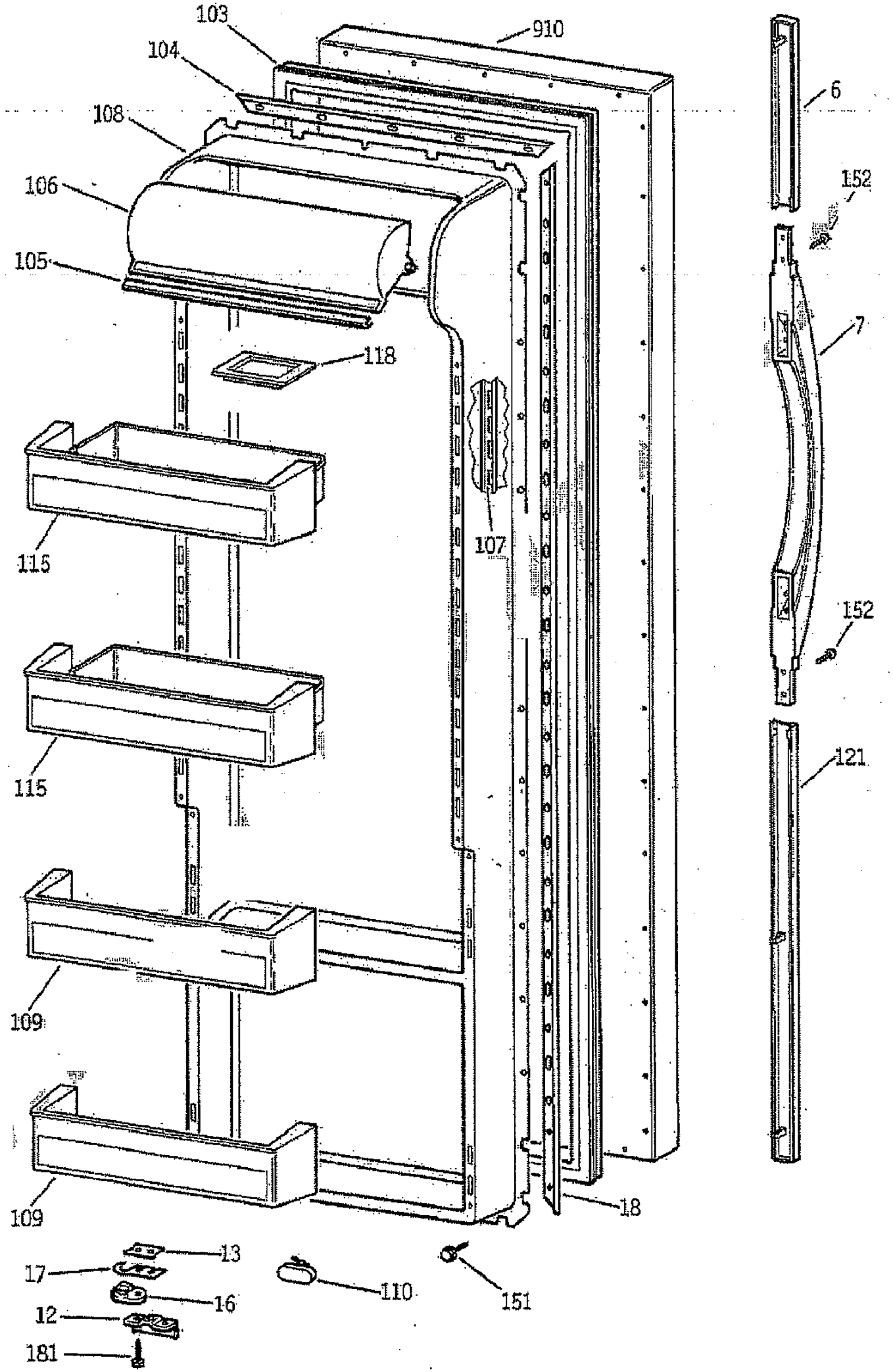
103
910
104
6
108
152
106
105
7
118
107
115
152
115
121
109
109
18
13
17
110
151
16
12
181

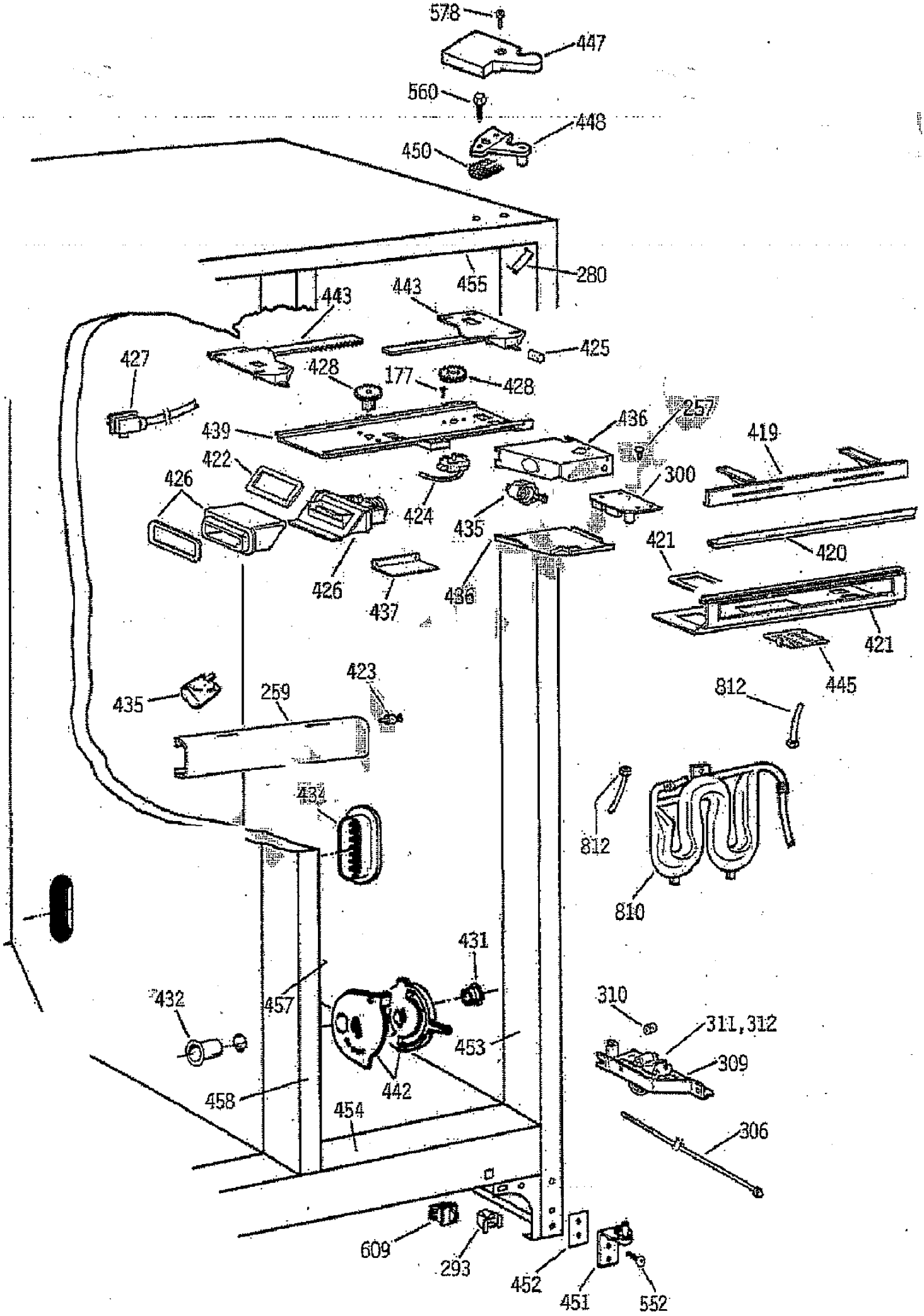
578
447
560
448
450
280
455
443
443
425
427
428
177
428
439
436
257
419
422
300
426
424
435
421
420
426
437
436
421
445
423
812
435
259
434
812
810
431
432
457
310
311,312
453
309
442
458
454
306
609
293
452
451
552

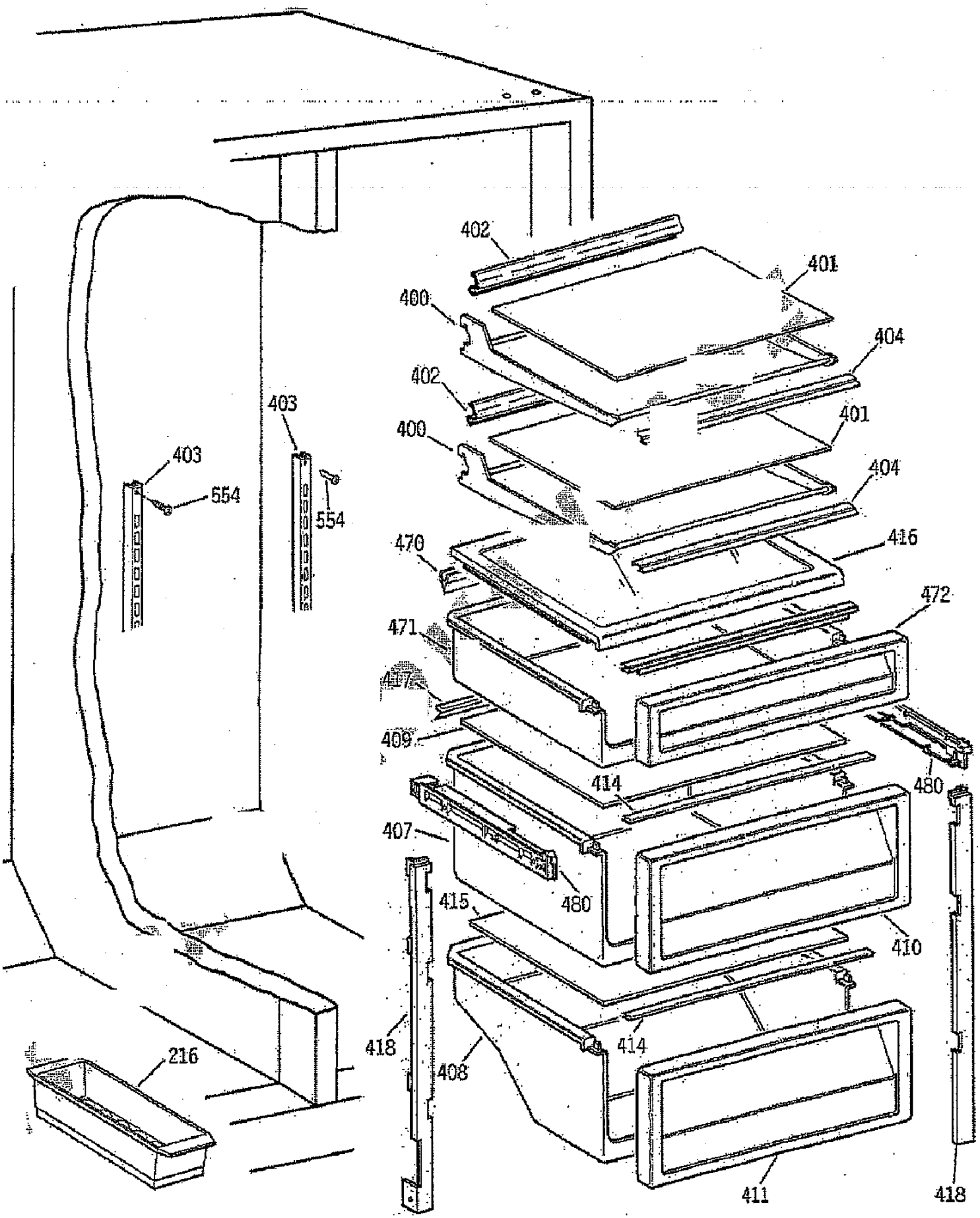
402
401
400
404
402
401
400
404
403
403
554
554
470
416
472
471
417
409
480
414
407
480
415
410
418
414
408
216
411
418

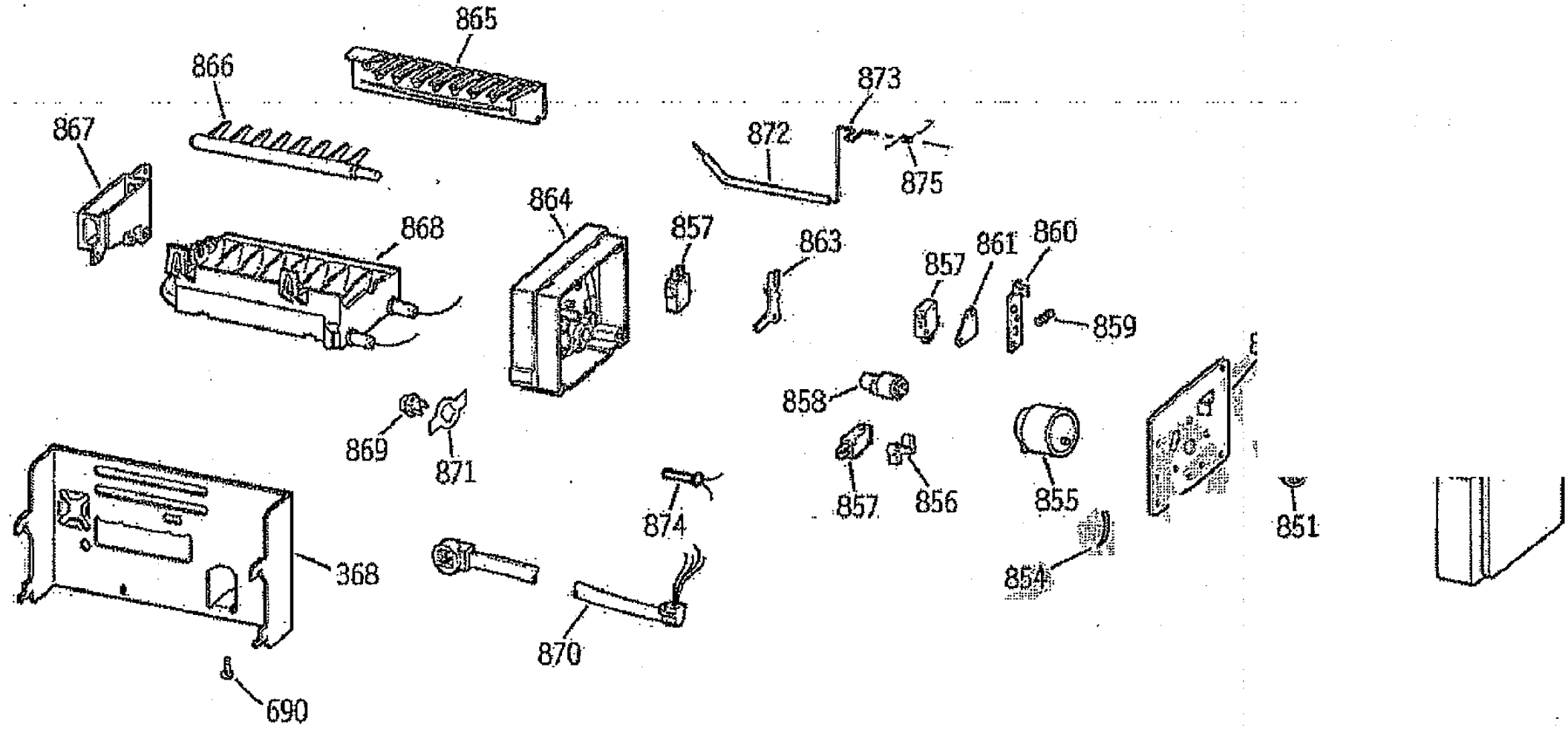
865
866
867
873
872
875
864
868
857
863
857
861
860
859
858
869
871
857
856
855
874
851
368
854
870
690

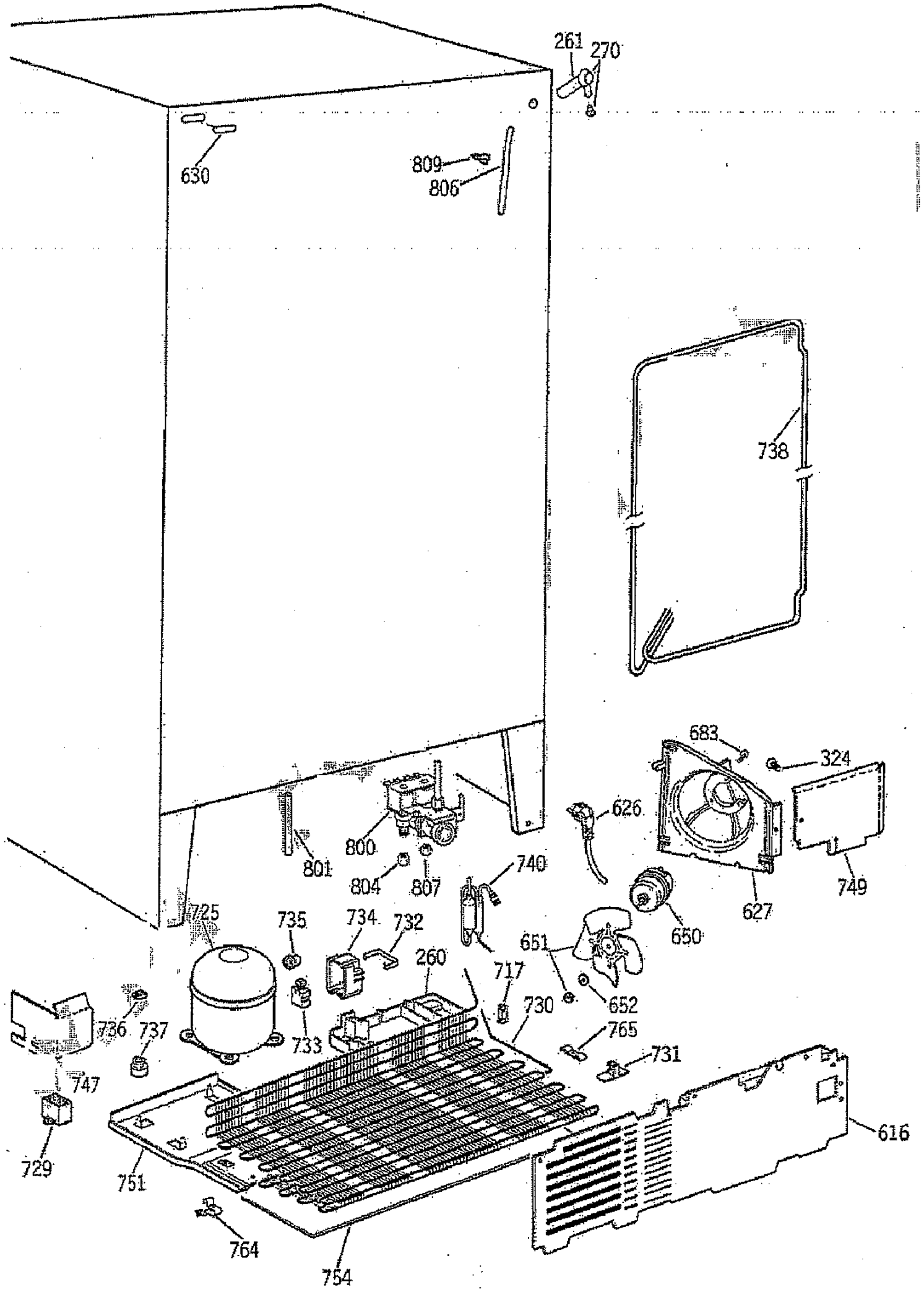
261
270
630
809
806
738
683
324
626
800
801
804
807
740
749
627
650
725
735
734
732
651
260
717
652
730
736
737
733
765
731
747
616
729
751
764
754