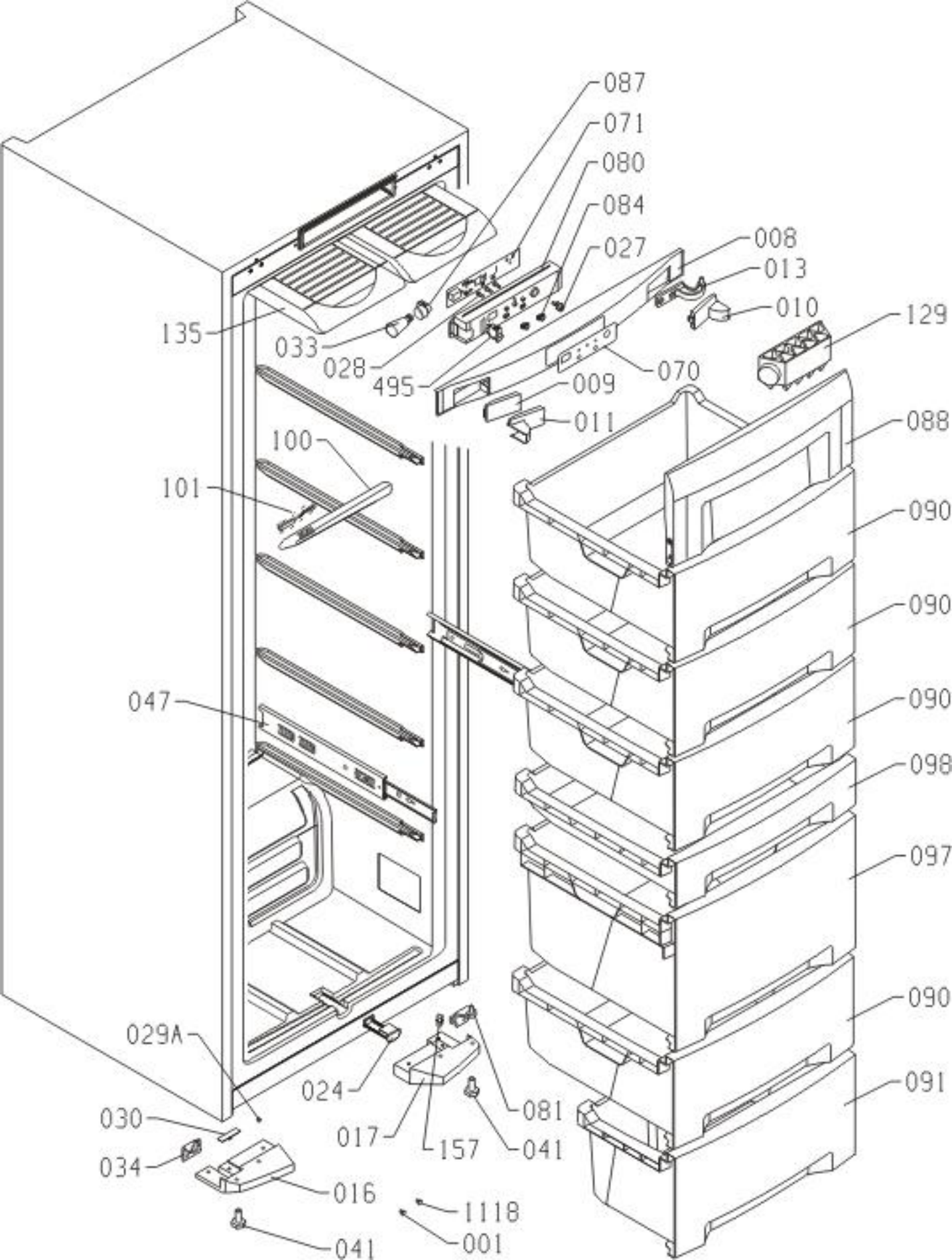
087
071
080
084
027
008
013
010
129
135
033
028
495
070
009
011
088
100
101
090
090
047
090
098
097
090
029A
024
081
091
030
017
157
041
034
016
1118
041
001

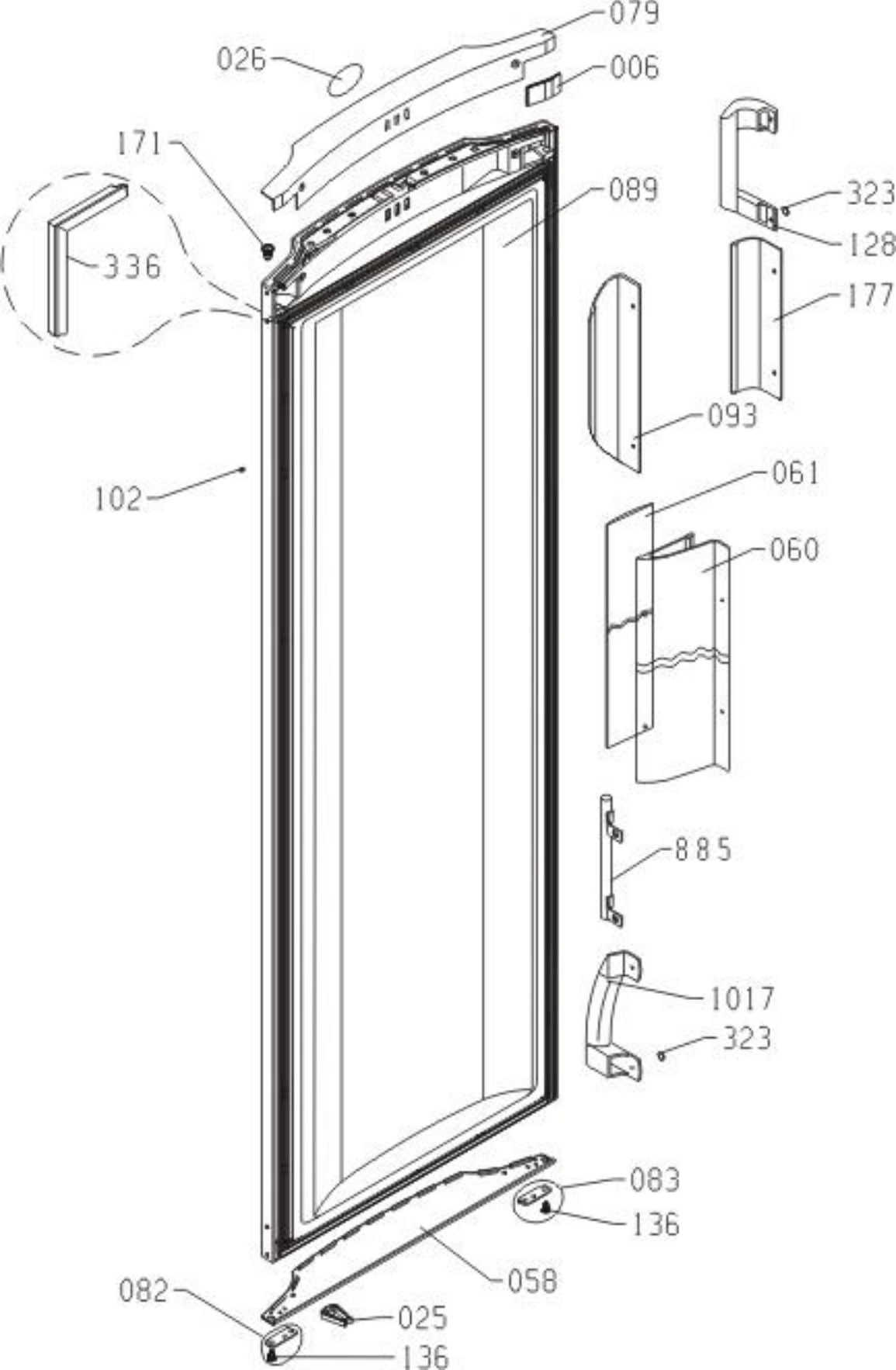
079
026
006
171
089
323
128
336
177
093
102
061
060
885
1017
323
083
136
058
082
025
136

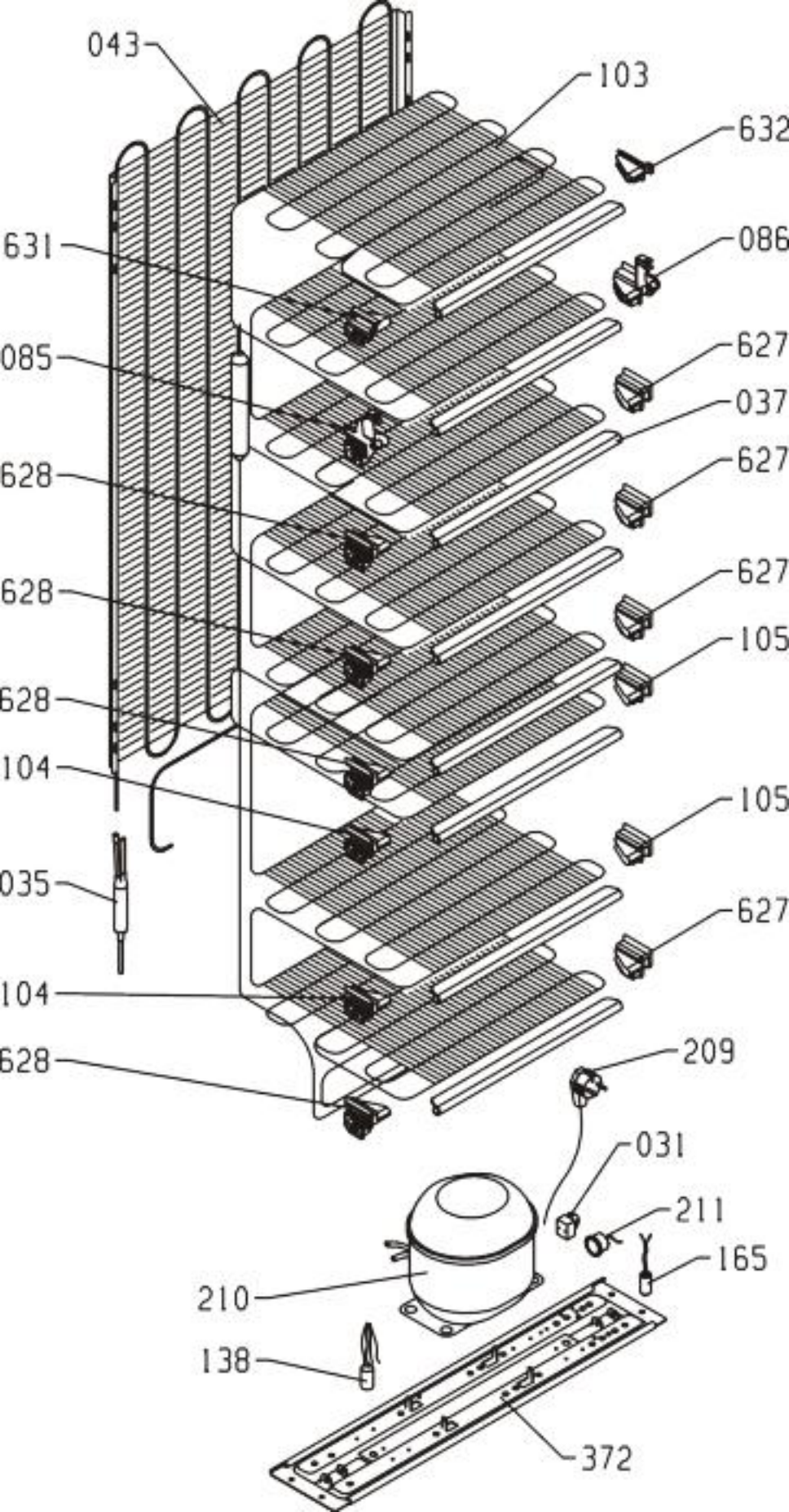
043
103
632
631
086
085
627
037
628
627
628
627
105
628
104
105
035
627
104
628
209
031
211
165
210
138
372