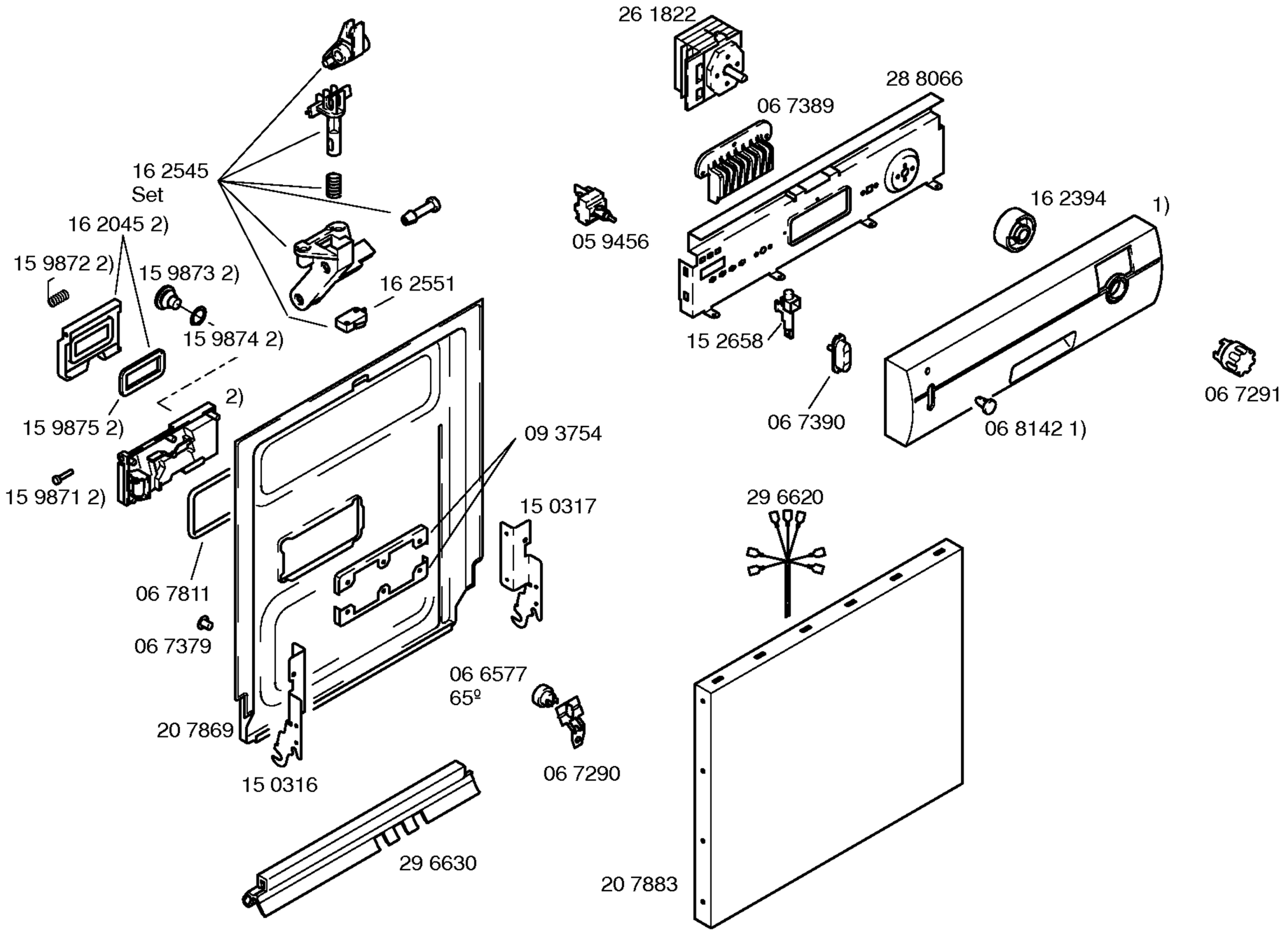

Libro de instrucciones
52 0624
(es,de,en,fr,nl,pt)

1) 28 9279
2) 09 5323

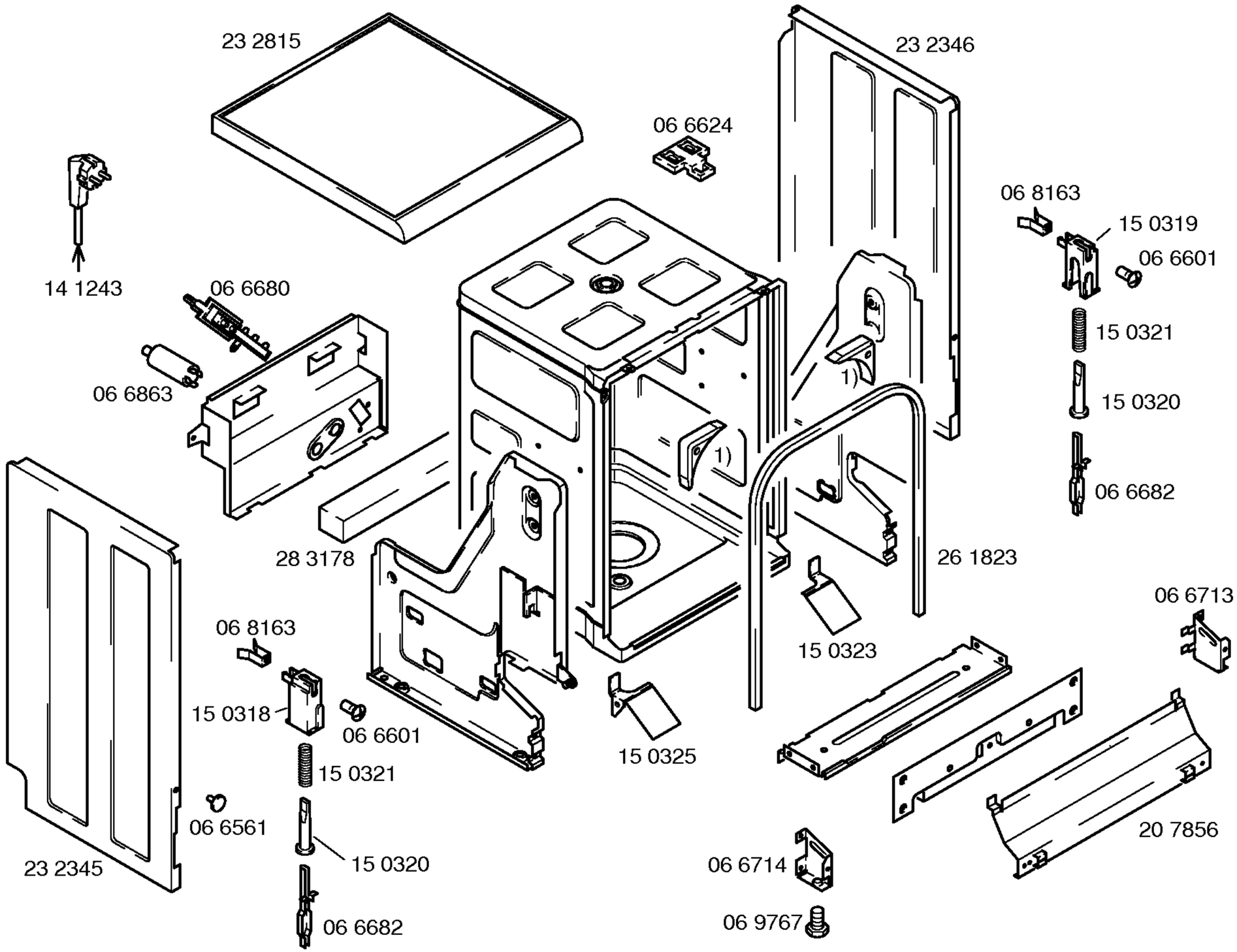

1) 16 2550

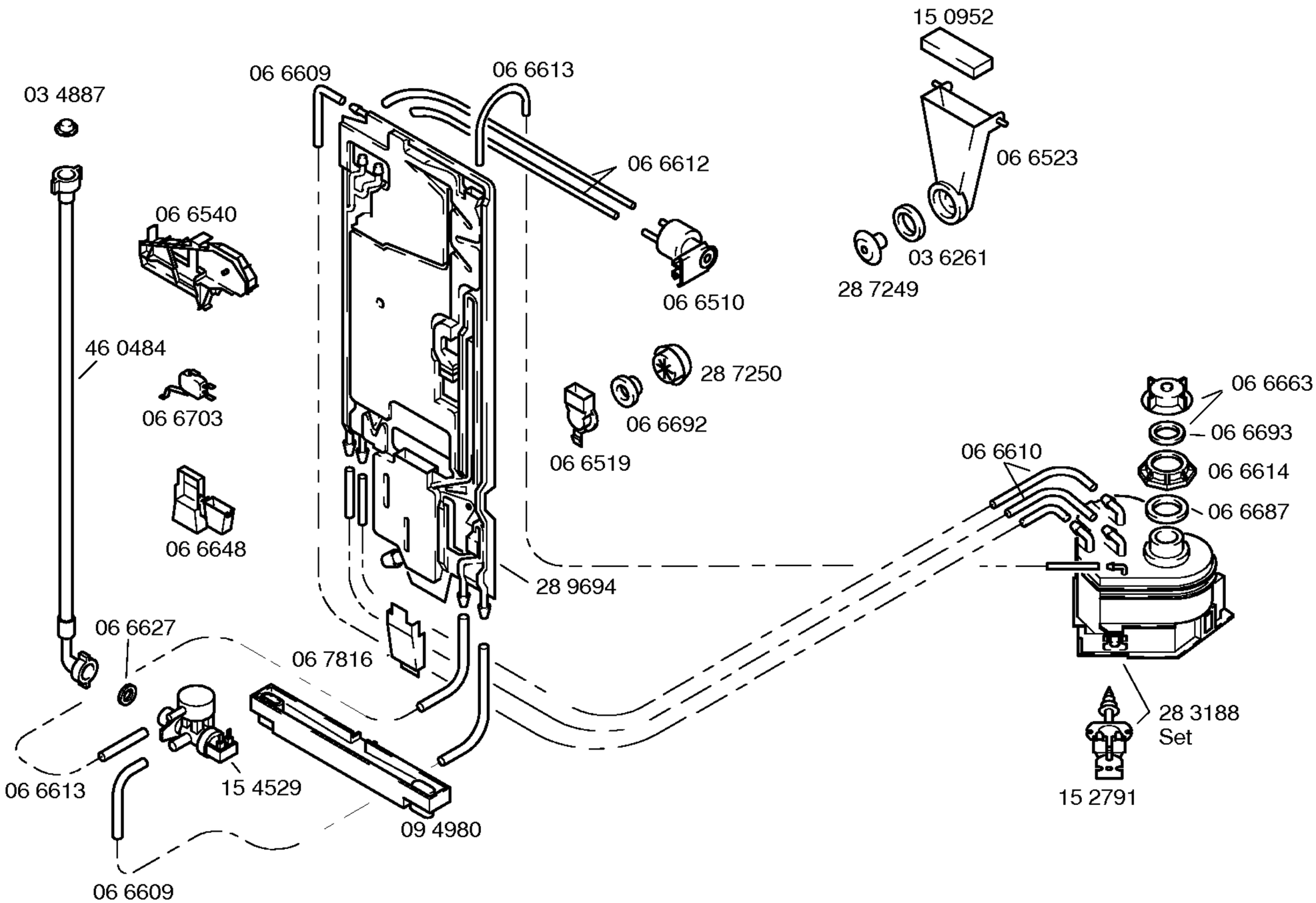

ex60230 -5/3