A1

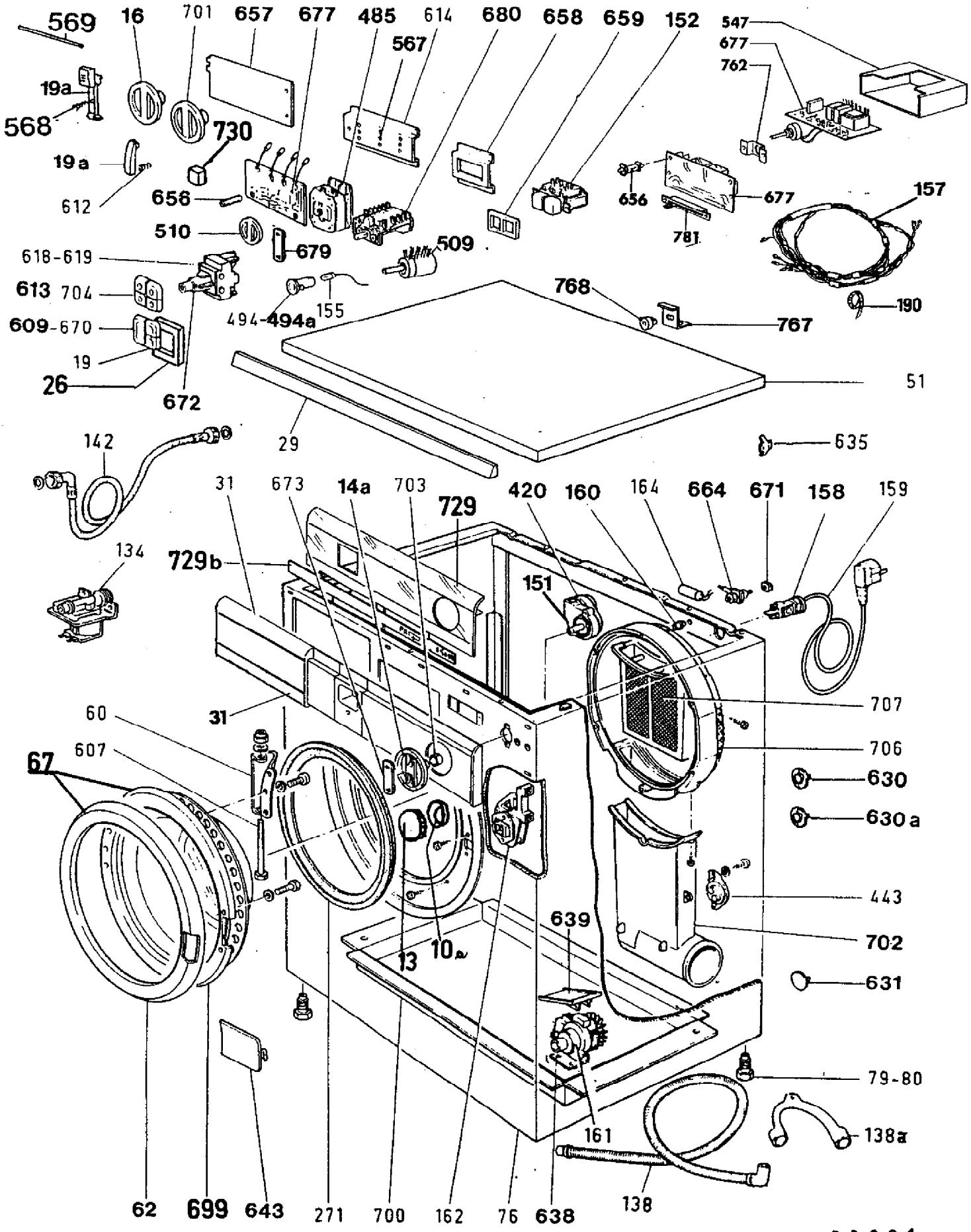
569
16
701
657
677
485
614
680
658
659
152
547
677
762
567
19a
568
730
19a
612
656
656
677
157
510
679
781
509
618-619
613
704
768
190
494
494a
155
767
609-670
19
26
672
51
29
142
635
31
673
14a
703
729
420
160
164
664
671
158
159
134
729b
151
707
31
60
607
706
67
630
630a
443
639
702
13
10a
631
79-80
161
138a
62
699
643
271
700
162
76
638
138

000801

A2

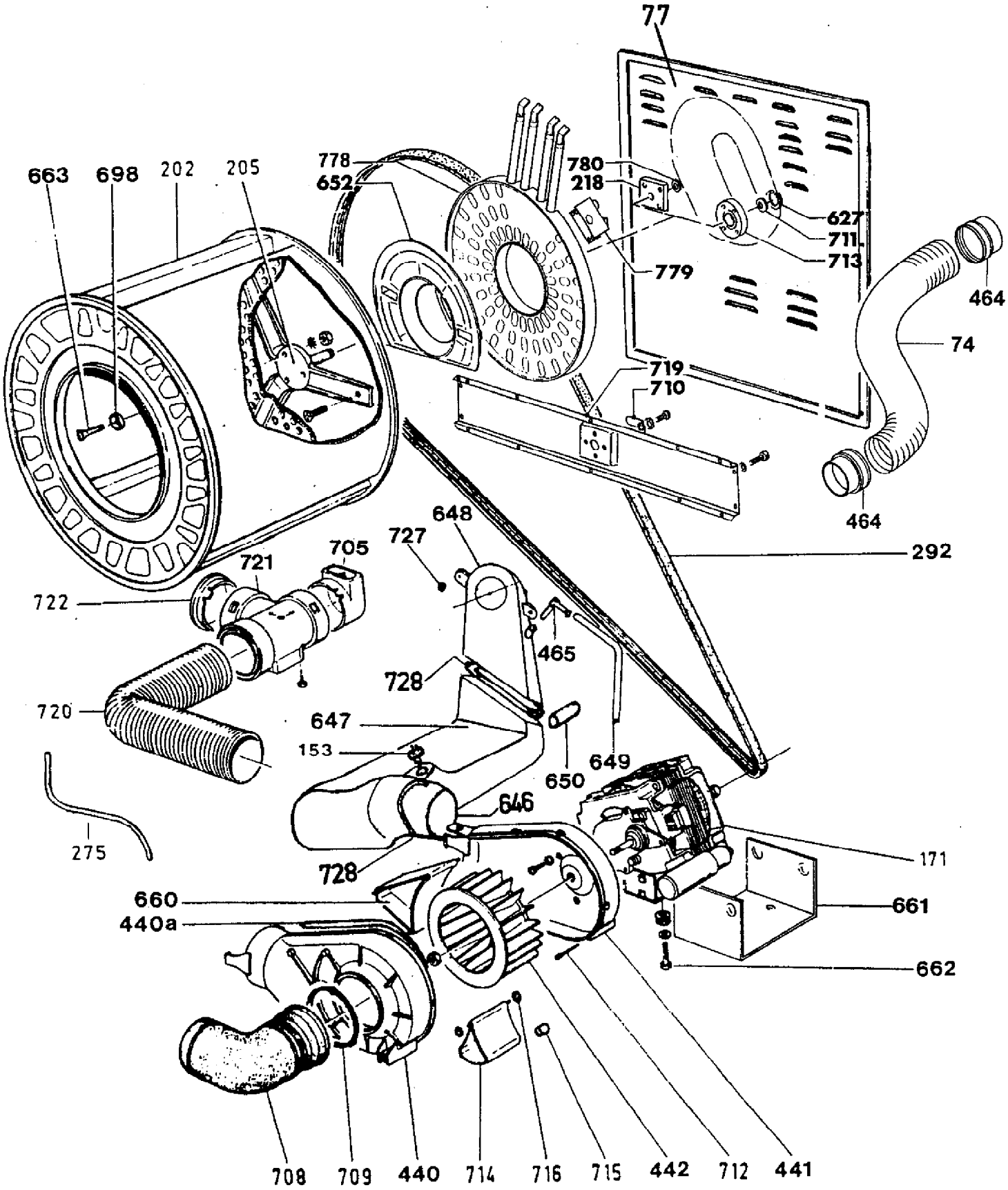
77
663
698
202
205
778
652
780
218
627
711
713
779
464
74
719
710
464
292
648
727
705
721
722
465
728
720
647
153
649
650
646
275
728
171
660
440a
661
662
708
709
440
714
716
715
442
712
441