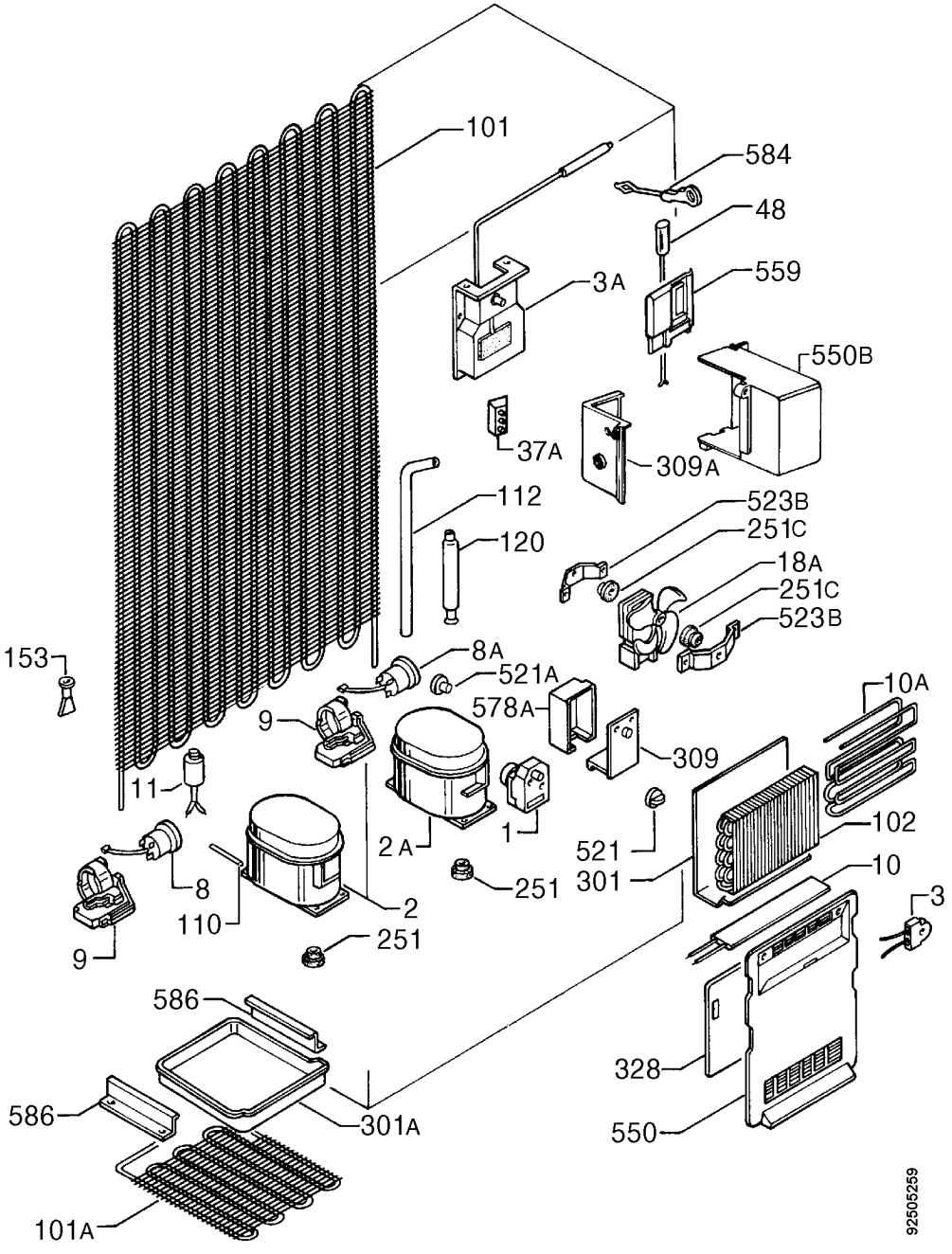
101
584
48
3A
559
550B
37A
309A
112
523B
251C
120
18A
251C
523B
153
8A
521A
578A
10A
9
309
11
102
2A
1
521
8
251
301
10
110
2
3
251
9
586
328
586
301A
550
101A
92505259

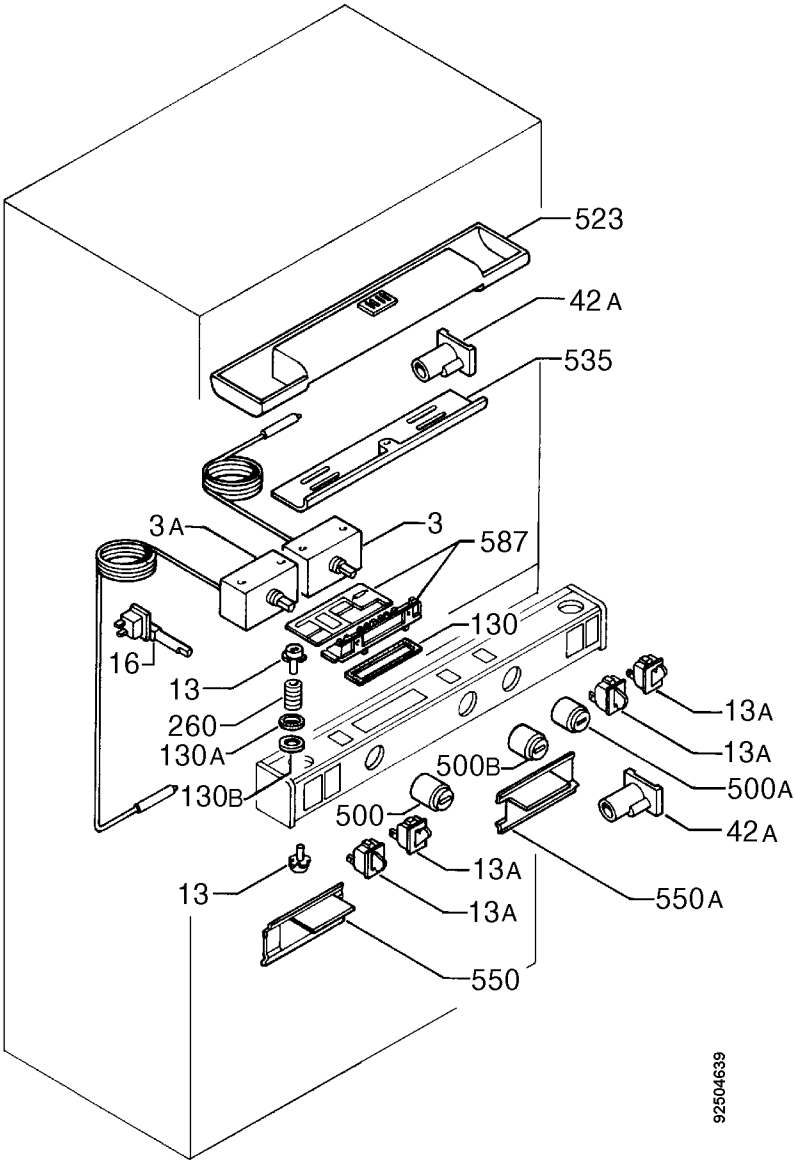
523
42 A
535
3 A
3
587
130
16
13
260
130 A
130B
13A
13A
500B
500A
500
42 A
13A
13
13A
550 A
550
92504639

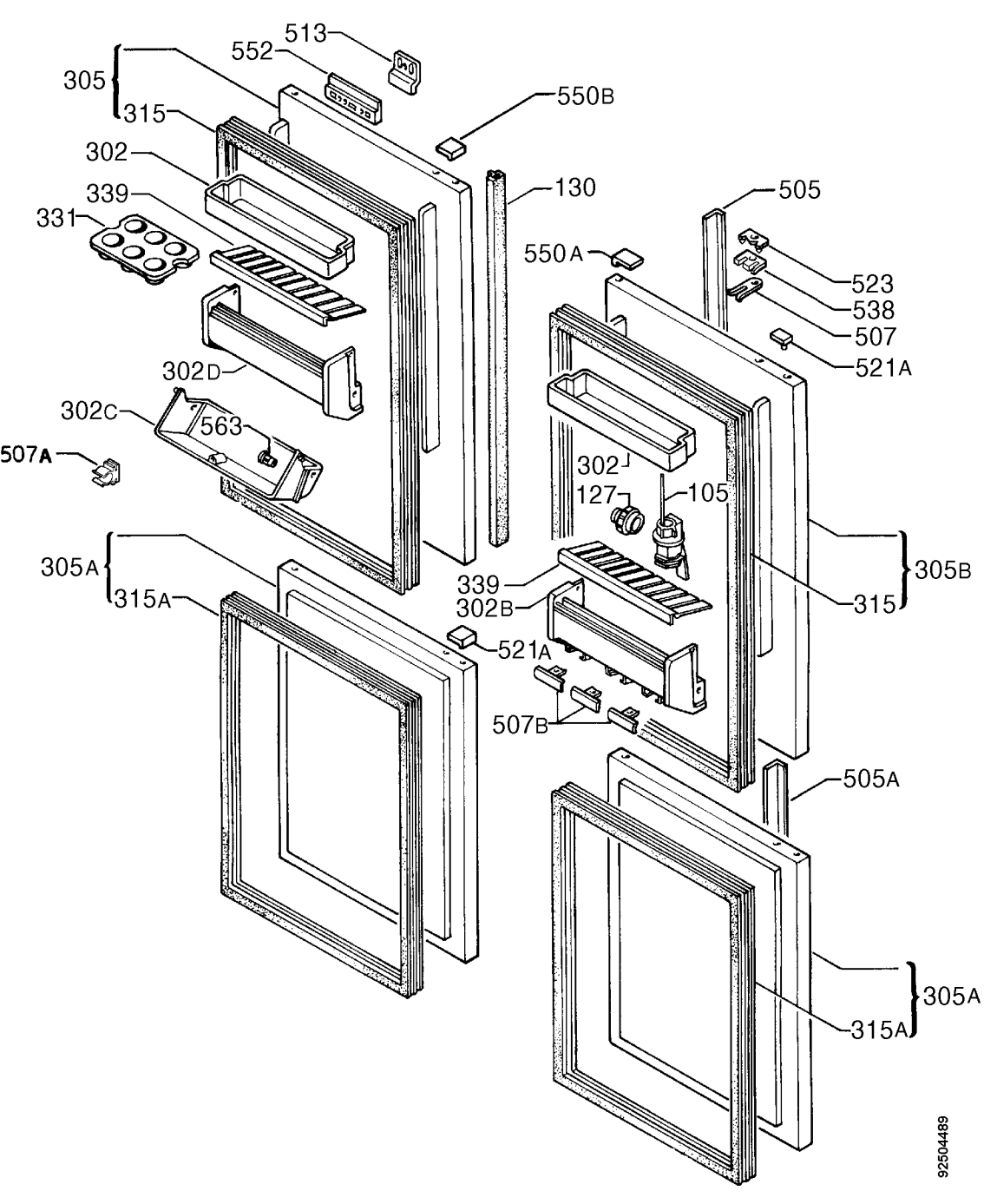
513
552
305
315
550B
302
339
331
130
505
550A
523
538
507
521A
302D
302C
563
507A
302
127
105
305A
315A
339
302B
521A
507B
305B
315
505A
305A
315A
92504489

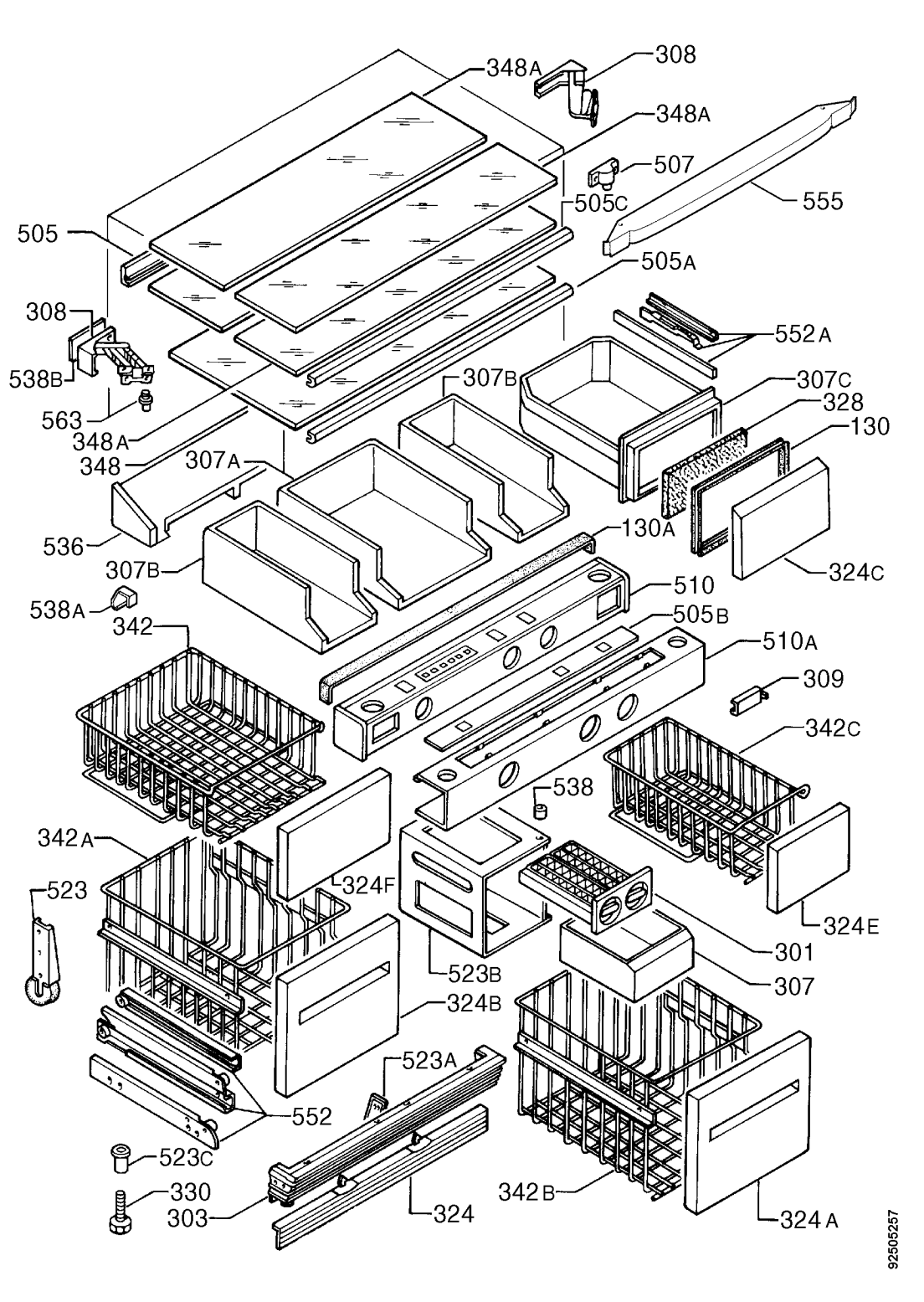
348A
308
348A
507
555
505C
505
505A
308
552A
538B
307B
307C
563
328
348A
130
348
307A
536
130A
307B
324C
510
538A
505B
342
510A
309
342C
538
342A
324F
523
324E
301
523B
307
324B
523A
552
523C
330
342B
303
324
324A
92505257