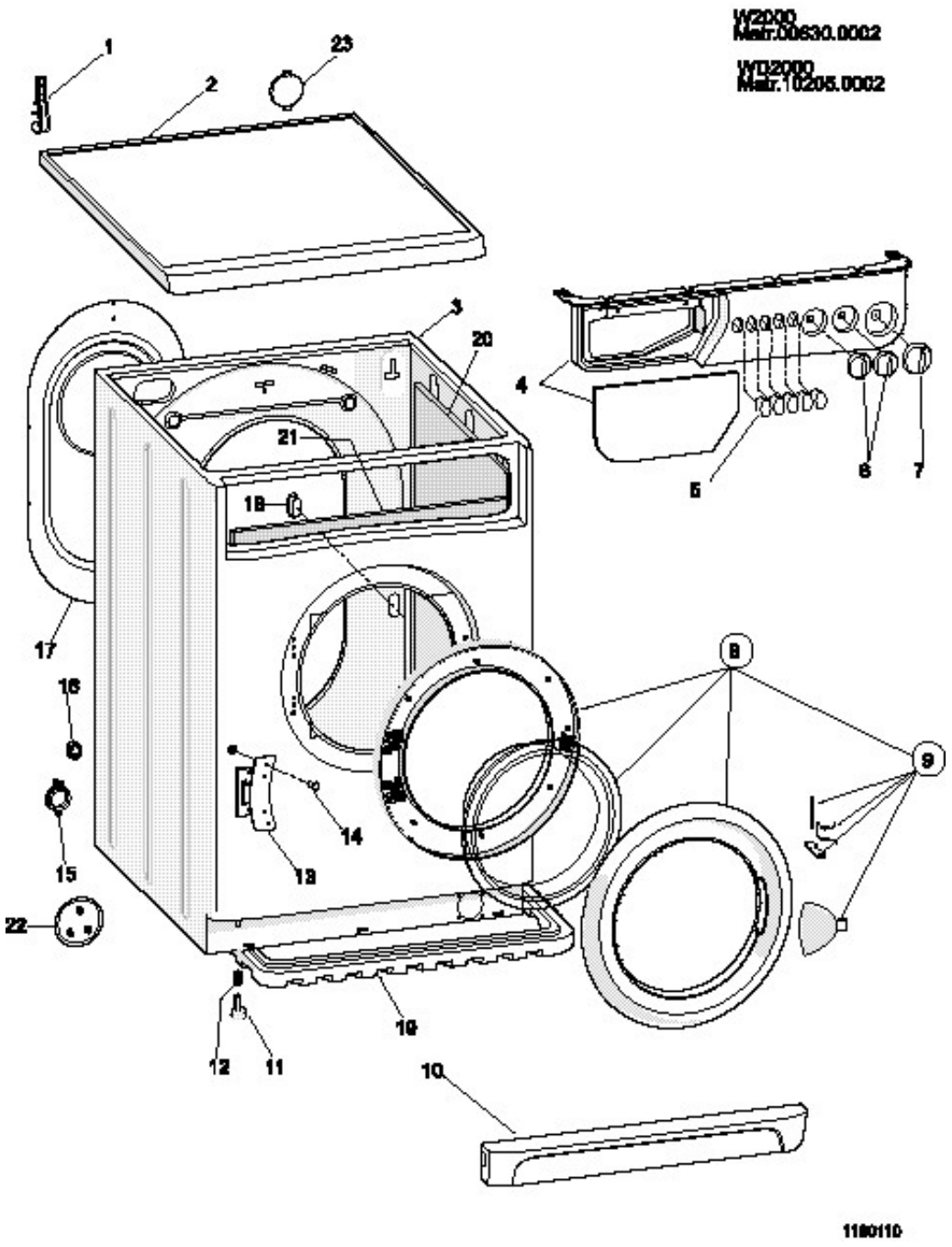
W2000
Mat.00630.0002
WD2000
Mat.10205.0002
1
2
23
3
20
4
21
5
6
7
18
17
16
8
9
14
15
13
22
19
12
11
10
1180110