Matr. 50320.0001

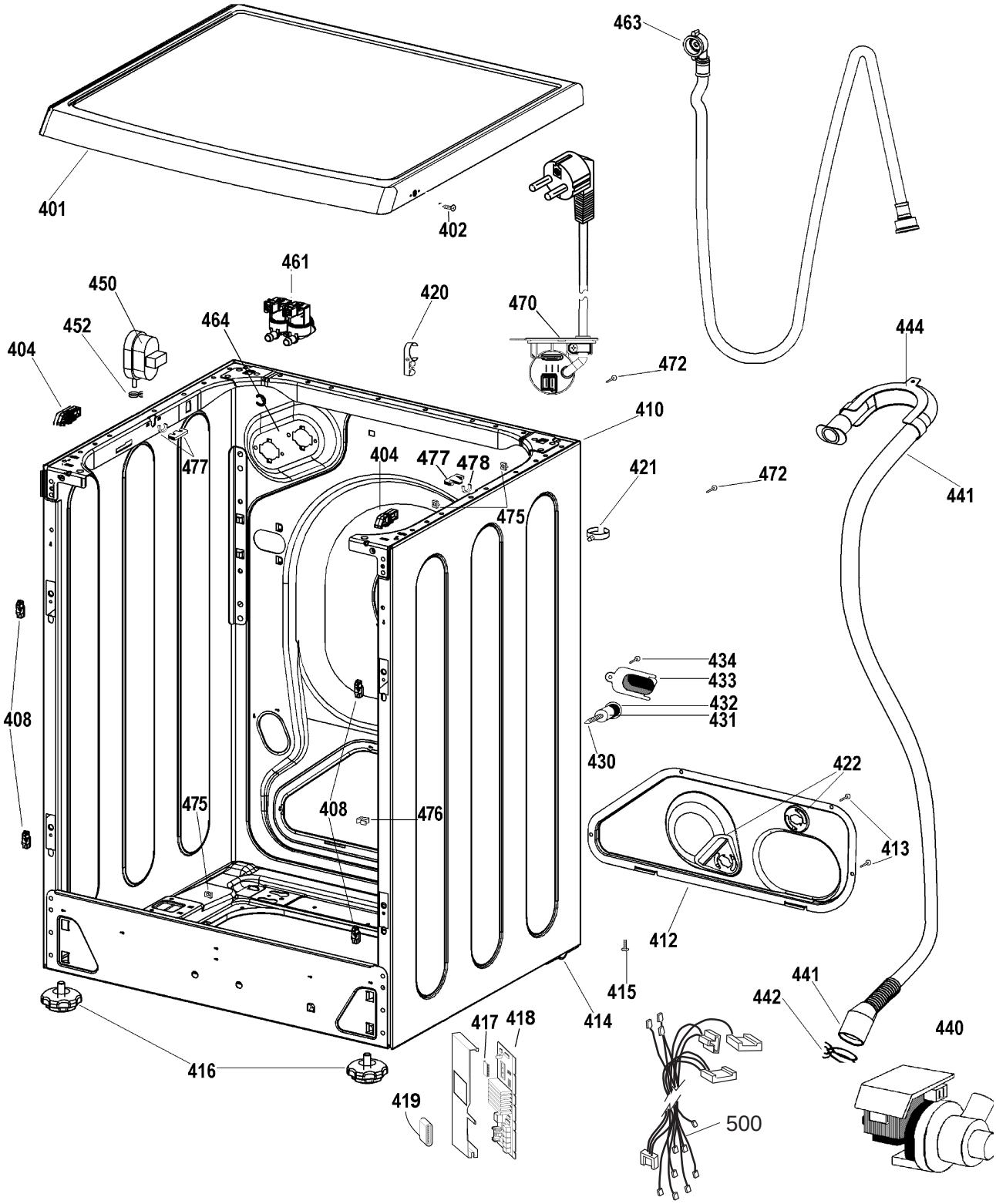

1200320