Matr. 50320.0003

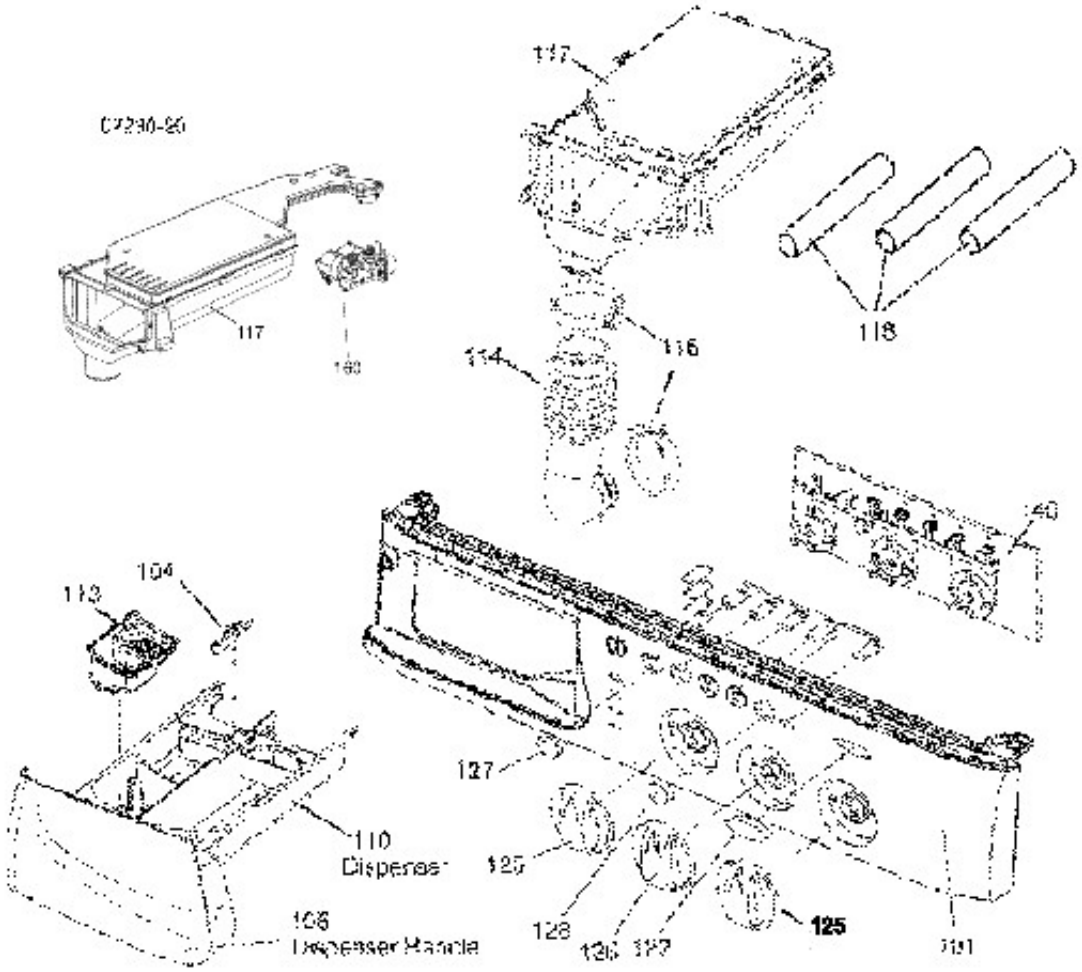

1200140