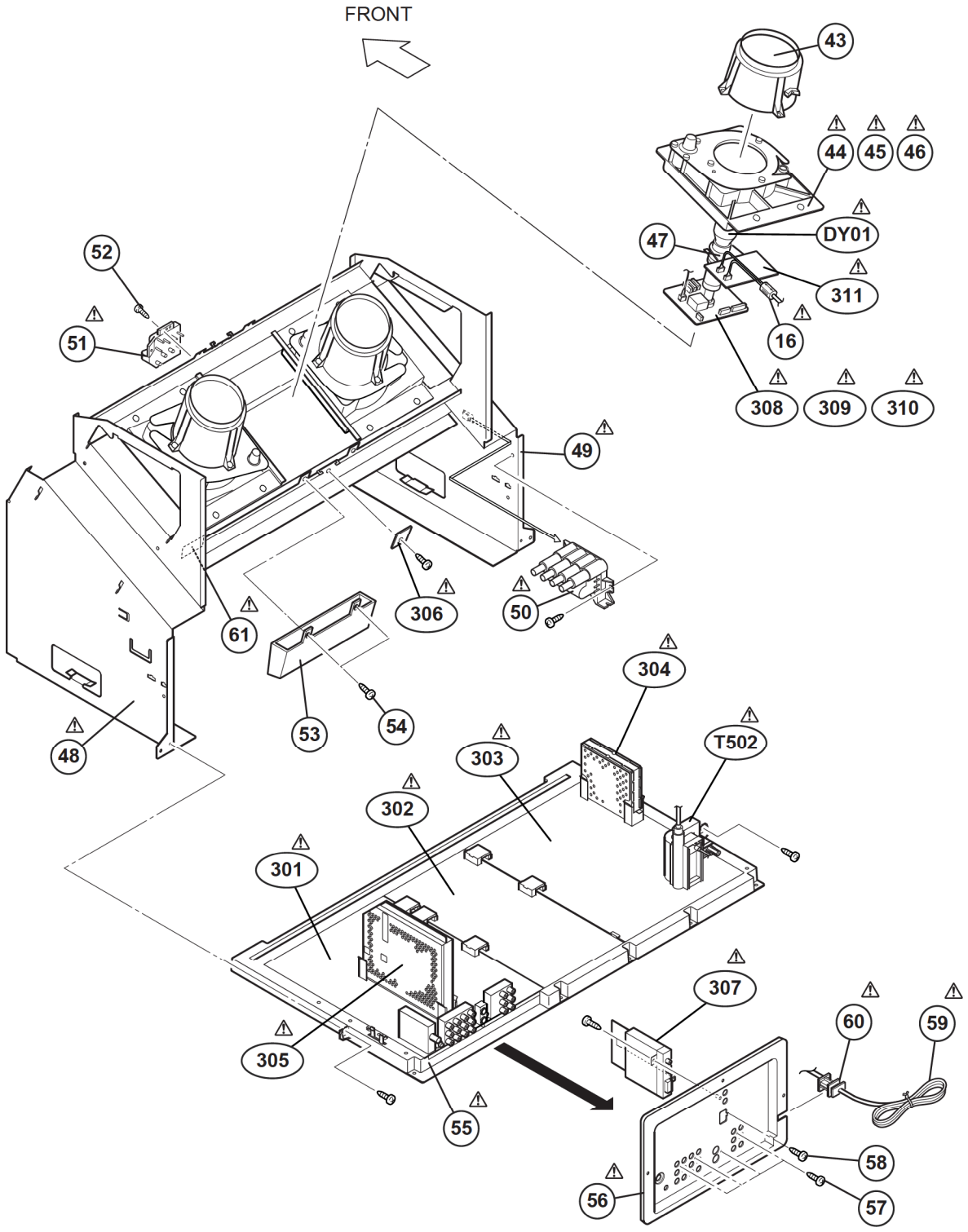
FRONT
43
44
45
46
DY01
47
311
16
308
309
310
52
51
49
306
50
61
304
T502
53
54
48
303
302
301
307
60
59
305
55
58
56
57