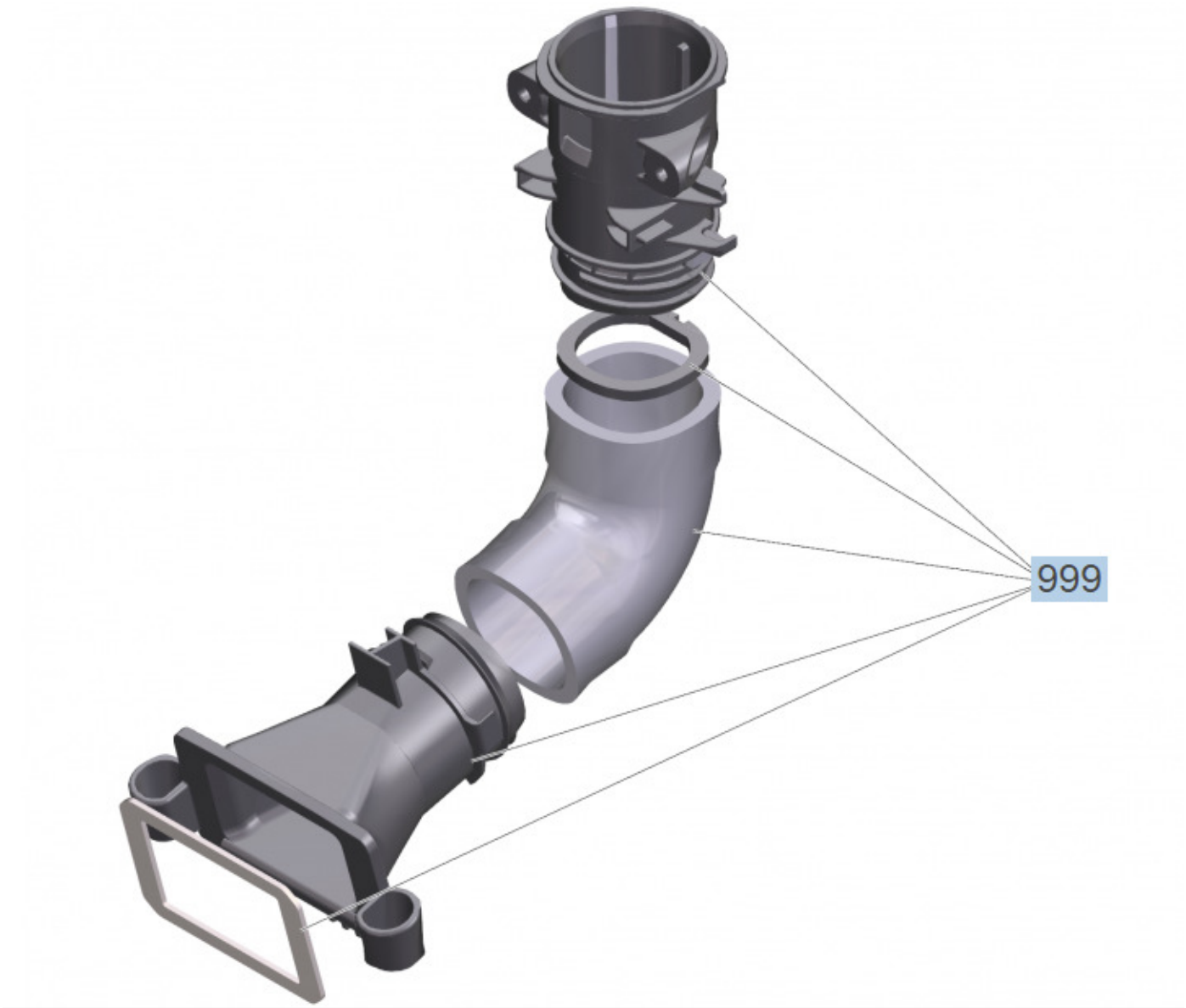
999

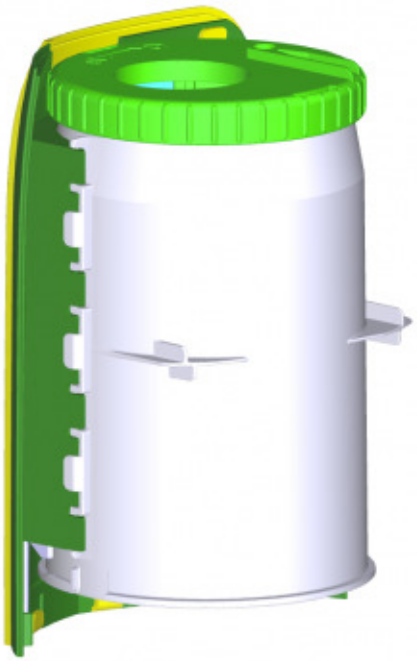

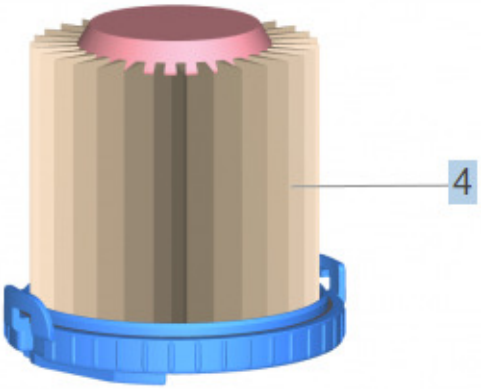
4

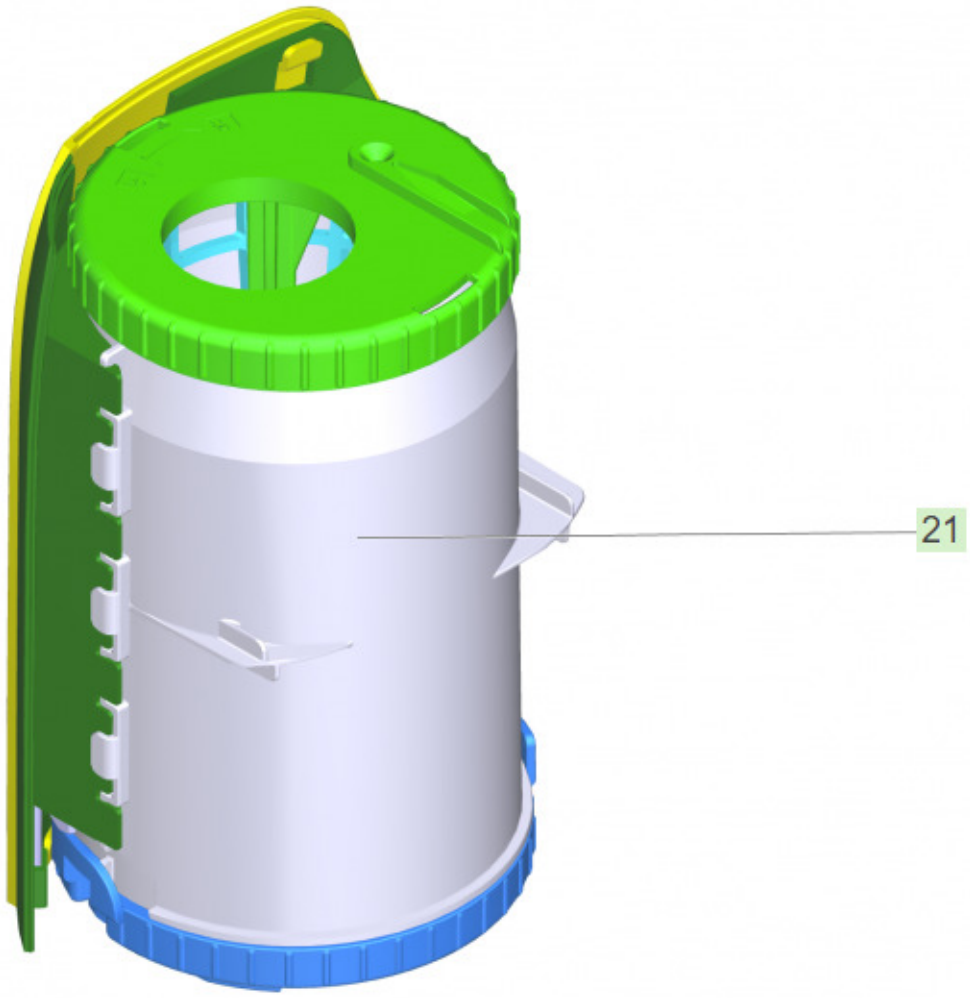
21

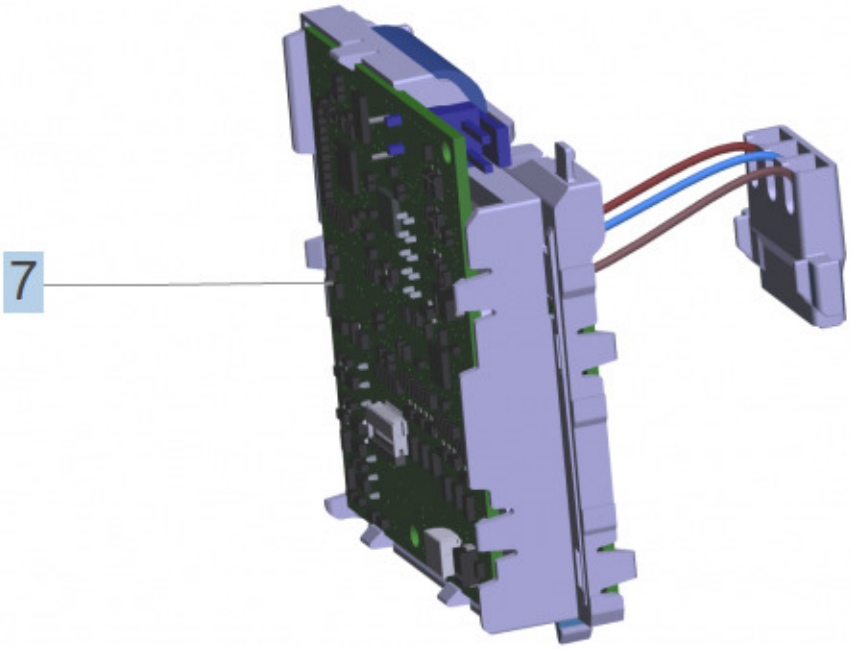
7

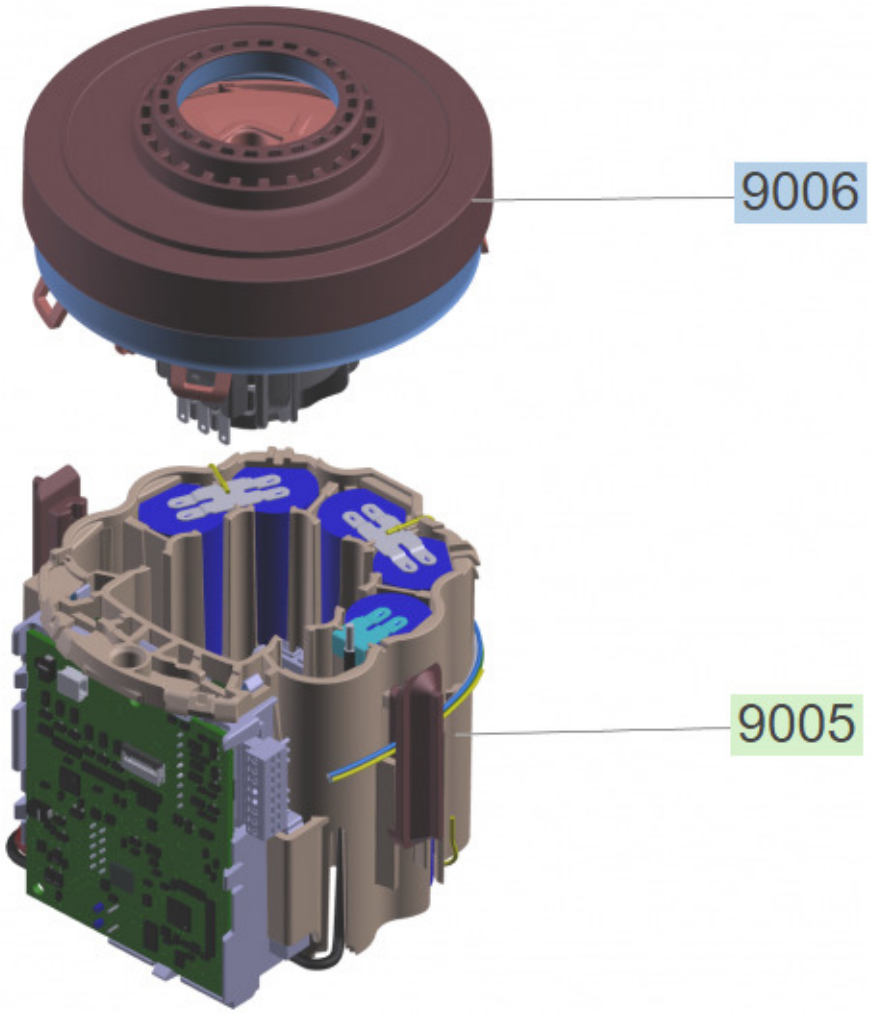
9006
9005

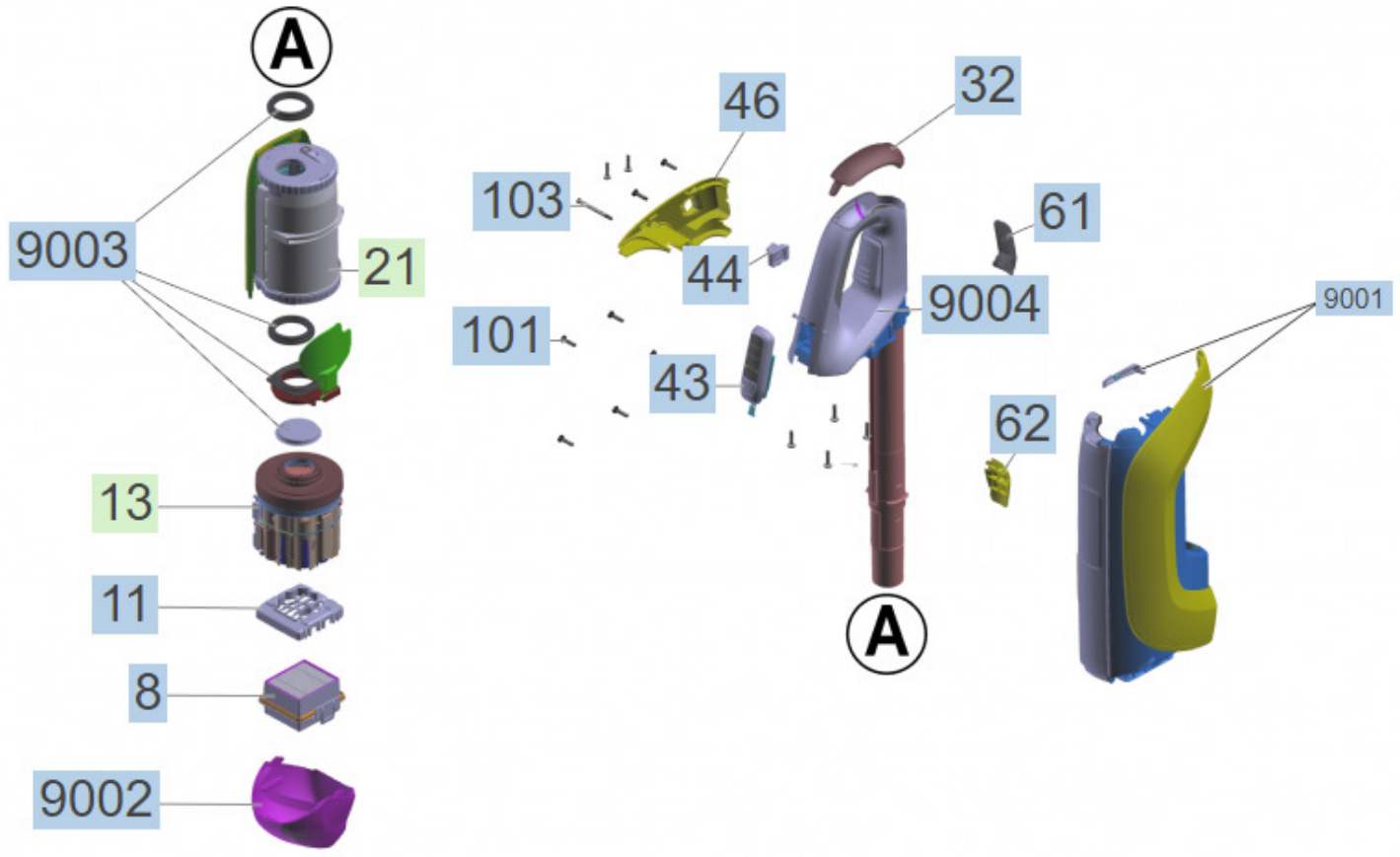
A
9003
21
13
11
8
9002
46
103
44
101
43
32
61
9004
A
9001
62

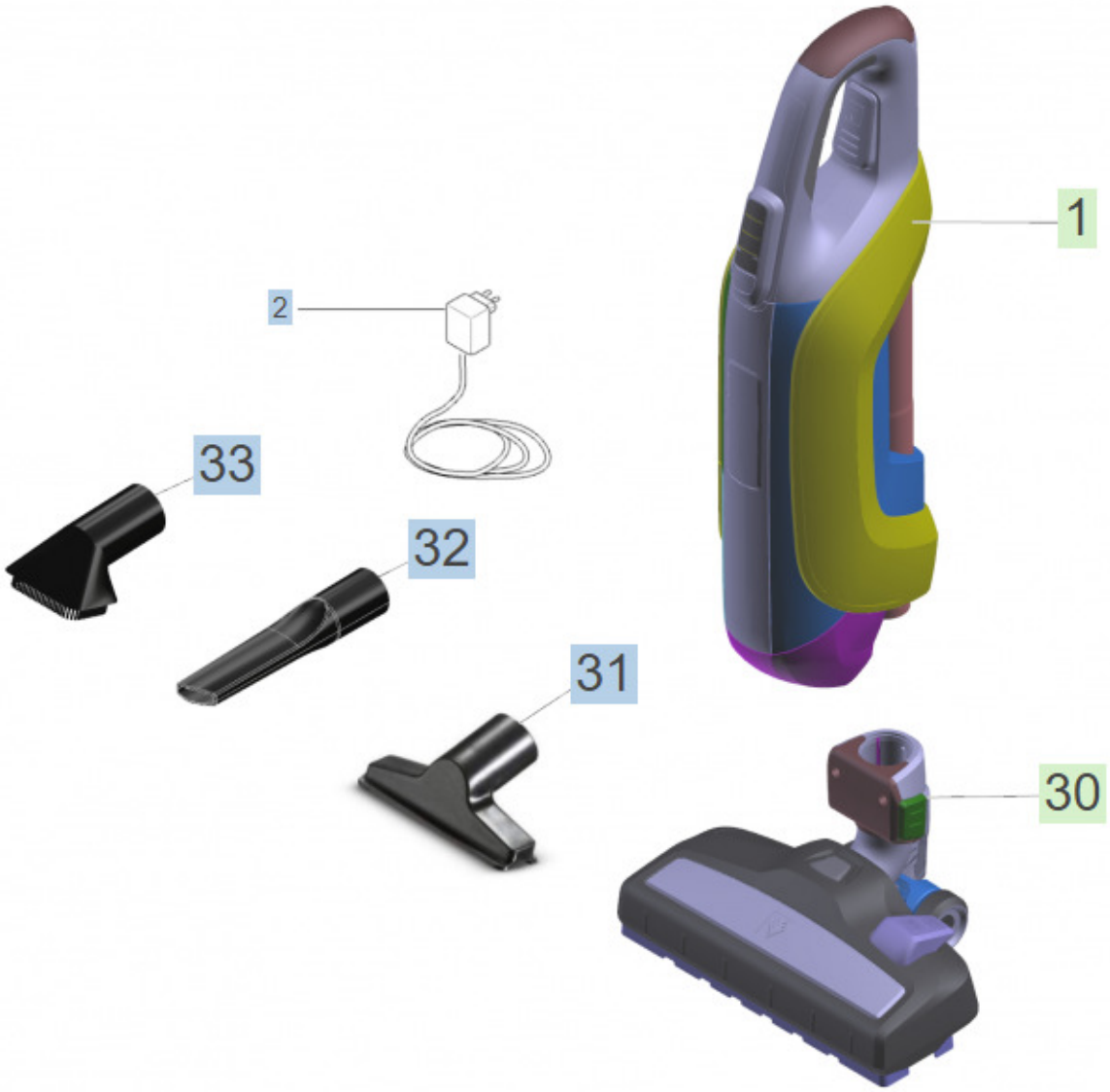
1
2
33
32
31
30