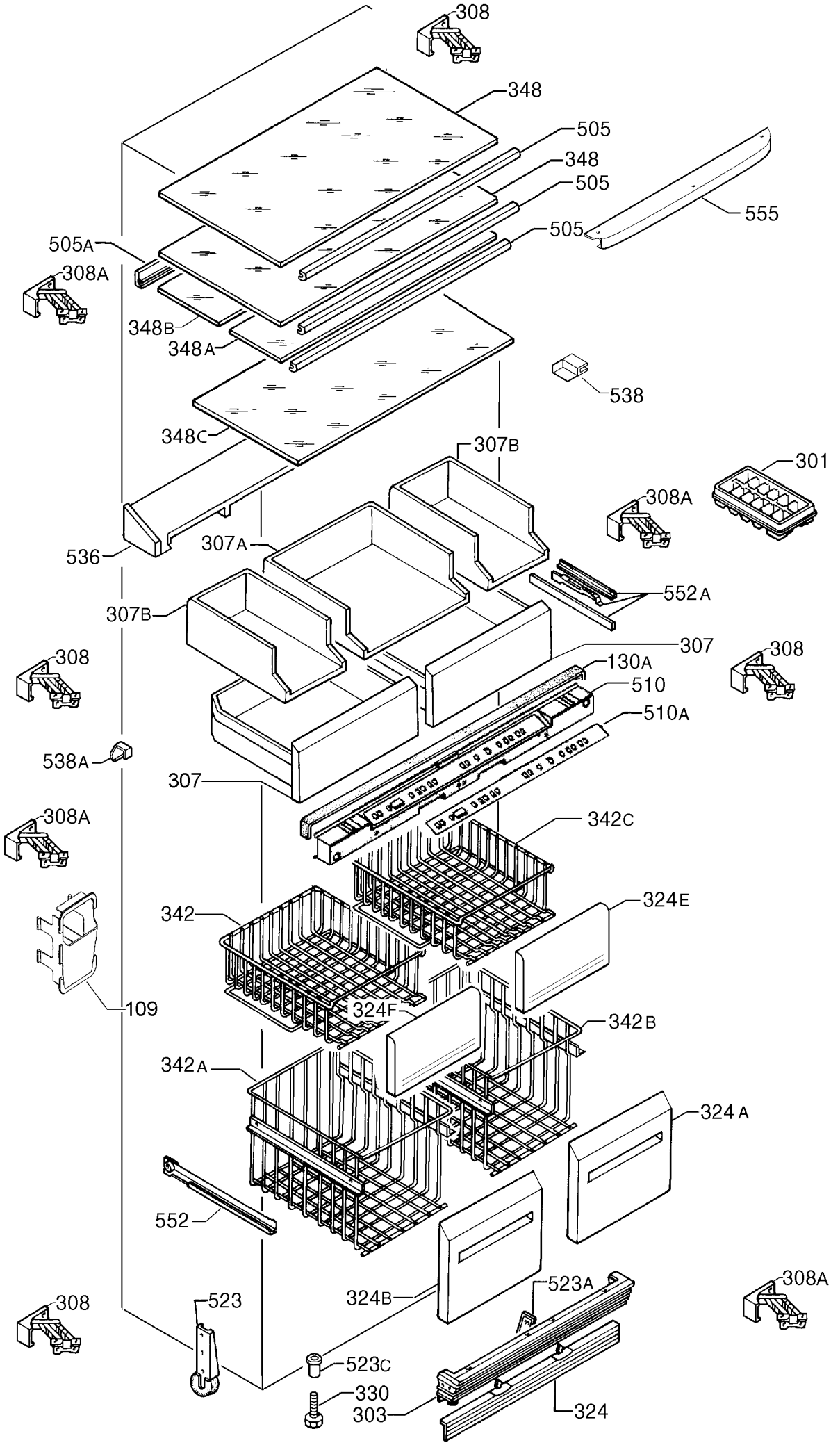

P09253031347

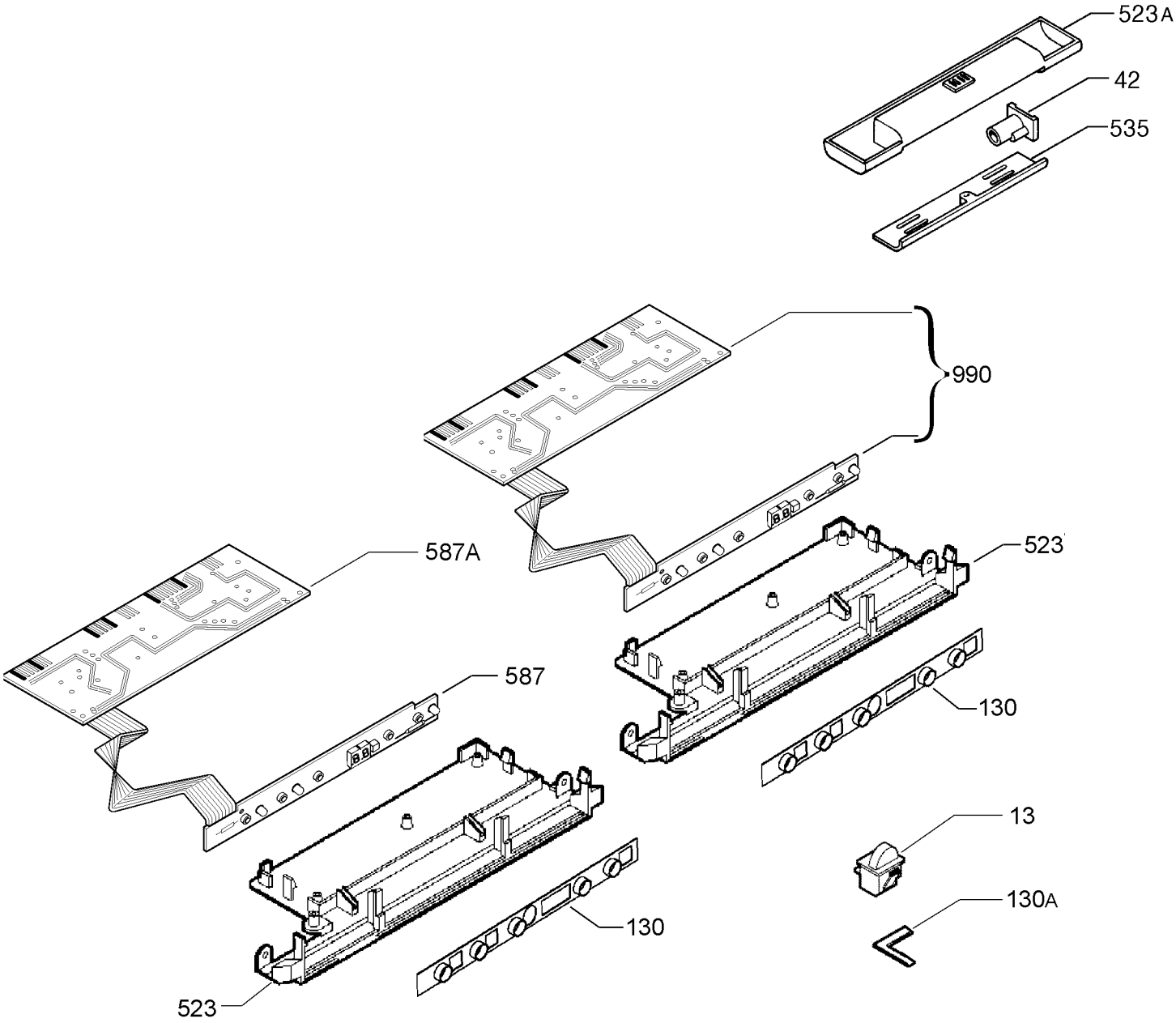

P09253016649

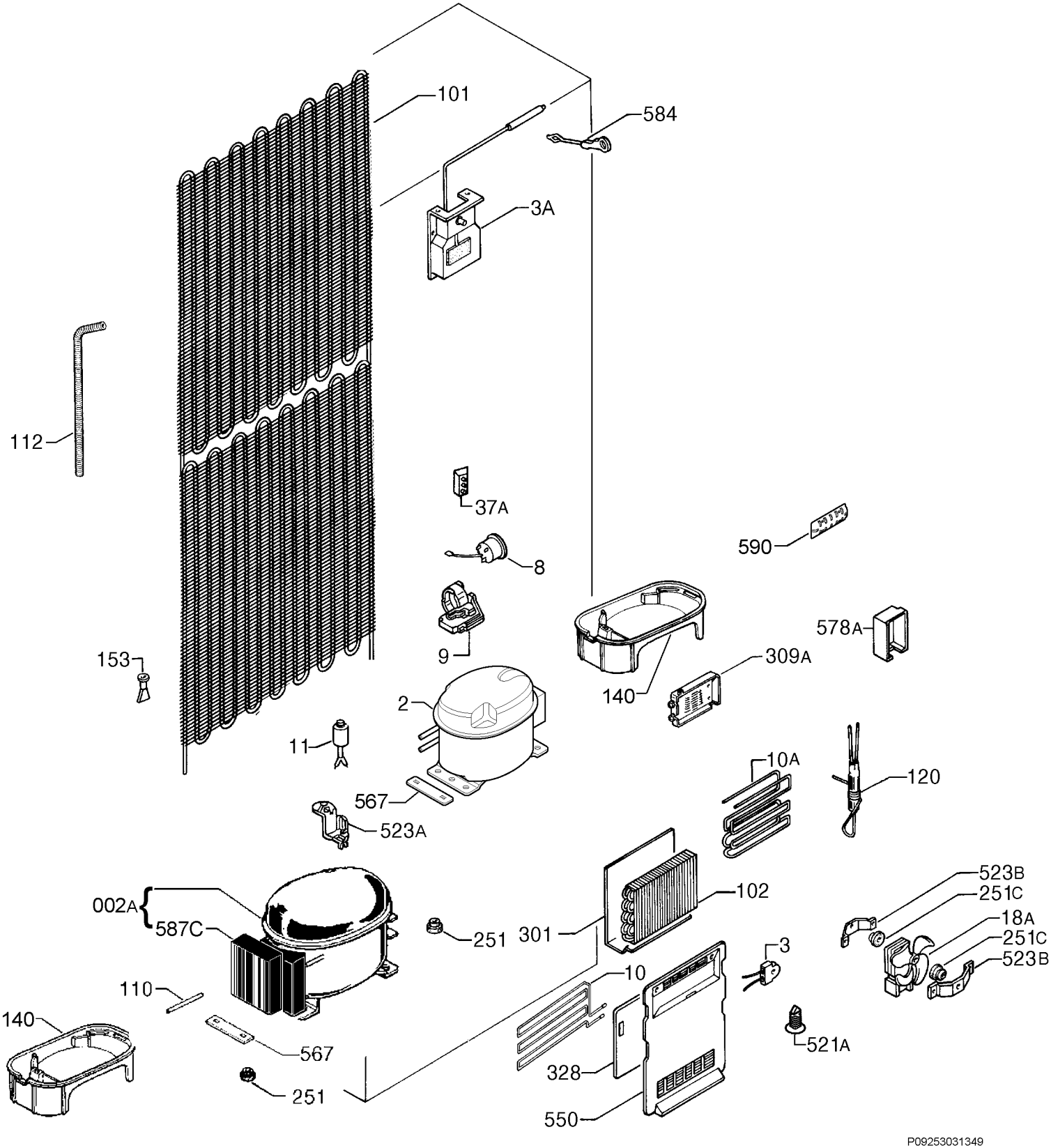
101
584
3A
112
37A
590
8
9
578A
153
309A
140
2
11
10A
120
567
523A
523B
251C
002A
587C
102
18A
251C
523B
251
301
3
10
110
140
521A
567
328
251
550
P09253031349

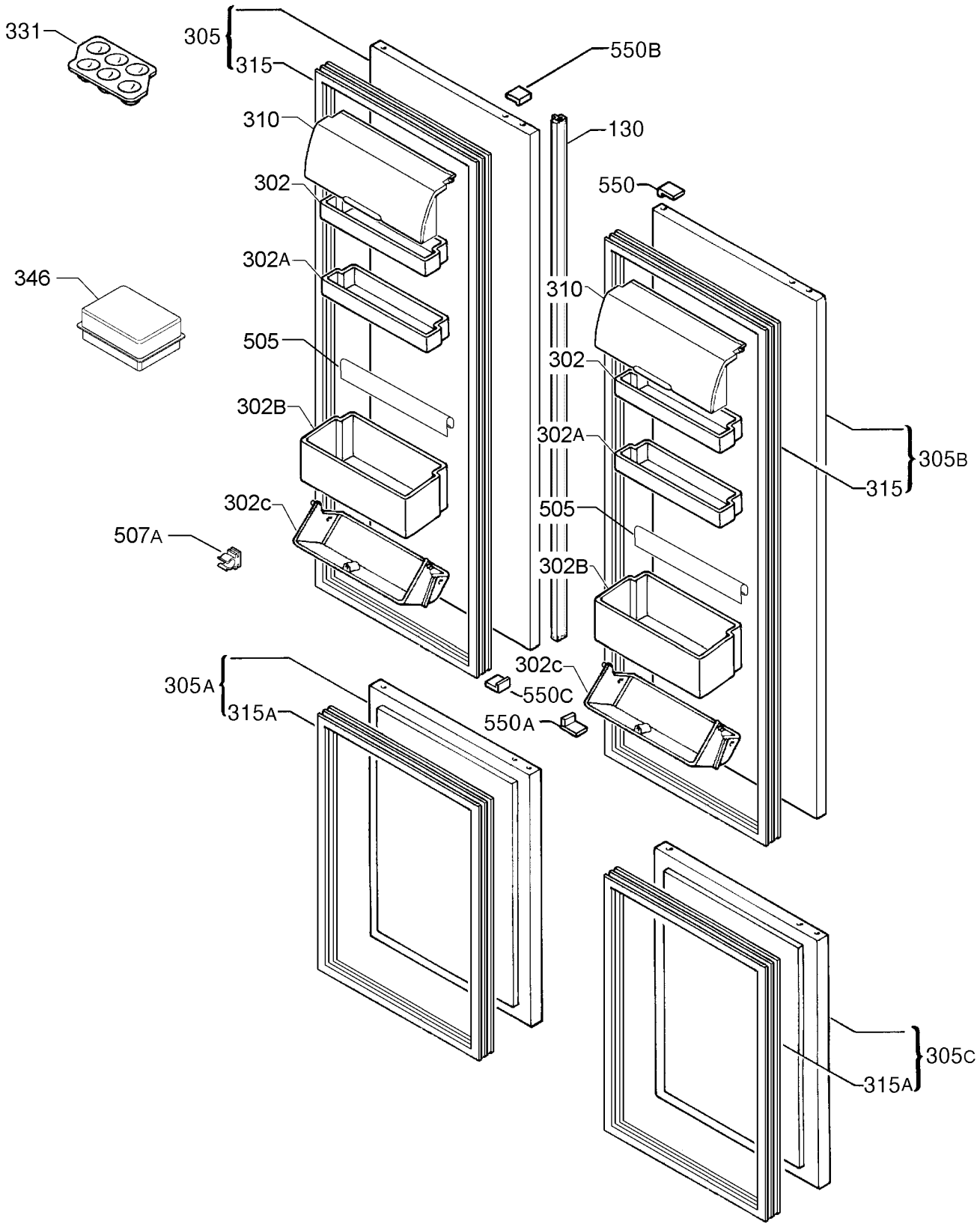

P09253015416