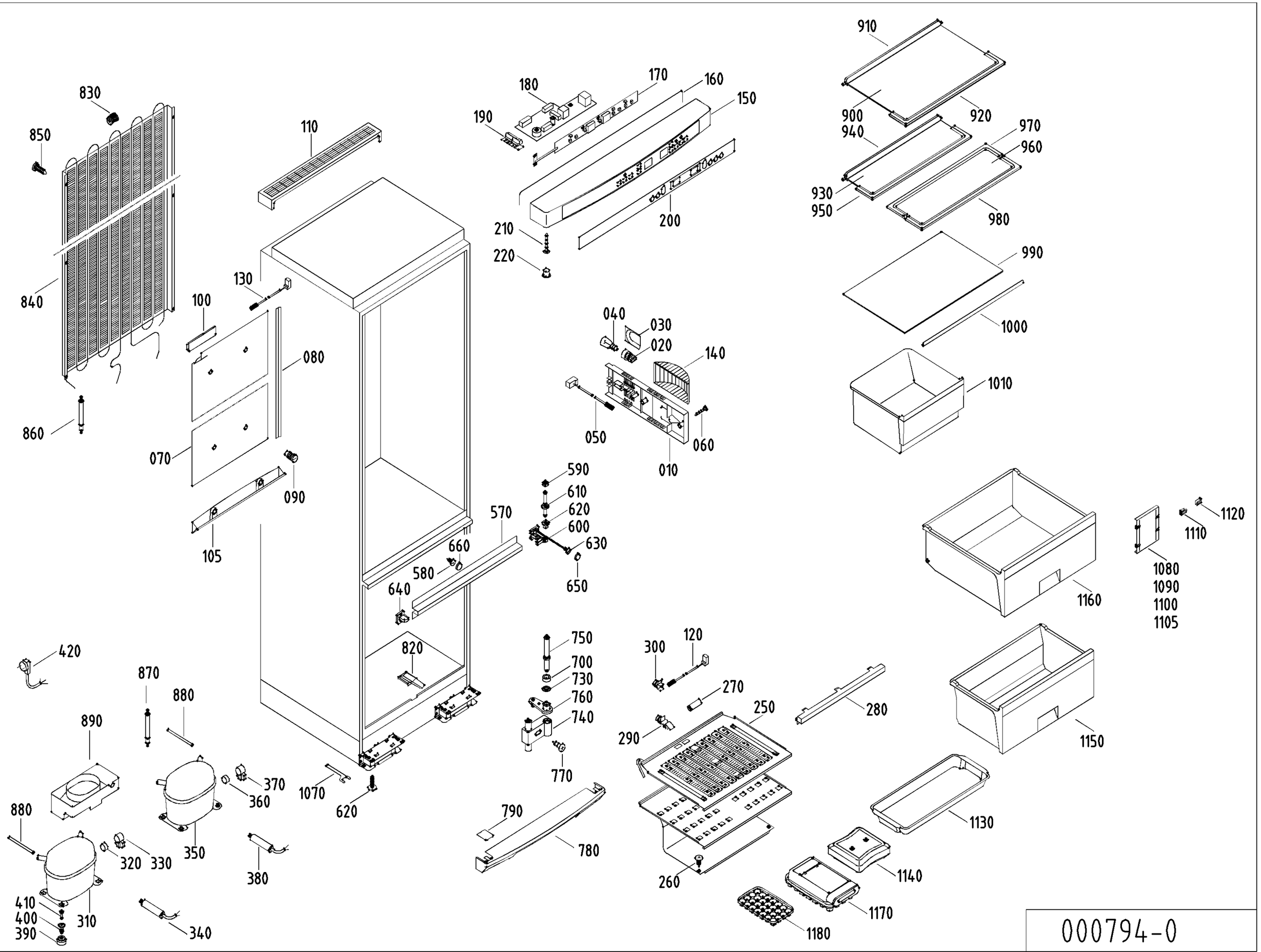
830
850
840
860
110
130
100
080
070
090
105
180
190
170
160
150
210
220
200
910
900
920
940
970
960
930
950
980
990
1000
1010
040
030
020
140
050
060
010
590
610
620
600
630
650
570
660
580
640
820
1120
1110
1080
1090
1100
1105
1160
420
870
880
890
750
700
730
760
740
770
300
120
270
250
290
280
1150
370
360
1070
620
790
780
1130
880
320
330
350
380
260
1140
1170
410
400
390
310
340
1180

000794-0