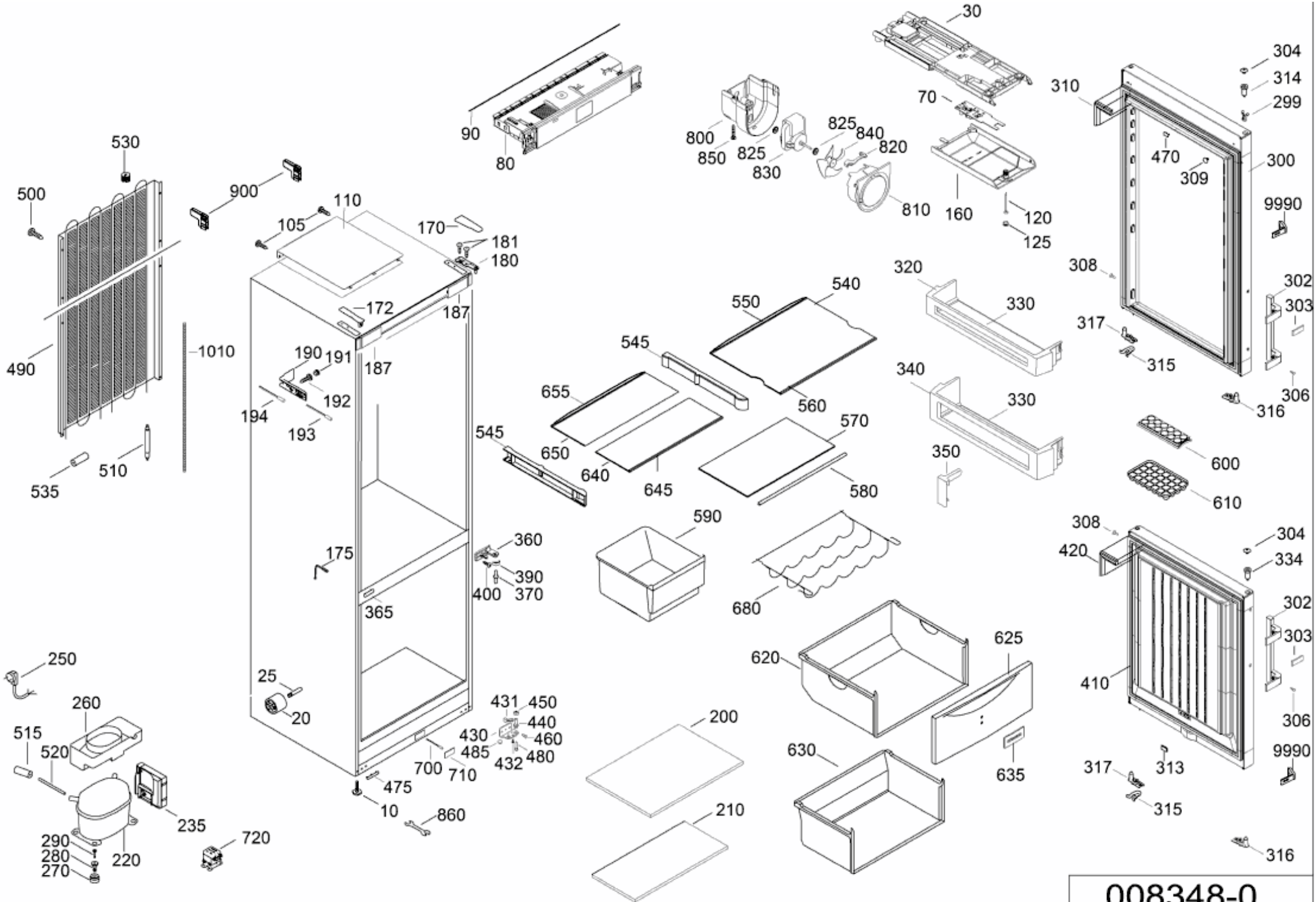
30
304
314
299
310
70
90
80
800
850
825
830
825
840
820
810
160
120
125
470
309
300
9990
530
500
900
110
105
170
181
180
172
187
187
190
191
192
194
193
490
1010
510
535
545
655
650
640
645
545
550
540
560
570
580
320
330
308
302
303
317
315
340
330
306
316
350
600
610
590
680
308
304
420
334
360
390
400
370
175
365
302
303
410
306
9990
313
317
315
316
250
260
515
520
25
20
431
450
440
430
460
485
480
432
700
710
475
10
860
235
720
290
280
270
220
200
210
620
625
630
635

008348-0