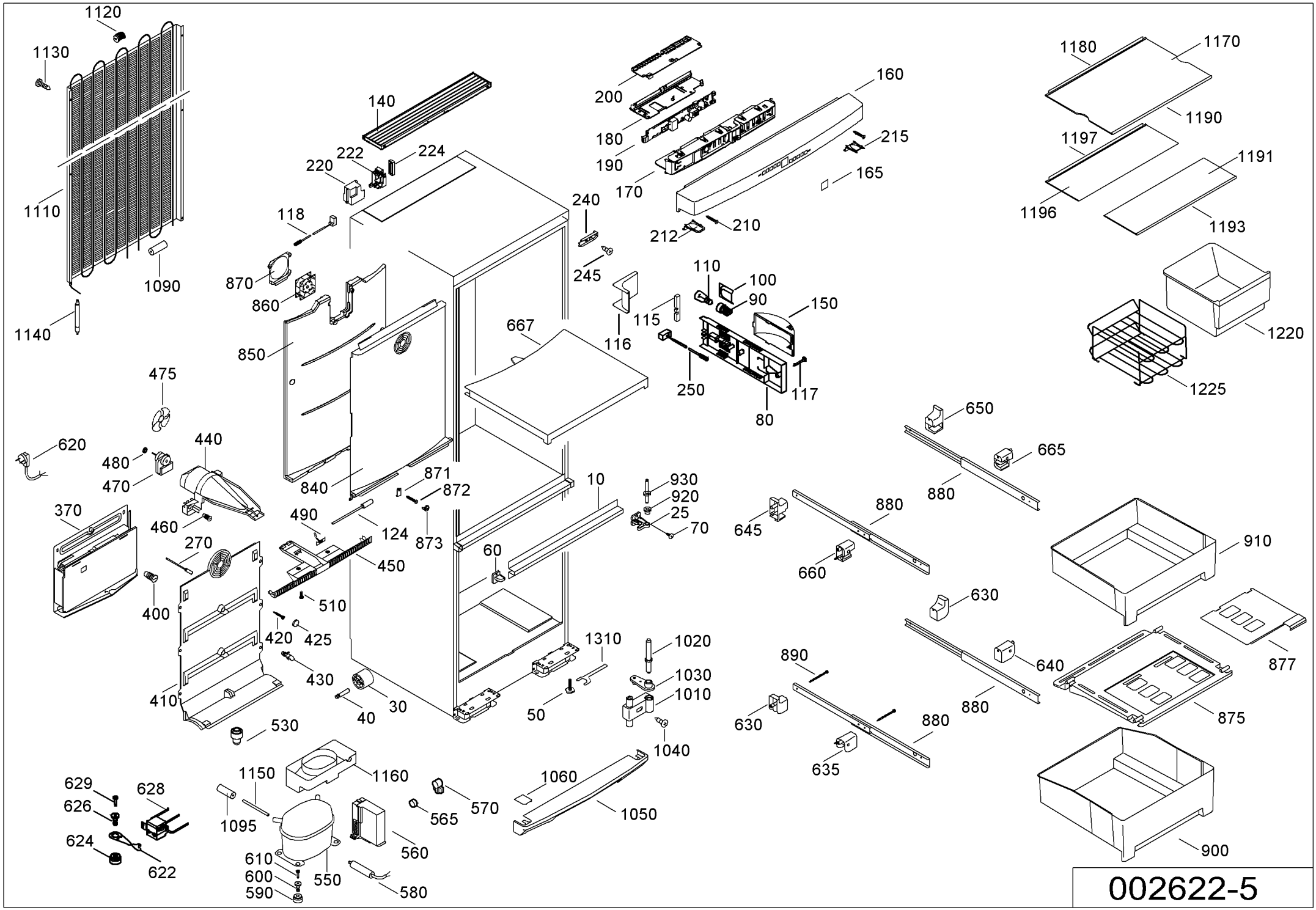
1120
1130
1110
1090
1140
140
220
222
224
118
870
860
850
840
475
620
480
470
440
460
370
270
400
410
490
124
450
510
420
425
430
40
30
530
871
872
873
667
240
245
200
180
190
170
160
215
165
212
210
110
100
90
150
115
116
250
117
80
10
930
920
25
70
60
1310
50
1020
1030
1010
1040
1060
1050
1150
1160
1095
570
565
560
610
600
590
550
580
629
628
626
624
622
1180
1170
1190
1197
1191
1196
1193
1220
1225
650
665
880
645
660
910
630
640
877
890
875
635
900
002622-5