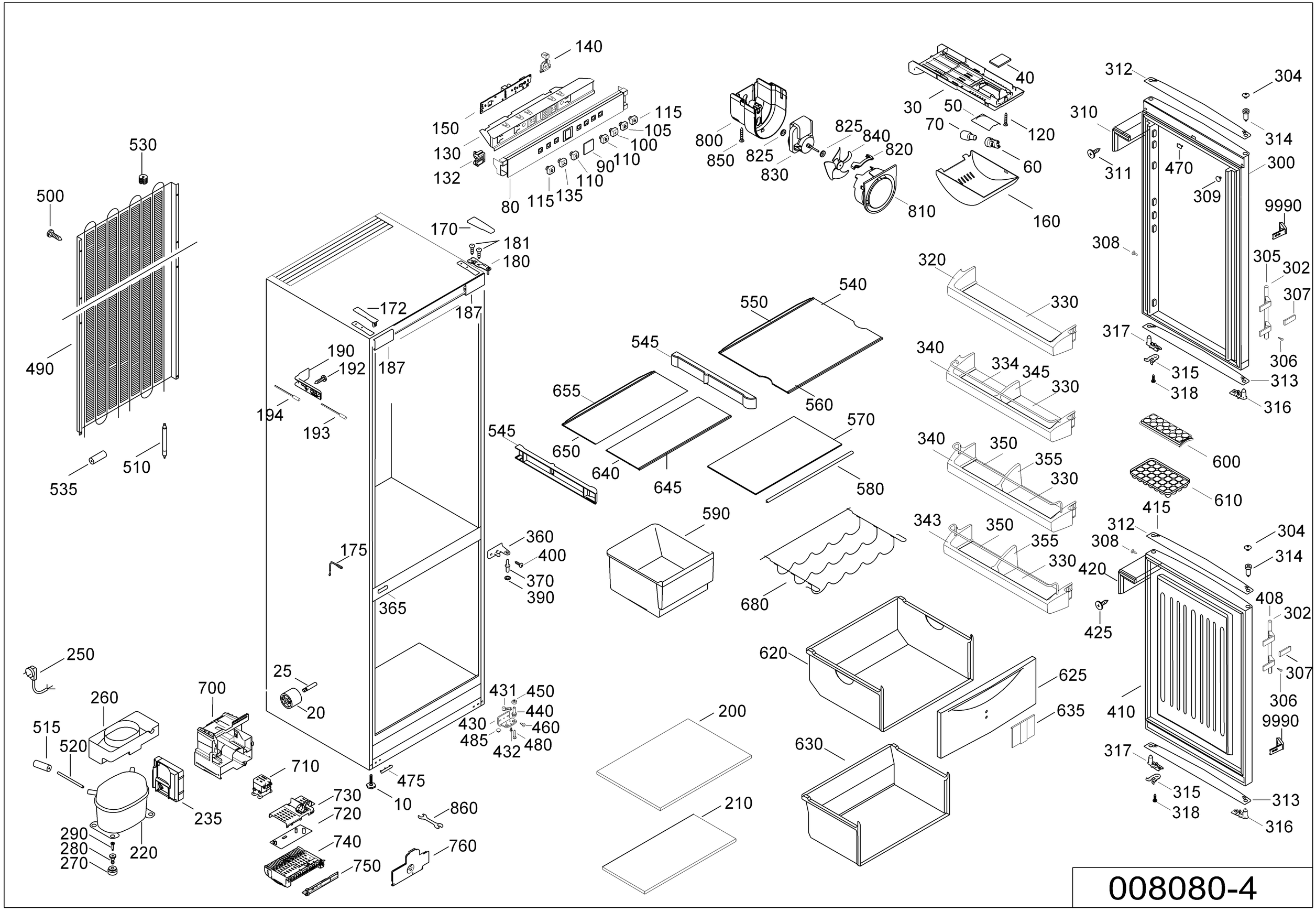
140
150
130
132
115
105
100
110
90
110
135
115
80
530
500
490
510
535
170
181
180
172
187
187
190
192
194
193
545
655
650
640
645
550
540
560
570
580
590
680
360
400
370
390
175
365
800
850
825
830
825
840
820
810
40
30
50
70
120
60
160
312
304
310
314
311
470
300
309
9990
308
305
302
307
320
330
317
340
334
345
330
315
318
313
306
316
600
610
340
350
355
330
415
312
308
304
314
420
408
302
425
307
306
410
9990
317
315
318
313
316
620
625
635
630
200
210
250
260
515
520
700
25
20
431
450
440
430
460
485
480
432
710
730
720
740
750
760
475
10
860
235
220
290
280
270
343
350
355
330

008080-4