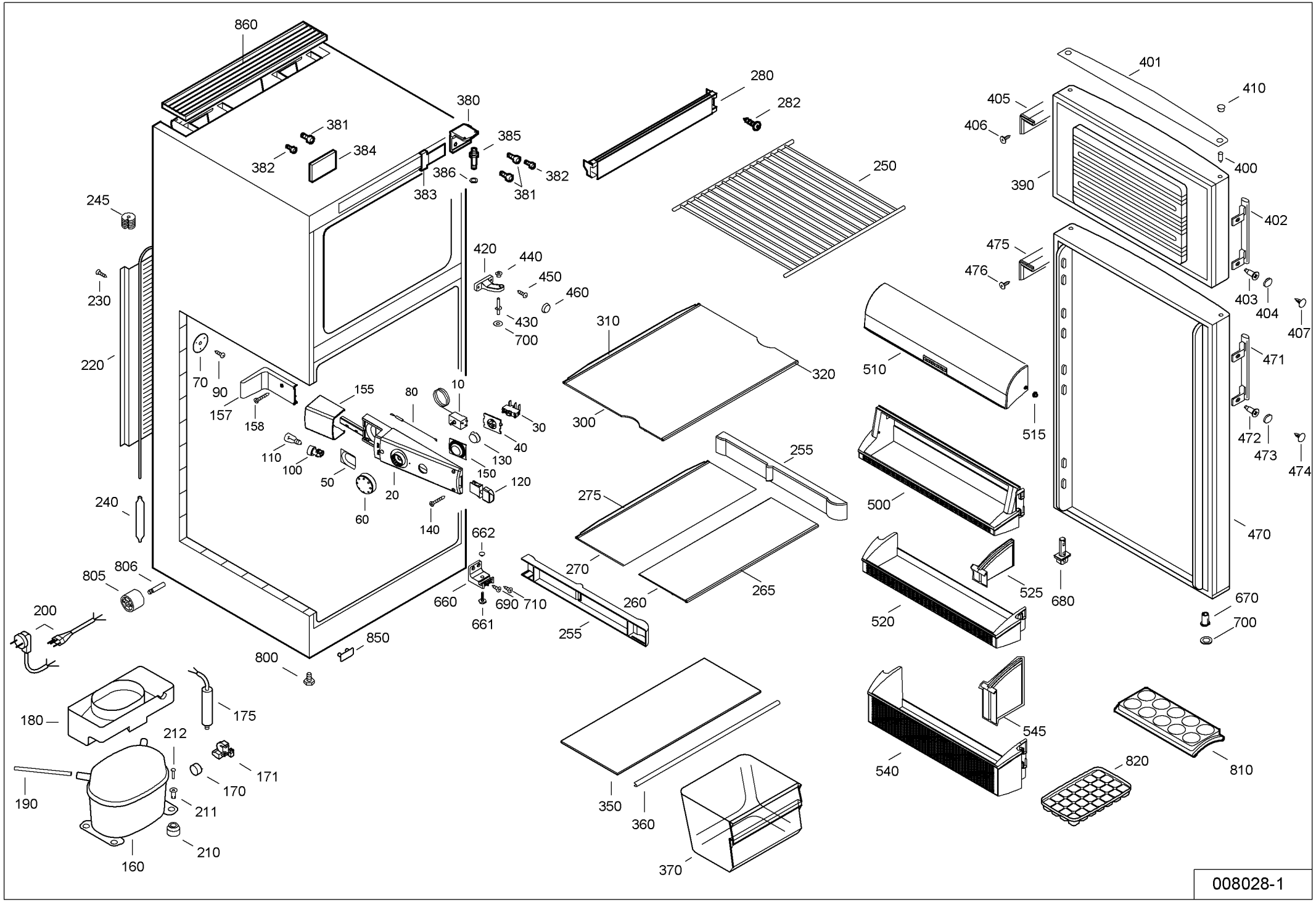
860
380
381
382
384
385
386
383
381
382
280
282
250
401
410
405
406
400
390
402
245
420
440
450
460
430
700
475
476
403
404
407
230
220
70
90
157
158
155
80
10
30
40
130
150
120
110
100
50
20
60
140
310
320
300
510
515
471
472
473
474
255
275
500
470
662
805
806
270
660
690
710
661
260
265
525
680
670
200
255
520
700
850
800
180
175
212
171
170
190
211
210
160
545
540
820
810
350
360
370
008028-1