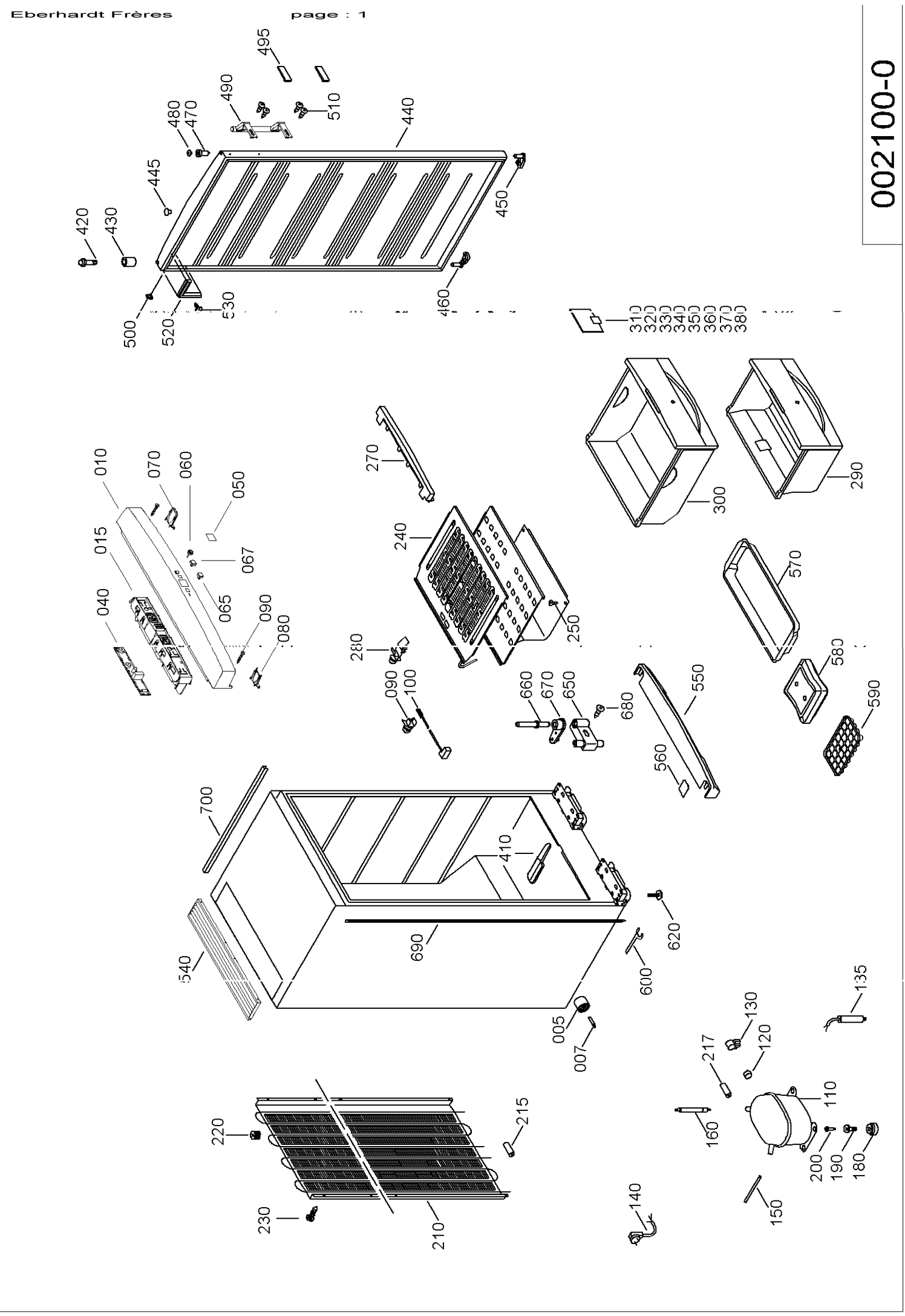
002100-0
495
490
510
480
470
440
445
450
420
430
500
520
530
460
310
320
330
340
350
360
370
380
010
070
060
050
015
067
040
065
090
080
270
240
250
280
090
100
660
670
650
680
300
290
570
580
590
550
560
700
410
540
690
620
600
005
007
135
130
120
217
110
160
200
190
180
150
220
215
230
210
140