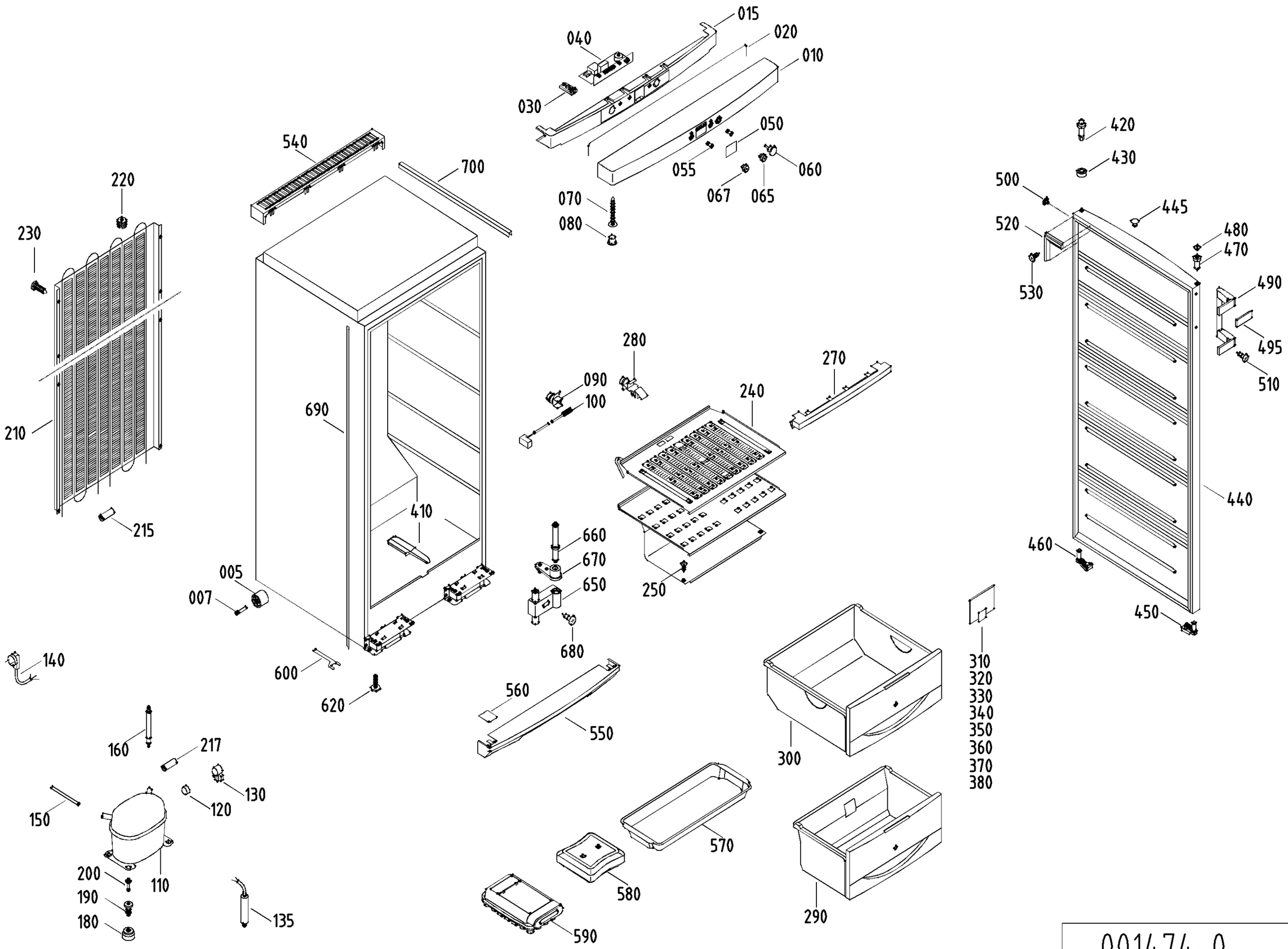
015
020
010
040
030
050
055
060
067
065
070
080
540
700
220
230
210
215
690
410
005
007
600
620
140
160
217
130
120
150
200
190
180
110
135
280
090
100
270
240
250
660
670
650
680
560
550
570
580
590
300
310
320
330
340
350
360
370
380
290
420
430
500
445
520
480
470
530
490
495
510
440
460
450

001474-0