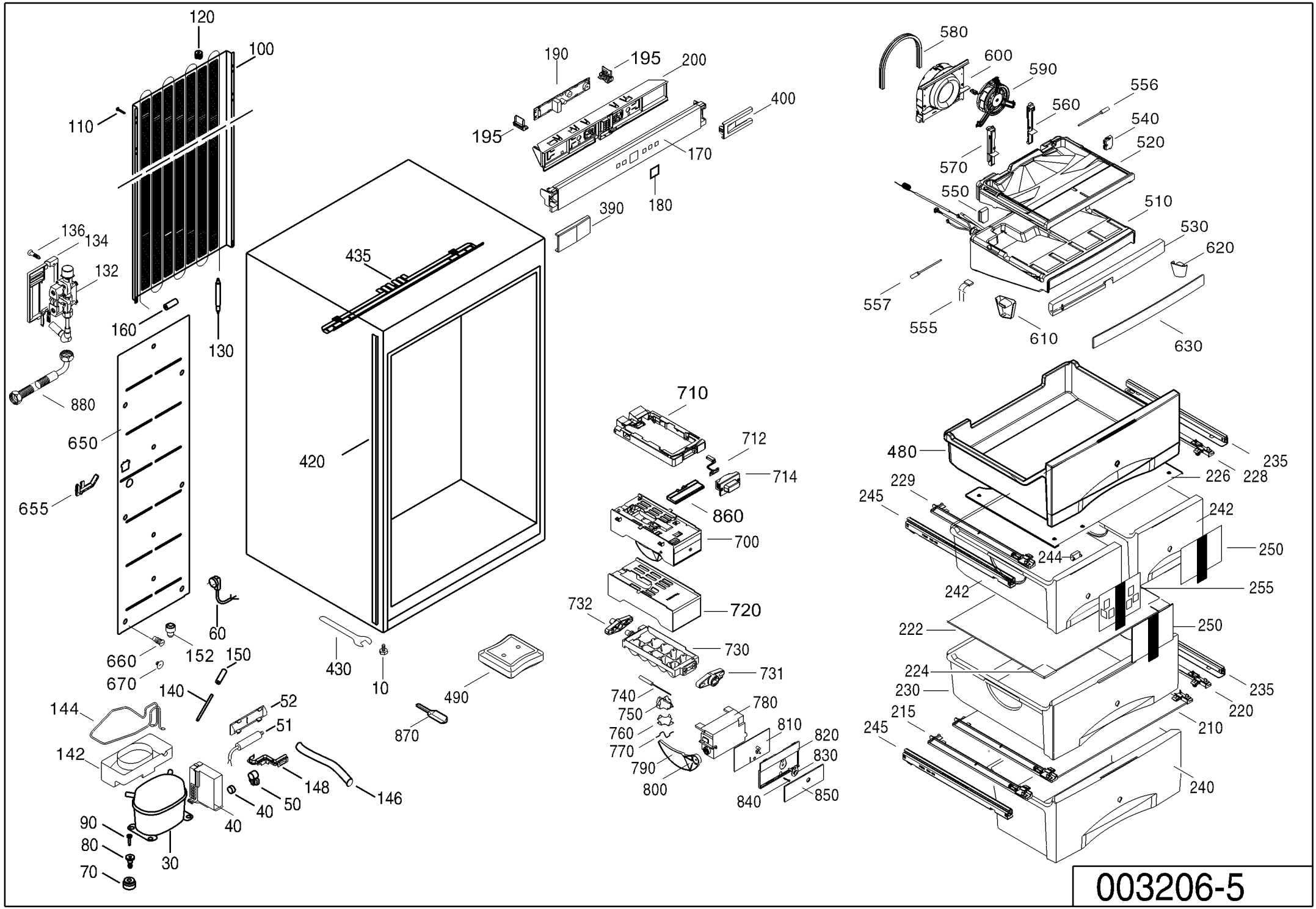
120
100
110
136
134
132
160
130
880
650
655
660
670
152
150
60
140
144
142
52
51
148
146
50
40
40
90
80
70
30
435
420
430
10
490
870
190
195
195
200
400
170
180
390
580
600
590
556
560
540
520
570
550
510
530
620
557
555
610
630
710
712
714
860
700
720
732
730
731
740
750
760
770
790
800
780
810
820
830
840
850
480
235
226
228
229
245
242
250
244
242
255
222
250
224
230
235
220
215
210
245
240

003206-5