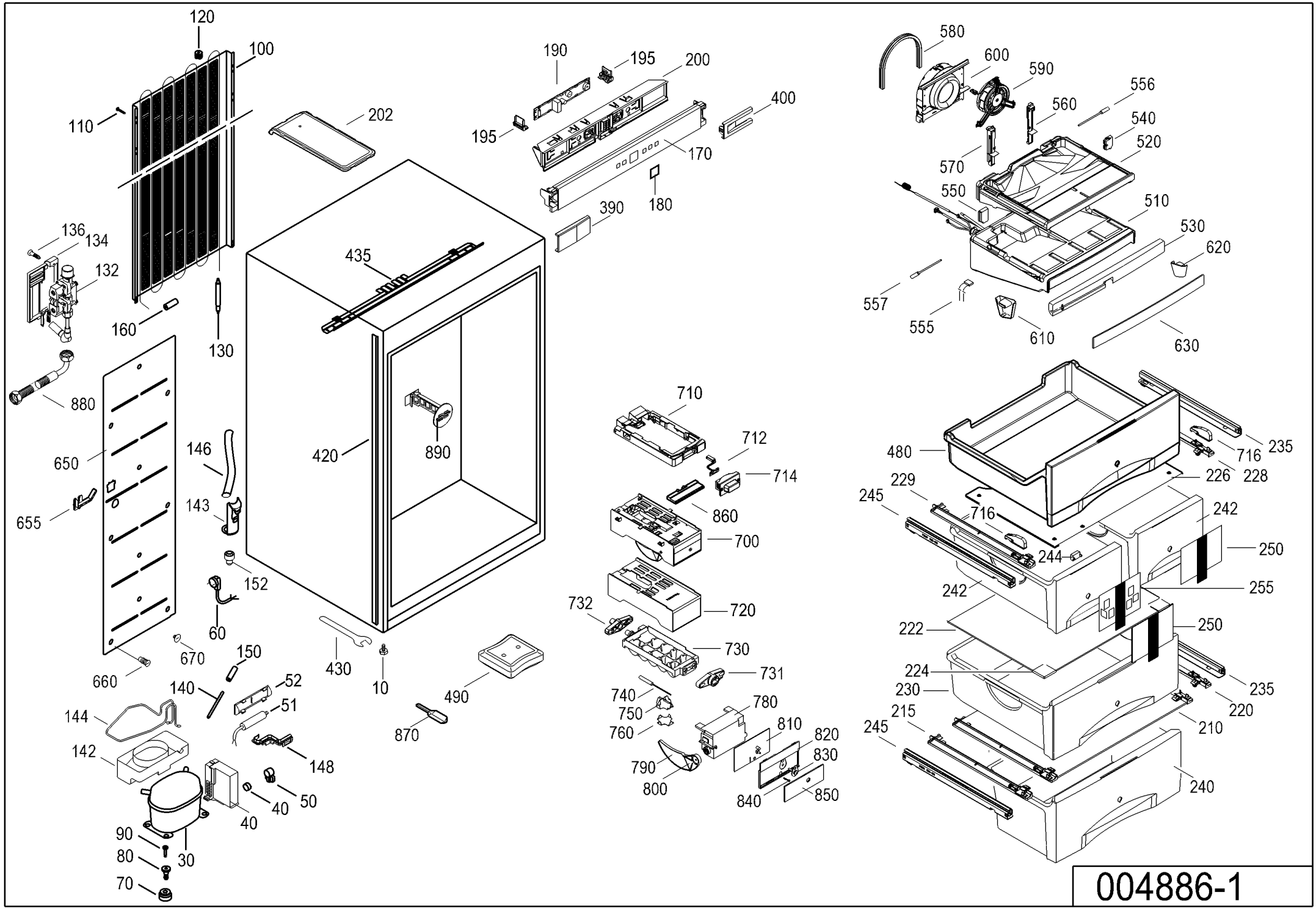
120
100
110
202
190
195
200
195
400
170
180
390
580
600
590
556
560
540
520
570
550
510
530
620
557
555
610
630
136
134
132
160
130
435
880
650
655
146
143
420
890
710
712
714
860
700
720
732
730
731
740
750
760
780
810
820
830
840
850
790
800
152
60
670
660
150
140
52
51
144
142
148
40
50
40
90
80
70
30
430
10
490
870
480
229
245
716
244
242
250
255
222
224
230
215
245
235
716
226
228
235
220
210
240
004886-1