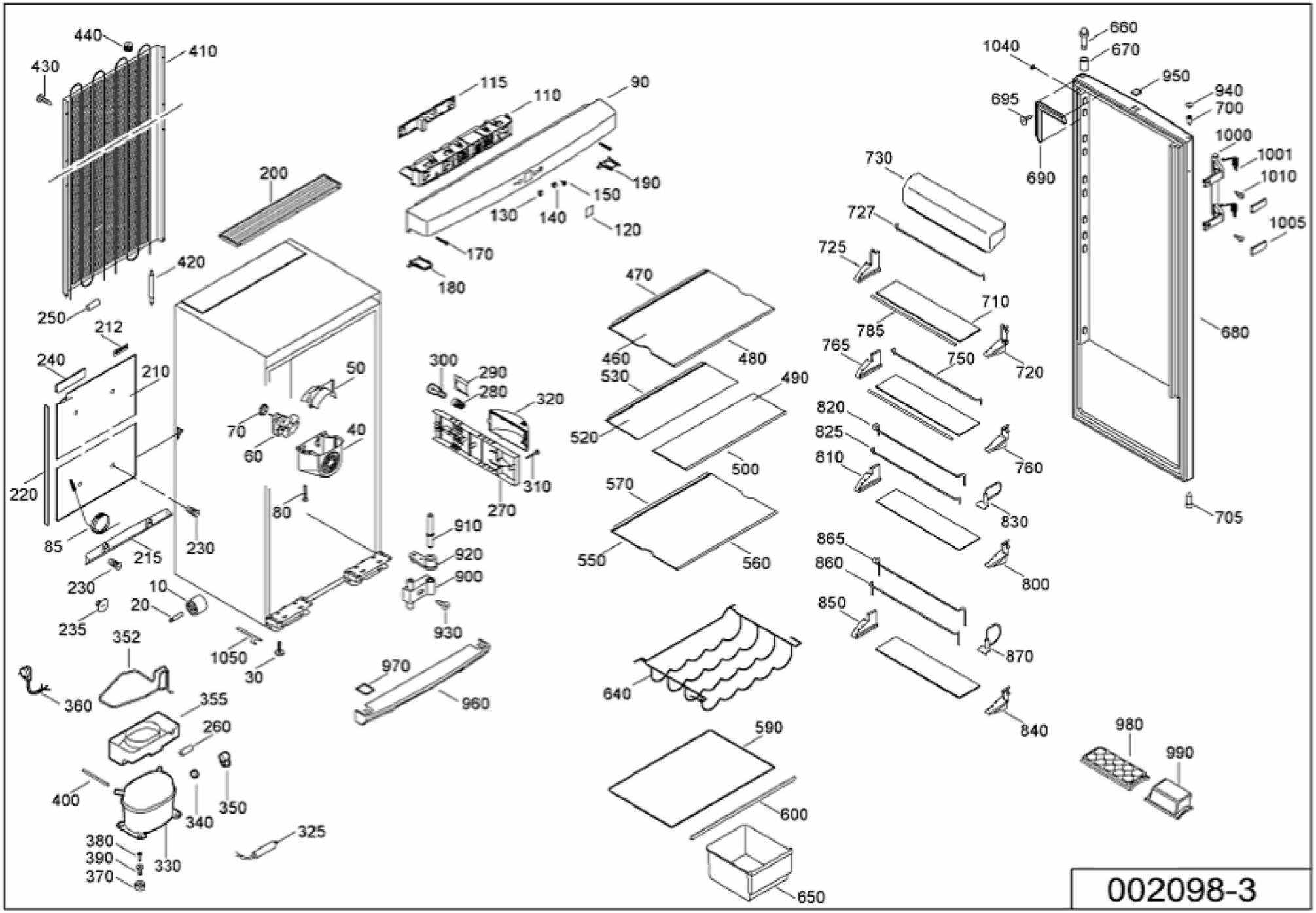
440
410
430
115
110
90
200
190
150
130
140
120
170
180
420
250
212
240
210
50
300
290
280
320
470
460
480
530
490
520
500
70
60
40
310
270
220
80
910
920
900
930
85
215
230
230
10
20
235
352
1050
30
970
960
360
355
260
640
590
400
340
350
380
390
370
330
325
600
650
660
670
1040
950
940
700
695
1000
1001
1010
1005
690
730
727
725
710
785
765
750
720
680
820
825
810
760
830
705
865
860
800
850
870
840
980
990
002098-3