001340-1

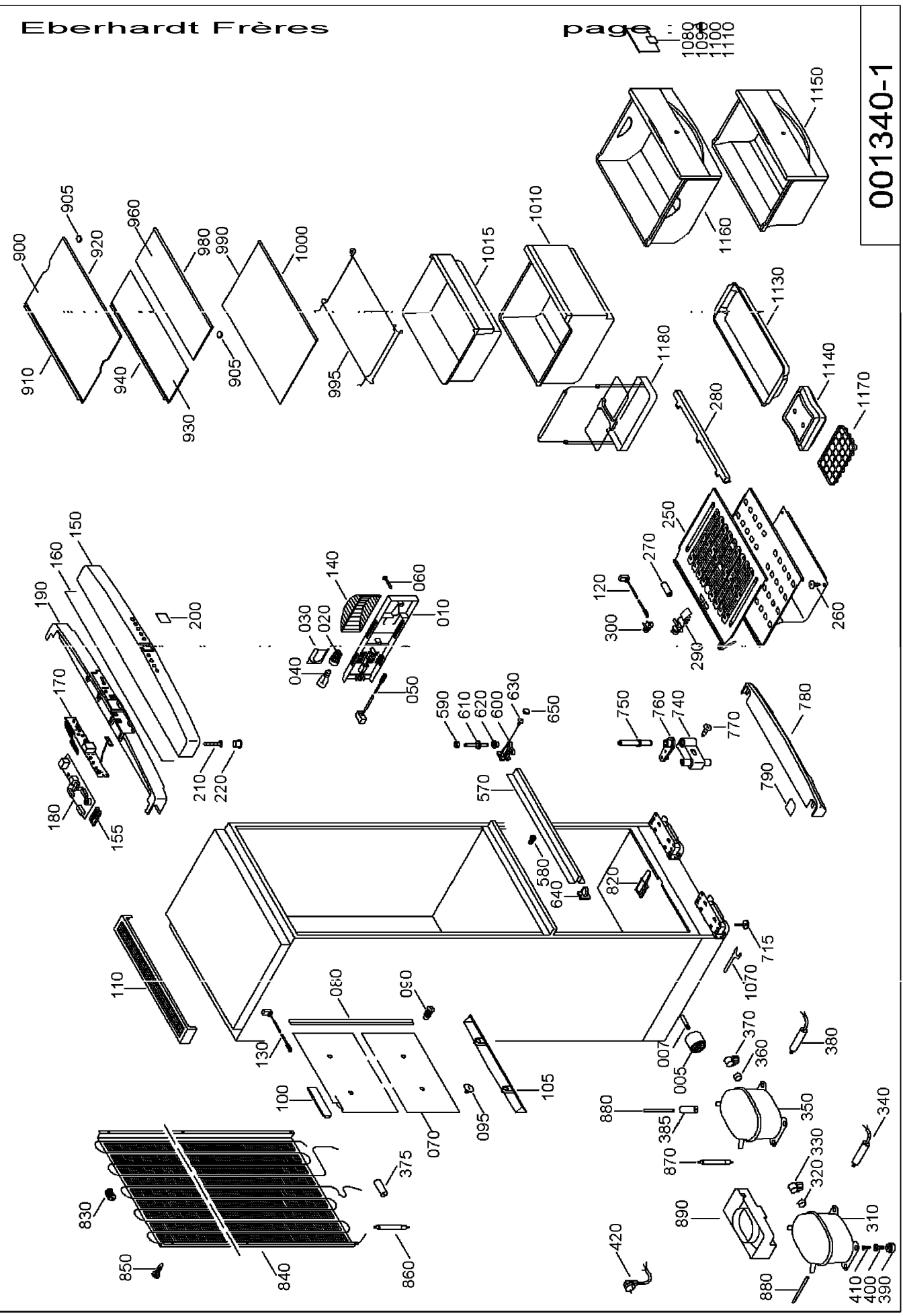
1080
1090
1100
1110
1150
1160
1010
1015
1000
1130
1180
1140
1170
280
995
905
990
980
960
920
900
910
940
930
905
250
270
120
300
290
260
140
060
010
030
020
040
050
150
160
190
200
170
210
220
180
155
590
610
620
600
630
650
750
760
740
770
780
790
570
580
640
820
715
1070
110
080
090
130
100
070
095
105
007
005
370
360
380
350
880
385
870
330
320
340
310
890
420
830
850
840
860
375
880
410
400
390

001342-1

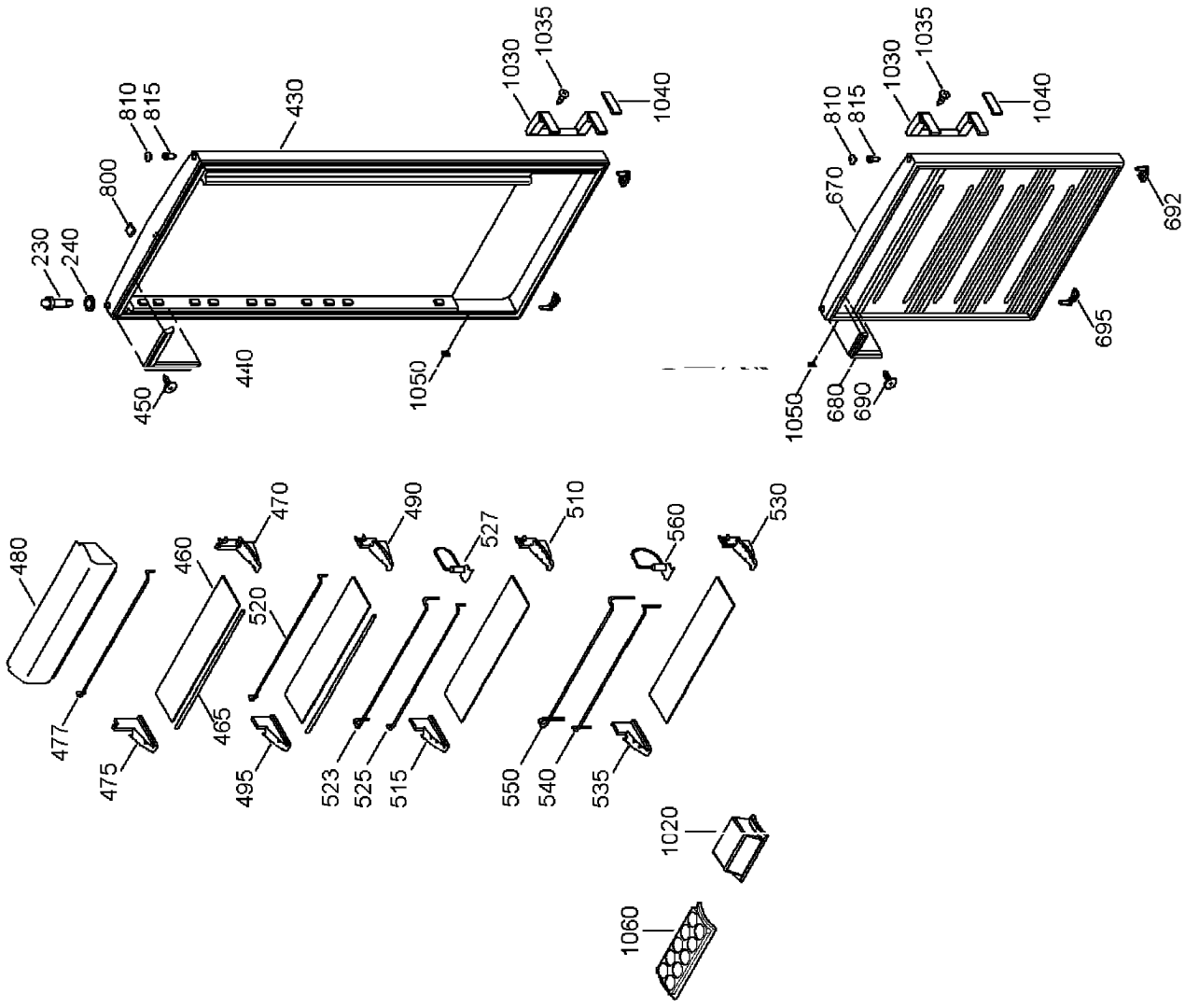
230
240
800
810
815
430
1030
1035
1040
450
440
1050
670
692
695
680
690
480
477
475
460
465
470
495
520
523
525
490
515
527
510
550
540
535
560
530
1020
1060