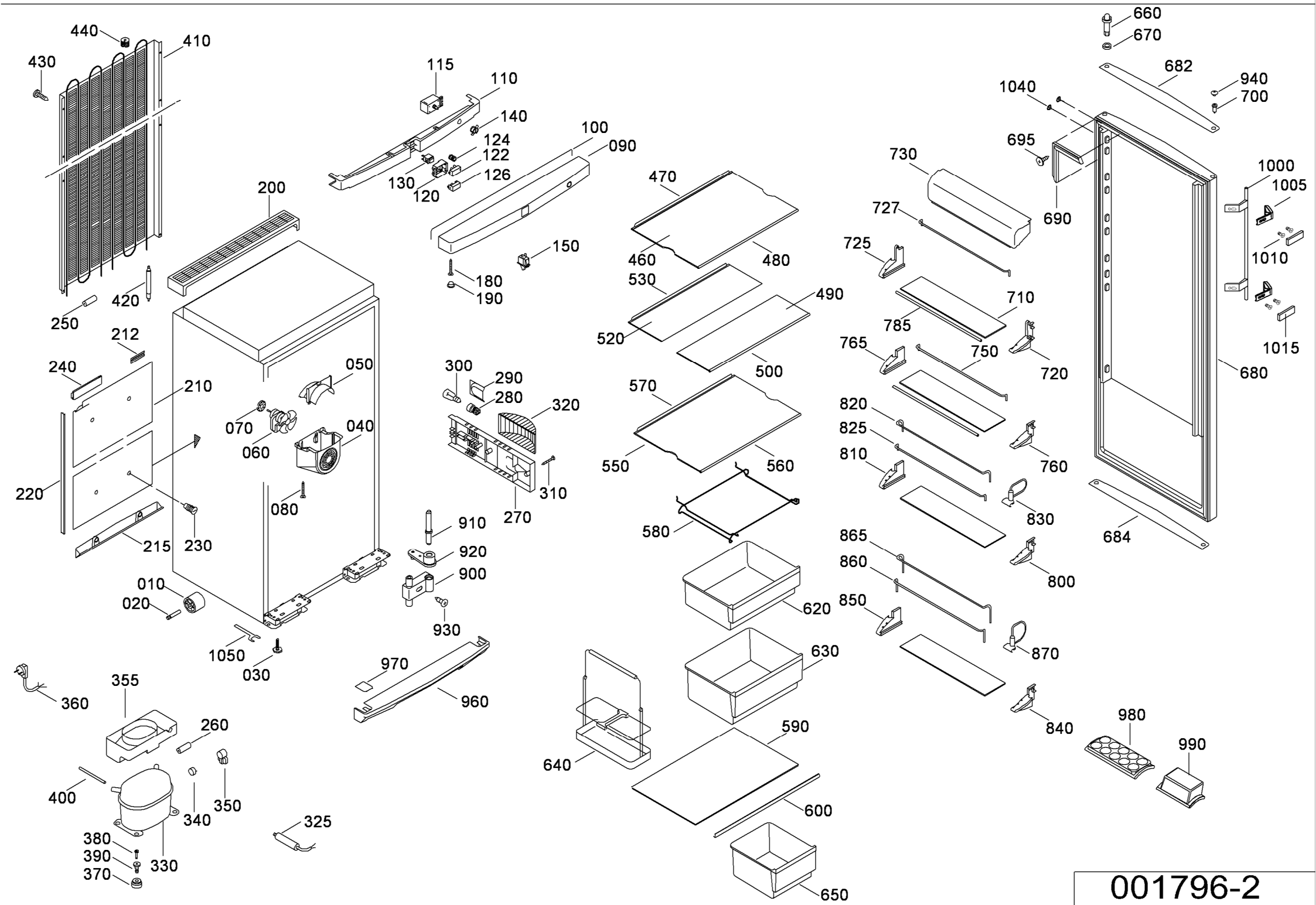
440
410
430
115
110
140
124
122
126
130
120
100
090
200
150
180
190
420
250
212
240
210
050
070
060
040
220
080
215
230
300
290
280
320
310
270
910
920
900
930
010
020
1050
030
970
960
360
355
260
400
340
350
330
380
390
370
325
470
460
480
530
490
520
500
570
550
560
580
620
630
640
590
600
650
660
670
682
940
700
1040
695
730
690
727
725
710
785
765
750
720
820
825
810
760
830
865
860
800
850
870
840
980
990
1000
1005
1010
1015
680
684

001796-2