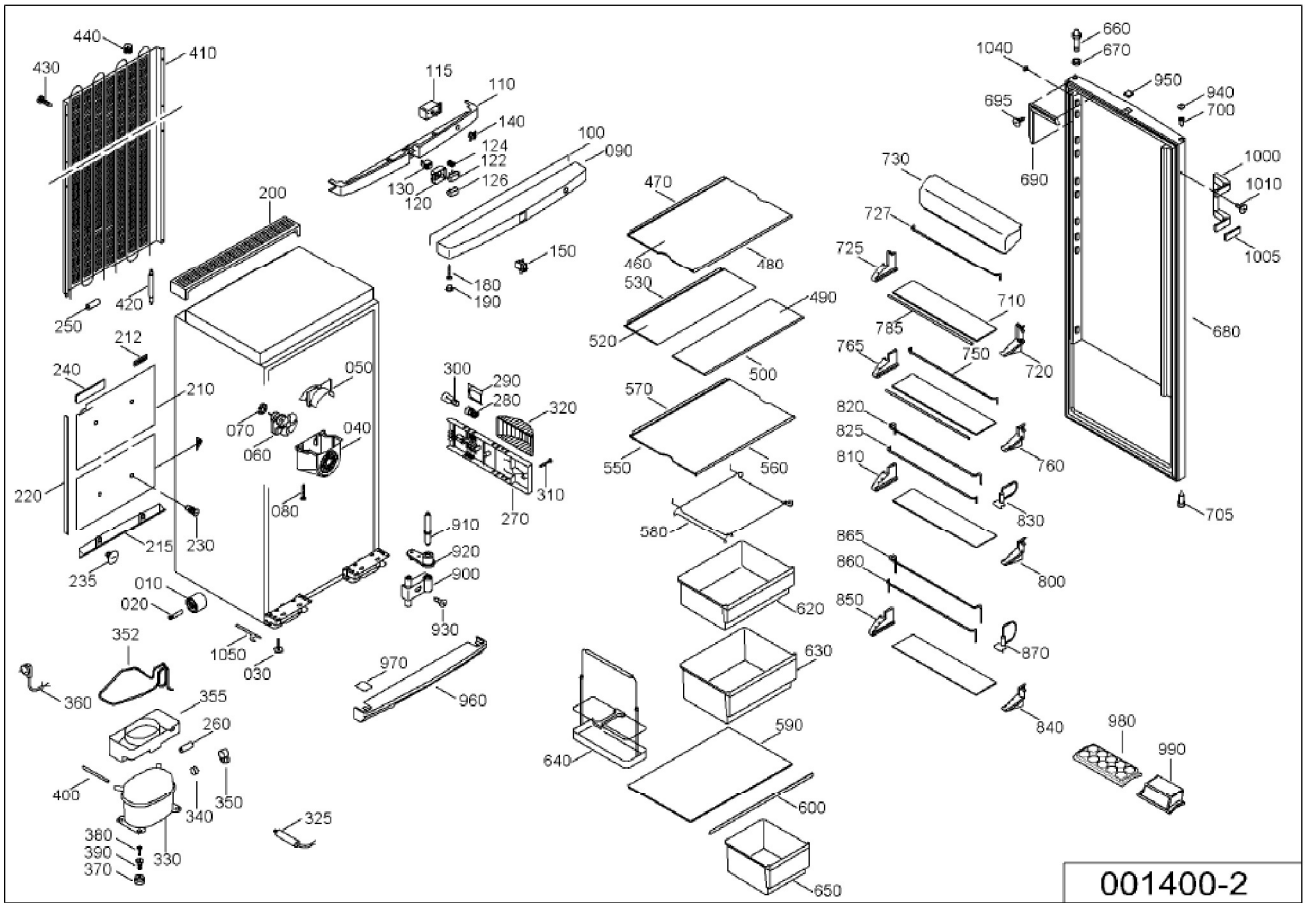Versión/001/KSv/KSv 3660-26E/Lista de repuestos